imageRUNNER 600

PARTS CATALOG

REVISION 0

Canon

JAN. 1999

DU7-3100-000

COPYRIGHT © 1998 CANON INC.

CANON 605/605Y/600 REV.0 NOV. 1998 PRINTED IN JAPAN (IMPRIME AU JAPON)

FIGURE A ASSEMBLY LOCATION DIAGRAM(1/5)
主要部品配置図(1/5)

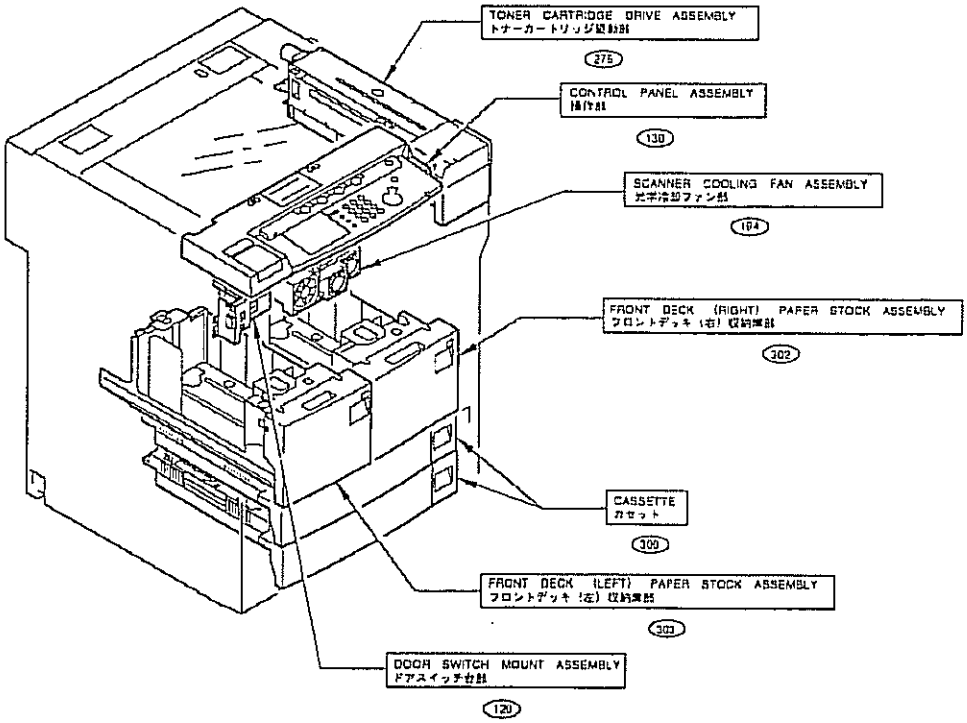

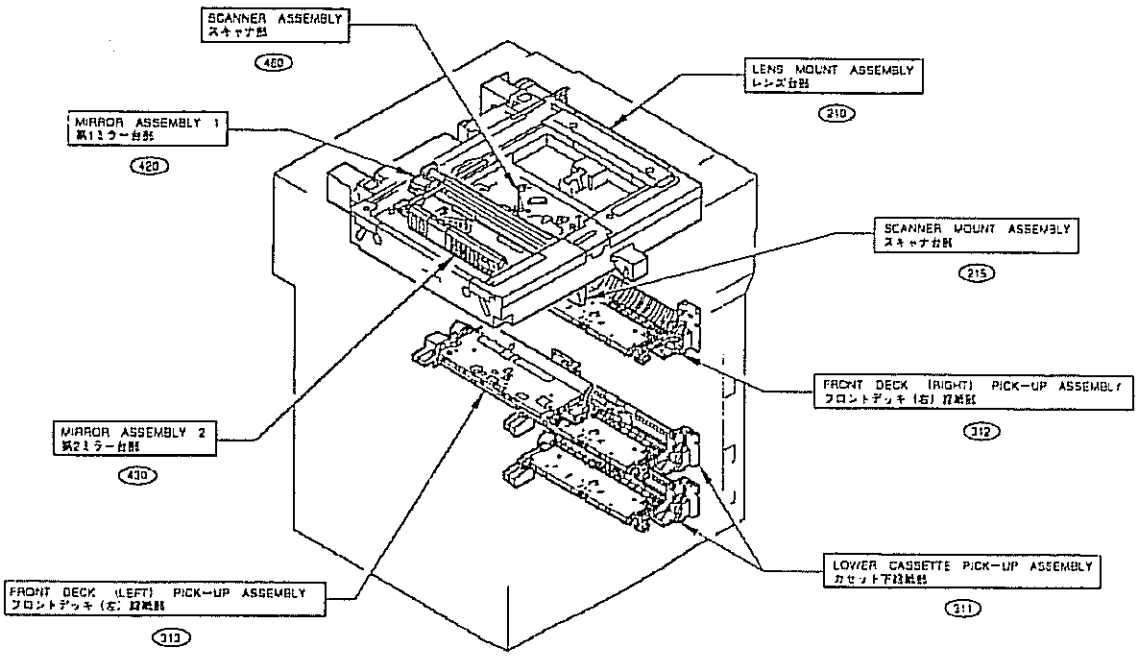

COPYRIGHT © 1998 CANON INC.
CANON 605/605V/600 REV.0 NOV. 1998 PRINTED IN JAPAN (IMPRIME AU JAPON)

FIGURE A ASSEMBLY LOCATION DIAGRAM(2/5)
主要部品配置図(2/5)

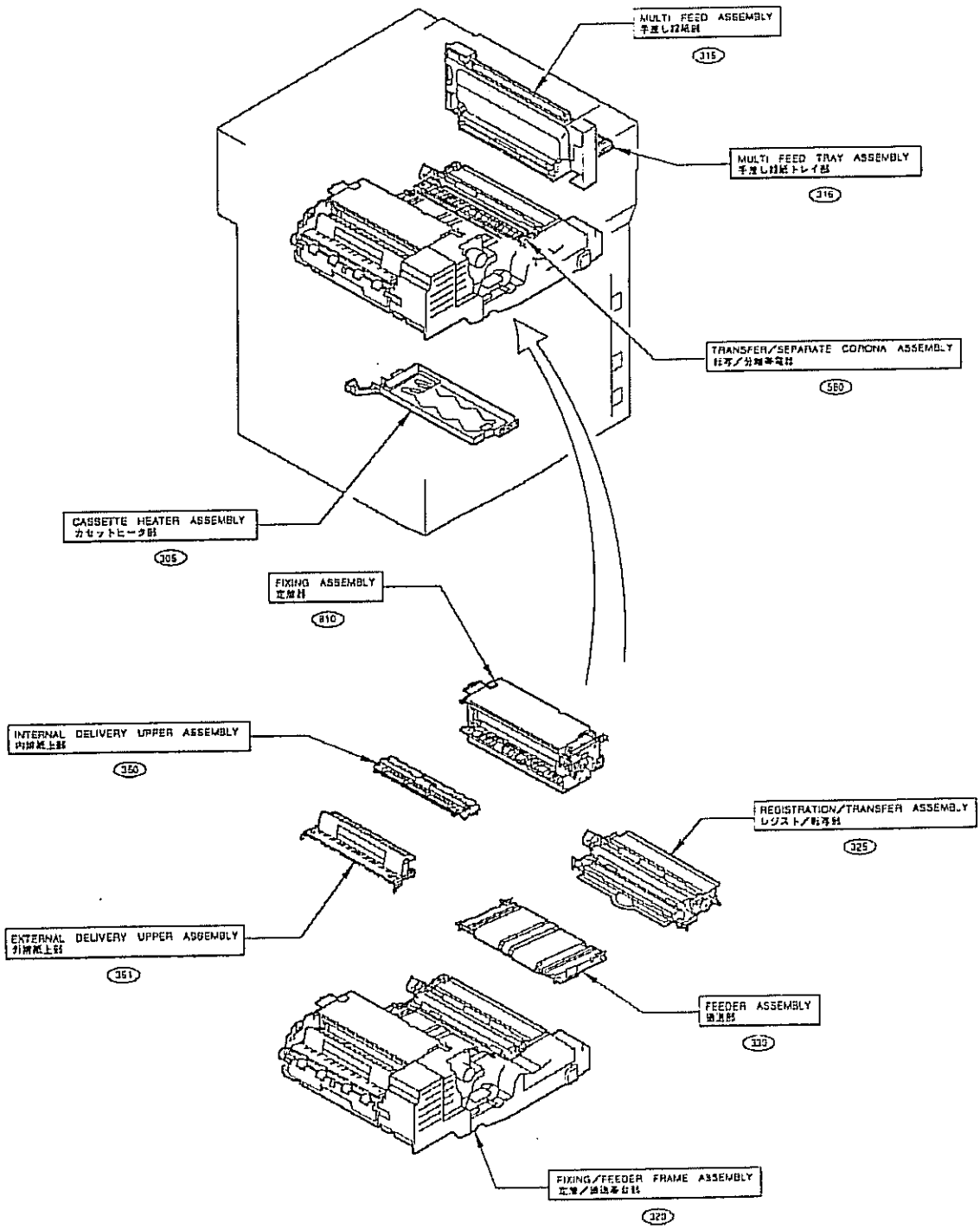

COPYRIGHT © 1998 CANON INC.

FIGURE A ASSEMBLY LOCATION DIAGRAM(3/5)
主要部品配置図(3/5)

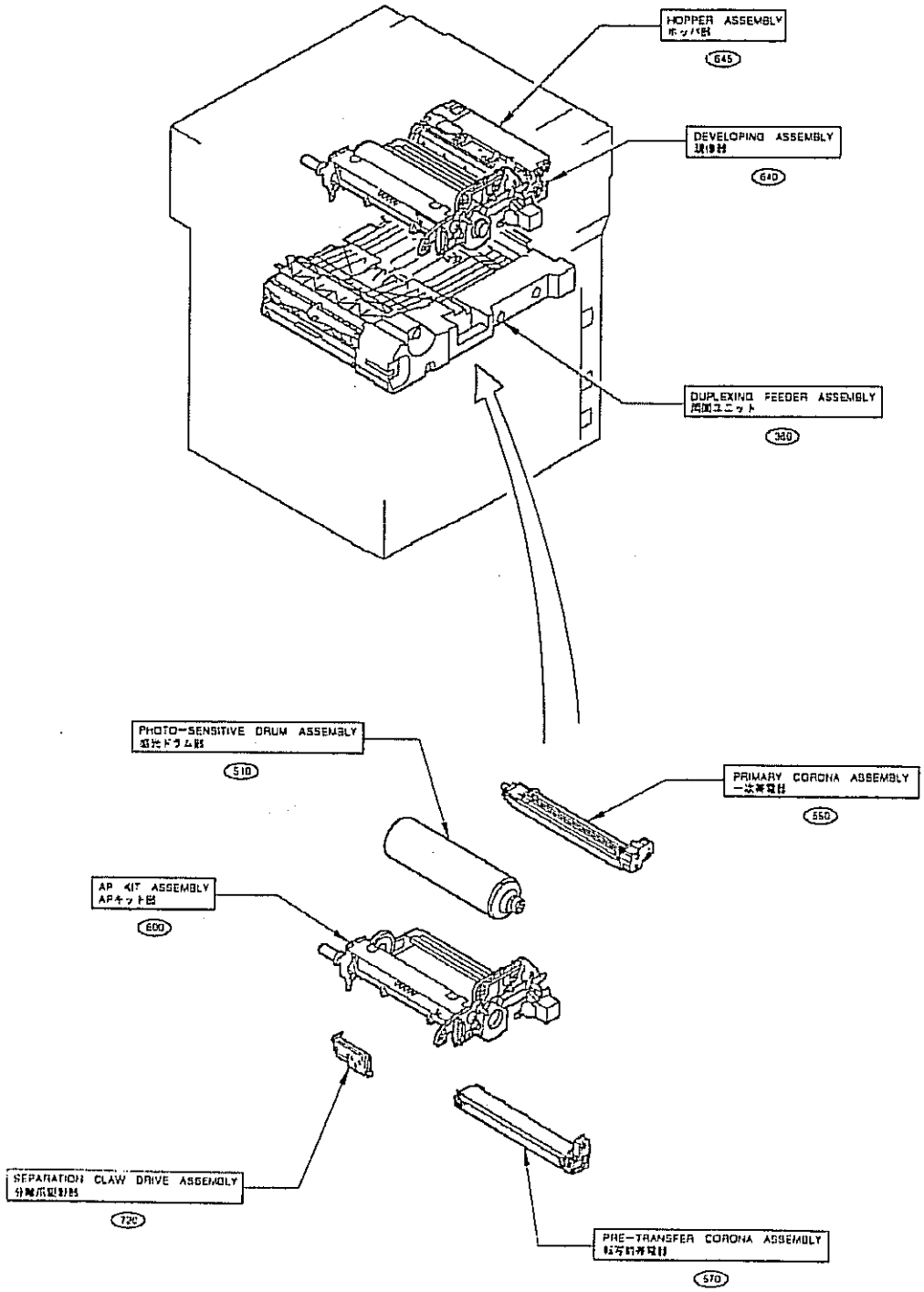

COPYRIGHT © 1998 CANON INC.
CANON 605/605V/650 REV.0 NOV. 1998 PRINTED IN JAPAN (IMPRIME AU JAPON)

FIGURE A ASSEMBLY LOCATION DIAGRAM(4/5)
主要部品配置図(4/5)

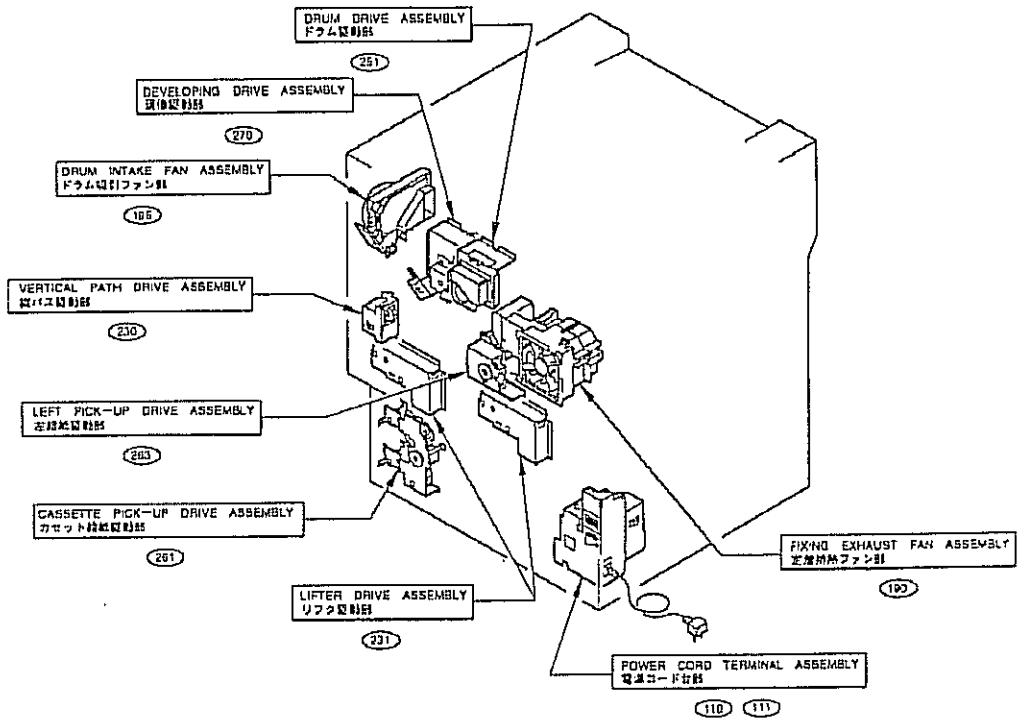

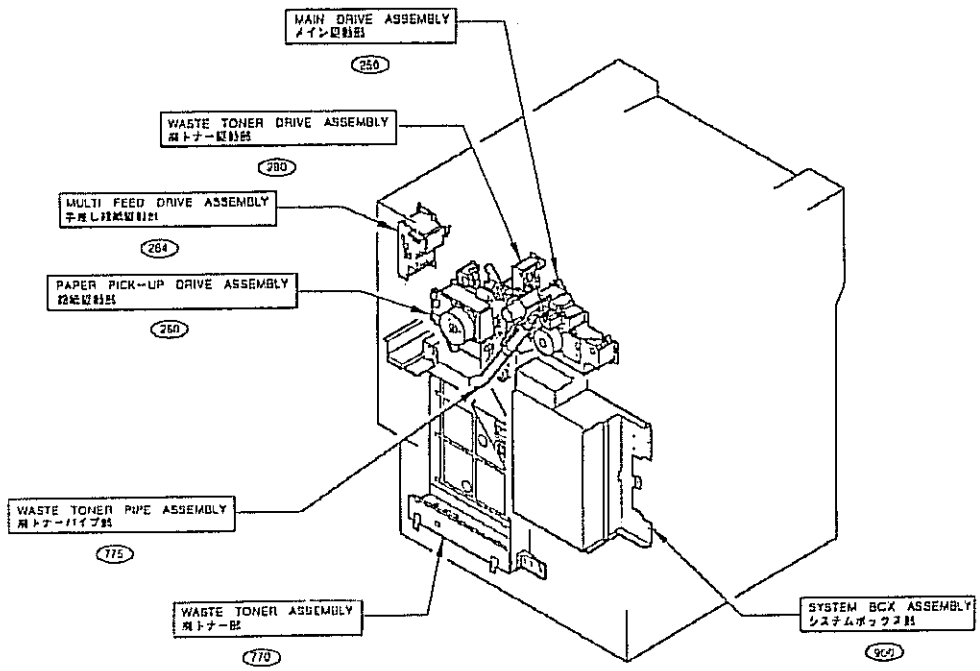

COPYRIGHT © 1998 CANON INC.
CANON GOSIGOSVIGCO REV.0 NOV. 1998 PRINTED IN JAPAN (IMPRIME AU JAPON)

FIGURE A ASSEMBLY LOCATION DIAGRAM(5/5)
主要部品配置図(5/5)

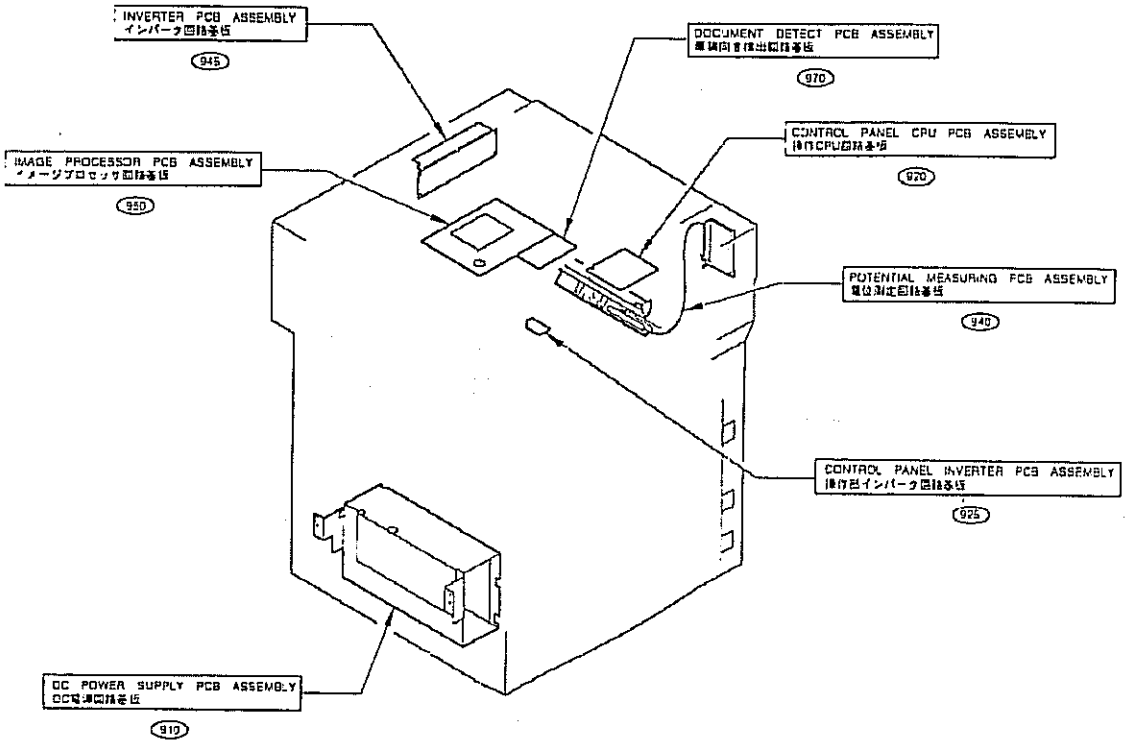

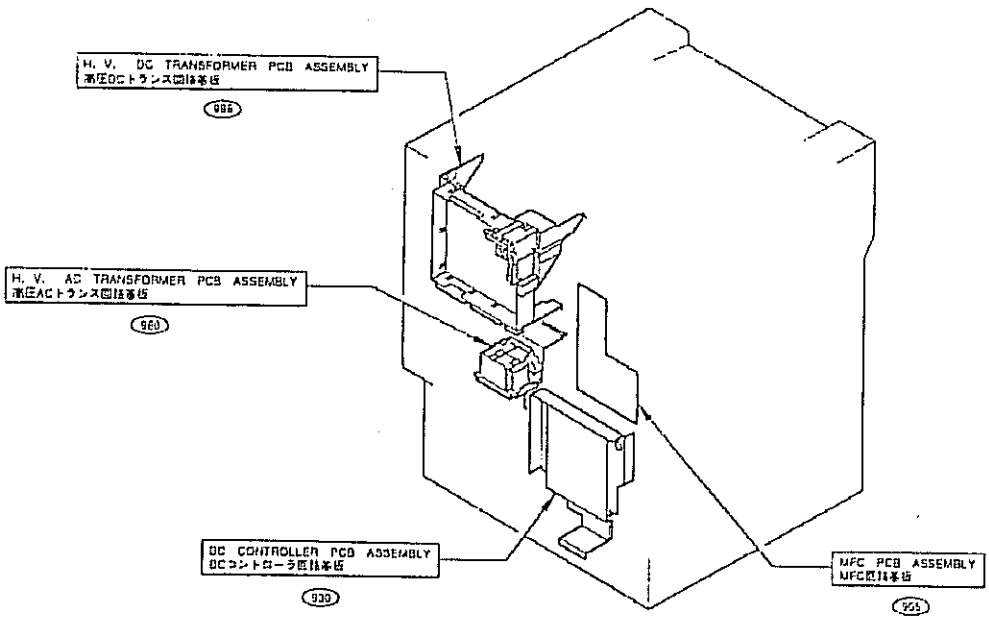

COPYRIGHT © 1998 CANON INC.
CANON 605/605V/600 REV.0 NOV.1998 PRINTED IN JAPAN (IMPRIME AU JAPON)

FIGURE 020 SPECIAL TOOLS 特殊工具

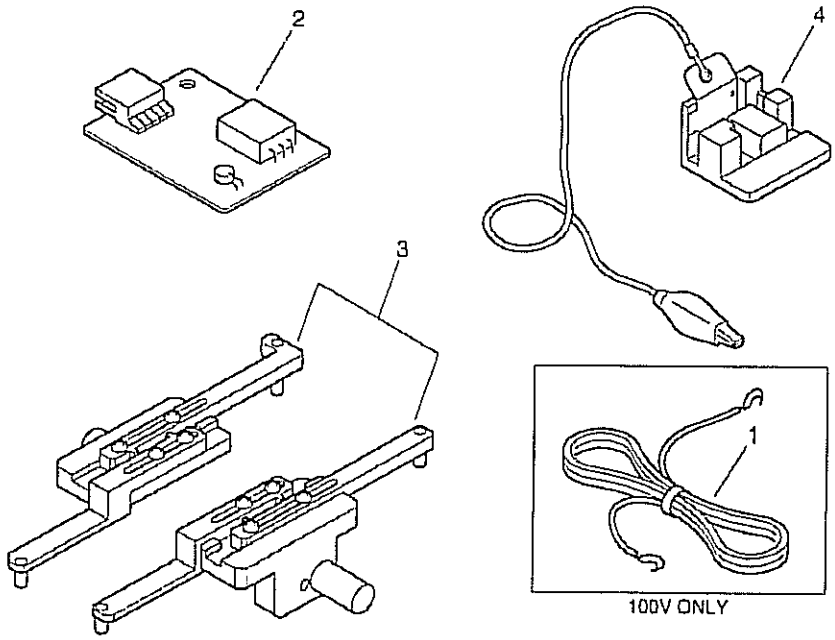

FIGURE & KEY NO.	PART NUMBER	RANK	Q'TY	DESCRIPTION	SERIAL NUMBER / REMARKS
020 -	NPN		RF	SPECIAL TOOLS 特殊工具	
1	FH2 — 5006 — 000		1	WIRE, GROUNDING アース　コード	100V ONLY
2	FY9 — 3014 — 000		1	ENVIRONMENT SENSOR TOOL 環境センサ　チェック工具	
3	FY9 — 3040 — 000		1	MIRROR POSITIONING TOOLS ミラー位置決め工具	
4	FY9 — 3041 — 000		1	TERMINAL, POTENTIAL SENSOR 電位センサ　チェック電極	

COPYRIGHT © 1998 CANON INC.
CANON 605/605V/600 REV.0 NOV. 1998 PRINTED IN JAPAN (IMPRIME AU JAPON)

FIGURE 100 EXTERNAL COVERS, PANELS, ETC.
外装カバー

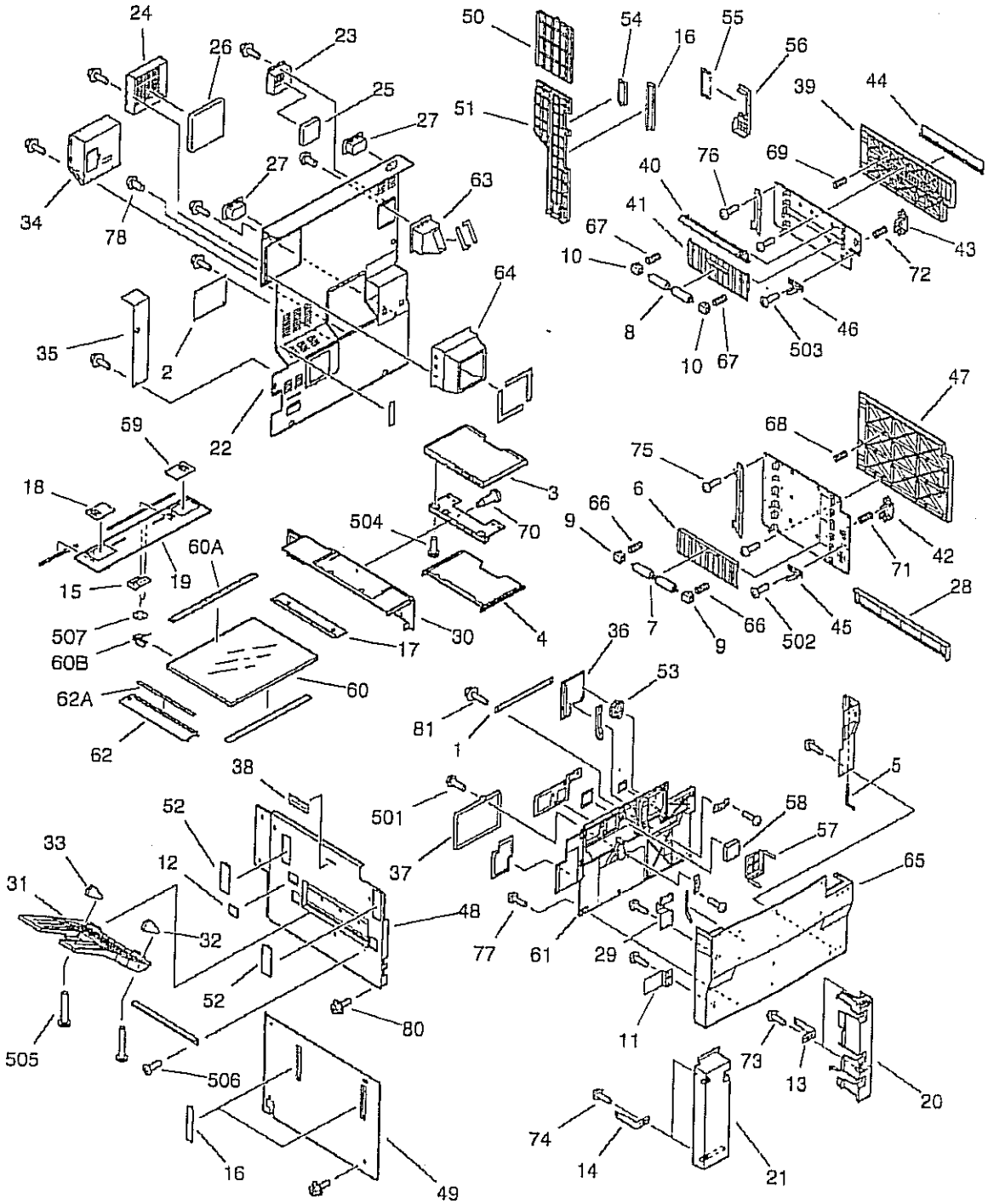

COPYRIGHT © 1998 CANON INC.
CANON 605/605V/600 REV.0 NOV. 1998 PRINTED IN JAPAN (IMPRIME AU JAPON)

FIGURE & KEY NO.	PART NUMBER	RANK	Q'TY	DESCRIPTION	SERIAL NUMBER / REMARKS
100 -	NPN		RF	EXTERNAL COVERS, PANELS, ETC. 外装カバー	
1	FA6 — 0745 — 000		1	TAPE, DOOR ドア テープ	
2	FB1 — 7157 — 000		1	COVER カバー	
3	FB1 — 7737 — 000		1	TRAY, DOCUMENT, UPPER 原稿置き台（上）	
4	FB1 — 7738 — 000		1	TRAY, DOCUMENT, LOWER 原稿置き台（下）	
5	FB2 — 0037 — 000		1	PIN, HINGE ヒンジ ピン	
6	FB2 — 7750 — 000		3	GUIDE, VERTICAL PATH SWING 縦パス揺動ガイド	
7	FB2 — 7754 — 000		3	ROLLER コロ	
8	FB2 — 7754 — 000		1	ROLLER コロ	
9	FB2 — 7755 — 000		6	BUSHING ブッシング	
10	FB2 — 7755 — 000		2	BUSHING ブッシング	
11	FB2 — 7864 — 000		1	PLATE, MAGNET マグネット受け板	
12	FB2 — 8021 — 000		1	COVER, CAP, LEFT キャップ カバー（左）	
13	FB2 — 8027 — 020		2	SUPPORT, FRONT COVER, LOWER 前カバー支え板（下）	
14	FB2 — 8027 — 020		2	SUPPORT, FRONT COVER, LOWER 前カバー支え板（下）	
15	FB2 — 8043 — 000		1	SUPPORT, REAR COVER, UPPER 後カバー支台（上）	
16	FB2 — 8102 — 000		3	COVER, HANDLE, 1 把手カバー（1）	
17	FB2 — 8226 — 000		1	SUPPORT, GLASS, RIGHT 右ガラス押え	
18	FB3 — 8123 — 020		1	PLATE, POCKET, LEFT 2 ポケット板金（左2）	
19	FB4 — 1359 — 000		1	COVER, REAR UPPER 後上カバー	
20	FB4 — 1377 — 000		1	COVER, RIGHT LOWER, FRONT 右下カバー（前）	
21	FB4 — 1378 — 000		1	COVER, LEFT LOWER, FRONT 左下カバー（前）	
22	FB4 — 1387 — 000		1	COVER, REAR 後カバー	
23	FB4 — 1391 — 000		1	CASE, OZONE FILTER, DRUM オゾン フィルタ ケース（ドラム）	
24	FB4 — 1392 — 000		1	CASE, OZONE FILTER, FIXING オゾン フィルタ ケース（定着）	
25	FB4 — 1393 — 000		1	FILTER, OZONE, DRUM オゾン フィルタ（ドラム）	
26	FB4 — 1394 — 000		1	FILTER, OZONE, FIXING オゾン フィルタ（定着）	
27	FB4 — 1396 — 000		2	HANDLE, REAR COVER 後カバー把手	
28	FB4 — 1423 — 000		1	COVER, RIGHT LOWER 右下カバー	
29	FB4 — 1437 — 000		1	ACTUATOR アクチュエータ	

COPYRIGHT © 1998 CANON INC.
CANON 605/505V600 REV.0 NOV. 1998 PRINTED IN JAPAN (IMPRIME AU JAPON)

FIGURE & KEY NO.	PART NUMBER	RANK	Q'TY	DESCRIPTION	SERIAL NUMBER / REMARKS
100 - 30	FB4 — 1439 — 000		1	COVER, RIGHT UPPER 右上カバー	
31	FB4 — 1457 — 000		1	TRAY, COPY 排紙トレイ	
32	FB4 — 1458 — 000		1	PLATE, SIDE GUIDE, FRONT サイド規制板（前）	
33	FB4 — 1459 — 000		1	PLATE, SIDE GUIDE, REAR サイド規制板（後）	
34	FB4 — 1558 — 000		1	COVER, CONNECTOR コネクタ　カバー	
35	FB4 — 1559 — 000		1	COVER, CONNECTOR コネクタ　カバー	
36	FB4 — 1717 — 000		1	COVER, TOOL 工具カバー	
37	FB4 — 1727 — 000		1	COVER, SERVICE BOOK サービス　ブック　カバー	
38	FB4 — 1735 — 000		1	PLATE, MIRROR MOUNT STOP ミラー台ストッパ	
39	FB4 — 1960 — 000		1	RIGHT DOOR, UPPER 右扉（上）	
40	FB4 — 1962 — 000		1	GUIDE, REGISTRATION, SWING レジスト前揺動ガイド	
41	FB4 — 1964 — 000		1	GUIDE, VERTICAL PATH SWING 縦パス揺動ガイド	
42	FB4 — 1965 — 000		1	HANDLE, RIGHT DOOR 右扉把手	
43	FB4 — 1965 — 000		1	HANDLE, RIGHT DOOR 右扉把手	
44	FB4 — 1967 — 000		1	PLATE, BLANKING 目隠し板	
45	FB4 — 1969 — 000		1	FLAG, RIGHT DOOR SENSOR 右扉センサ　フラグ	
46	FB4 — 1969 — 000		1	FLAG, RIGHT DOOR SENSOR 右扉センサ　フラグ	
47	FB4 — 1970 — 000		1	RIGHT DOOR, LOWER 右扉（下）	
48	FB4 — 5295 — 000		1	LEFT COVER, UPPER 左カバー（上）	
49	FB4 — 5296 — 000		1	LEFT COVER, LOWER 左カバー（下）	
50	FB4 — 5297 — 000		1	COVER, RIGHT REAR 右後カバー	
51	FB4 — 5298 — 000		1	COVER, WASTE TONER 廃トナー　カバー	
52	FB4 — 5306 — 000		2	PLATE, BLANKING 目隠し板	
53	FB4 — 5311 — 000		1	KNOB, DRUM ドラム　ツマミ	
54	FB4 — 7478 — 000		1	COVER, LATCH, RIGHT ラッチ板カバー（右）	
55	FB4 — 7882 — 000		1	COVER, LATCH BLANKING ラッチ目隠しカバー	
56	FB4 — 7883 — 000		1	COVER, HANDLE 把手カバー	
57	FB5 — 1836 — 000		1	MOUNT, FILTER フィルタ台	
58	FB5 — 1837 — 000		1	FILTER, AIR エア　フィルタ	
59	FC2 — 1163 — 040		1	PLATE, POCKET, RIGHT ポケット板（右）	

COPYRIGHT © 1998 CANON INC.
CANON 605/505V/600 REV.0 NOV. 1998 PRINTED IN JAPAN (IMPRIME AU JAPON)

FIGURE & KEY NO.	PART NUMBER	RANK	Q'TY	DESCRIPTION	SERIAL NUMBER / REMARKS
100 - 60	FF5 - 7652 - 000		1	GLASS, COPYBOARD 原稿台ガラス	AB SIZE
	FF5 - 8790 - 000		1	GLASS, COPYBOARD 原稿台ガラス	A/INCH SIZE
	FF5 - 8792 - 000		1	GLASS, COPYBOARD 原稿台ガラス	A SIZE
	FF5 - 8794 - 000		1	GLASS, COPYBOARD 原稿台ガラス	AB/INCH SIZE
60A	FS6 - 8695 - 000		1	PLATE, LENGTH INDEX 横サイズ プレート	AB SIZE
	FS6 - 8697 - 000		1	PLATE, LENGTH INDEX 横サイズ プレート	A/INCH SIZE
	FS6 - 8699 - 000		1	PLATE, LENGTH INDEX 横サイズ プレート	A SIZE
	FS6 - 8701 - 000		1	PLATE, LENGTH INDEX 横サイズ プレート	AB/INCH SIZE
60B	FB3 - 9907 - 000		1	PLATE, GROUNDING アース板	
61	FF5 - 7666 - 000		1	DUCT, FRONT COVER 前カバー ダクト	
62	FF5 - 7723 - 000		1	SUPPORT, GLASS, LEFT ガラス押え (左)	AB SIZE
	FF5 - 8791 - 000		1	SUPPORT, GLASS, LEFT ガラス押え (左)	A/INCH SIZE
	FF5 - 8793 - 000		1	SUPPORT, GLASS, LEFT ガラス押え (左)	A SIZE
	FF5 - 8795 - 000		1	SUPPORT, GLASS, LEFT ガラス押え (左)	AB/INCH SIZE
62A	FS6 - 8696 - 000		1	PLATE, SIZE INDEX 縦サイズ プレート	AB SIZE
	FS6 - 8698 - 000		1	PLATE, SIZE INDEX 縦サイズ プレート	A/INCH SIZE
	FS6 - 8700 - 000		1	PLATE, SIZE INDEX 縦サイズ プレート	A SIZE
	FS6 - 8702 - 000		1	PLATE, SIZE INDEX 縦サイズ プレート	AB/INCH SIZE
63	FF5 - 7942 - 000		1	DUCT, DRUM, 3 ドラム ダクト (3)	
64	FF5 - 7943 - 000		1	DUCT, FIXING, 3 定着ダクト (3)	
65	FF5 - 8907 - 000		1	COVER, FRONT 前カバー	GP605
	FF5 - 8908 - 000		1	COVER, FRONT 前カバー	GP605V
	FF5 - 8906 - 000		1	COVER, FRONT 前カバー	IR600
66	FS5 - 2921 - 000		6	SPRING, COMPRESSION アッシュク バネ	
67	FS5 - 2921 - 000		2	SPRING, COMPRESSION アッシュク バネ	
68	FS5 - 2922 - 000		6	SPRING, COMPRESSION アッシュク バネ	
69	FS5 - 2922 - 000		4	SPRING, COMPRESSION アッシュク バネ	
70	FS5 - 9161 - 000		2	SCREW,STEPPED,M4 ダンビス	
71	FS6 - 2826 - 000		1	SPRING, COMPRESSION アッシュク バネ	
72	FS6 - 2826 - 000		1	SPRING, COMPRESSION アッシュク バネ	

COPYRIGHT © 1998 CANON INC
CANON 660/660V/600 REV.0 NOV. 1998 PRINTED IN JAPAN (IMPRIME AU JAPON)

FIGURE & KEY NO.	PART NUMBER	RANK	QTY	DESCRIPTION	SERIAL NUMBER / REMARKS
100 - 73	XA9 — 0605 — 000		2	SCREW,M4X8 タイト ネジ	
74	XA9 — 0605 — 000		2	SCREW,M4X8 タイト ネジ	
75	XA9 — 0605 — 000		15	SCREW,M4X8 タイト ネジ	
76	XA9 — 0605 — 000		7	SCREW,M4X8 タイト ネジ	
77	XA9 — 0605 — 000		21	SCREW,M4X8 タイト ネジ	
78	XA9 — 0615 — 000		8	SCREW,M4X8 タイト ネジ	
79	XA9 — 0629 — 000		17	SCREW,RS,M4X8 RS タイト ネジ	
80	XA9 — 0643 — 000		AR	SCREW,RS,M4X10 RS タイト ネジ	
81	XA9 — 0721 — 000		1	SCREW,RS,M4X10 RS タイト ネジ	
501	XB1 — 2400 — 606		2	SCREW,MACH.,TRUSS HEAD,M4X6 バインド ネジ	
502	XB1 — 2400 — 609		1	SCREW,MACH.,TRUSS HEAD,M4X6 バインド ネジ	
503	XB1 — 2400 — 609		1	SCREW,MACH.,TRUSS HEAD,M4X6 バインド ネジ	
504	XB4 — 7300 — 609		2	SCREW,TAPPING,TRUSS HEAD,M3X6 バインド タッピン ネジ	
505	XB4 — 7301 — 009		4	SCREW,TAPPING,TRUSS HEAD,M3X10 バインド タッピン ネジ	
506	XB4 — 7400 — 809		2	SCREW,TAPPING,TRUSS HEAD,M4X8 バインド タッピン ネジ	
507	XD2 — 2300 — 402		2	RING,TOOTHED LOCK ハツキ トメワ	

COPYRIGHT © 1998 CANON INC.
CANON 605/605V/600 REV.0 NOV. 1998 PRINTED IN JAPAN (IMPRIME AU JAPON)

FIGURE 101 MACHINE FRONT PLATE
本体前側板

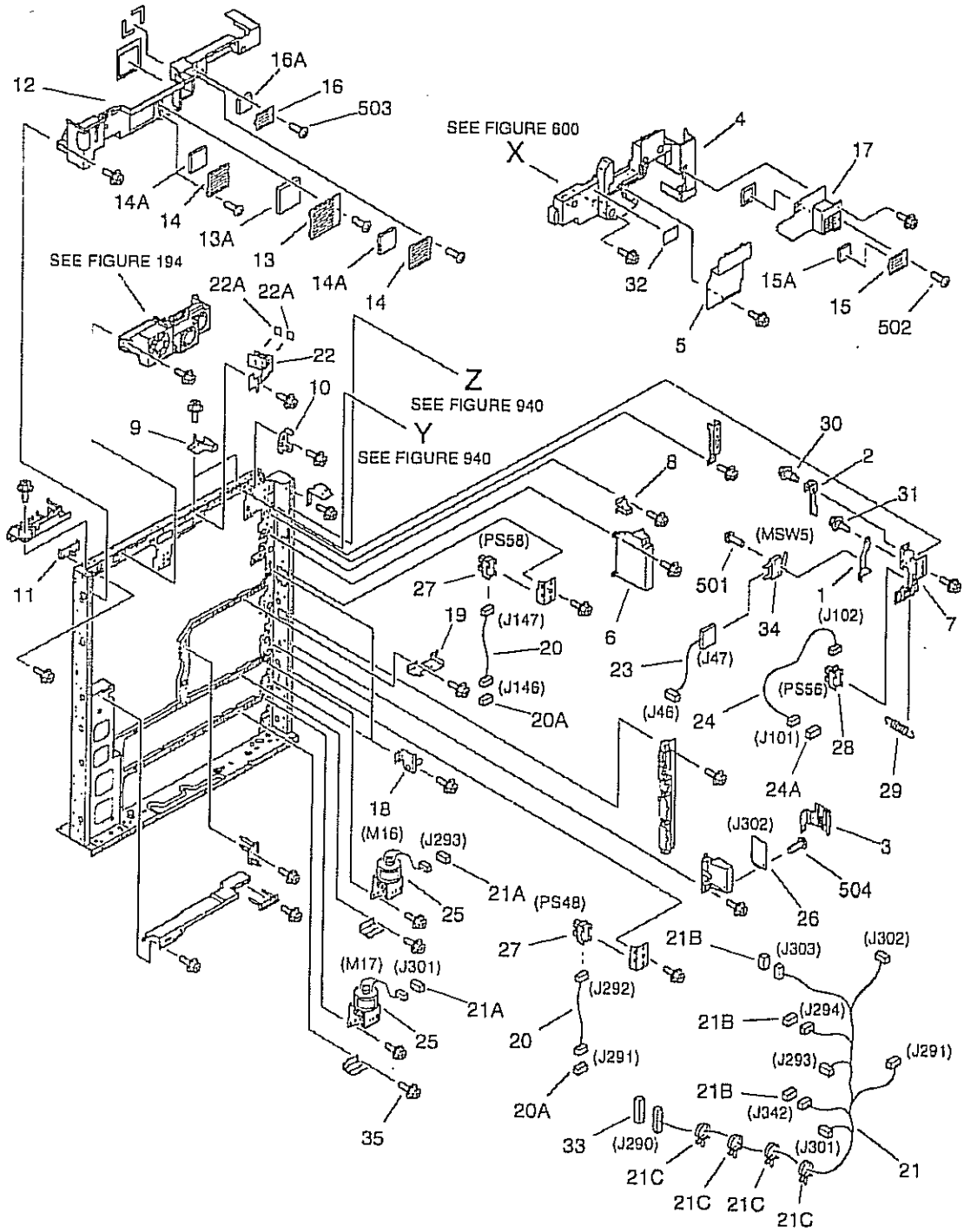

COPYRIGHT © 1998 CANON INC.
CANON 605/605V/600 REV.0 NOV. 1998 PRINTED IN JAPAN [IMPRIME AU JAPON]

FIGURE & KEY NO.	PART NUMBER	RANK	Q'TY	DESCRIPTION	SERIAL NUMBER / REMARKS
101 -	NPN		RF	MACHINE FRONT PLATE 本体前側板	
1	FB2 — 7559 — 000		1	MOUNT, SWITCH スイッチ台	
2	FB2 — 7560 — 000		1	COVER, SWITCH スイッチ　カバー	
3	FB2 — 8345 — 000		1	PLATE, GROUNDING アース板	
4	FB4 — 1384 — 000		1	COVER, INTERNAL, AP KIT 内カバー（APキット）	
5	FB4 — 1385 — 000		1	COVER, INTERNAL, PRIMARY 内カバー（一次）	
6	FB4 — 1386 — 000		1	COVER, INTERNAL, RIGHT LOWER 内カバー（右下）	
7	FB4 — 1430 — 000		1	HOLDER, DOOR SENSOR ドア　センサ　ホルダ	
8	FB4 — 5257 — 000		1	PLATE, TAPE テープ板	
9	FB4 — 5293 — 000		2	PLATE, INTERNAL COVER 内カバー　プレート	
10	FB5 — 0532 — 000		1	GUIDE, POTENTIAL CONTROL CABLE 電位制御束線ガイド	
11	FF5 — 7658 — 000		1	PLATE, POSITIONING, FIXING 定着位置決め板	
12	FF5 — 7661 — 000		1	COVER, INTERNAL, UPPER 内カバー（上）	
13	FF5 — 7662 — 000		1	COVER, FILTER フィルタ　カバー	
13A	FB4 — 1409 — 000		1	FILTER, AIR エア　フィルタ	
14	FF5 — 7663 — 000		2	COVER, FILTER フィルタ　カバー	
14A	FB4 — 1408 — 000		1	FILTER, AIR エア　フィルタ	
15	FF5 — 7664 — 000		1	COVER, FILTER フィルタ　カバー	
15A	FB4 — 1407 — 000		1	FILTER, AIR エア　フィルタ	
16	FF5 — 7664 — 000		1	COVER, FILTER フィルタ　カバー	
16A	FB4 — 1407 — 000		1	FILTER, AIR エア　フィルタ	
17	FF5 — 7882 — 000		1	COVER, INTERNAL, PRE-TRANSFER 内カバー（転写前）	
18	FF5 — 8139 — 000		3	PLATE, POSITIONING, FRONT 給紙位置決め板（前）	
19	FF5 — 8152 — 000		1	PLATE, LOCK, RIGHT 右ロック板	
20	FG6 — 1892 — 000		2	CABLE, RIGHT DOOR OPEN/CLOSE 右扉開閉束線	J148,147 J291,292
20A	VS1 — 5057 — 004		2	CONNECTOR, SNAP TIGHT チュウケイ　コネクタ	J146,291
21	FG6 — 1901 — 000		1	CABLE, MACHINE FRONT LOWER 本体前下束線	J290,291,293,294 J301,302,303,342
21A	VS1 — 5057 — 002		2	CONNECTOR, SNAP TIGHT チュウケイ　コネクタ	J293,301
21B	VS1 — 5057 — 003		3	CONNECTOR, SNAP TIGHT チュウケイ　コネクタ	J294,303,342
21C	WT2 — 5565 — 000		4	CLAMP, CABLE ソクセン　オサエ	

COPYRIGHT © 1998 CANON INC.

FIGURE & KEY NO.	PART NUMBER	RANK	Q'TY	DESCRIPTION	SERIAL NUMBER / REMARKS
101 - 22	FG6 — 2023 — 000		1	BEAM DETECT SENSOR PCB ASS'Y ビーム ディテクタ センサ回路基板	
22A	FB4 — 3118 — 000		2	SHEET, LIGHT BLOCKING 遮光シート	
23	FG6 — 2328 — 000		1	CABLE, MULTI DOOR INTERLOCK マルチ扉インターロック束線	J46,47
24	FG6 — 2330 — 000		1	CABLE, MULTI DOOR, CONNECTING マルチ扉中継束線	J101,102
24A	VS1 — 5057 — 003		1	CONNECTOR, SNAP TIGHT チュウケイ コネクタ	J101
25	FH6 — 1441 — 000		2	MOTOR, DC 7.2W DCモータ	M16,17 J293,301
26	FH7 — 7342 — 000		1	SENSOR UNIT, HUMIDITY 湿度センサ	J302
27	FH7 — 7462 — 000		2	PHOTO-INTERRUPTER フォトインタラプタ	PS58,48 J147,292
28	FH7 — 7462 — 000		1	PHOTO-INTERRUPTER フォトインタラプタ	PS56 J102
29	FS5 — 2958 — 000		1	SPRING, TENSION ヒッパリ バネ	
30	FS5 — 9166 — 000		1	SCREW,STEPPED,M4 ダン ビス	
31	FS5 — 9216 — 000		1	SCREW,RS STEPPED,M4 RS タイト 段ビス	
32	FS6 — 8821 — 000		1	LABEL, "WARNING LASER" レーザ注意ラベル	100/120V
	FS6 — 8822 — 000		1	LABEL, "WARNING LASER" レーザ注意ラベル	115/220/240V
33	VS1 — 6319 — 022		1	CONNECTOR, SNAP TIGHT チュウケイ コネクタ	J290
34	WC4 — 5153 — 000		1	MICRO SWITCH マイクロ スイッチ	MSW5 J47
35	XA9 — 0643 — 000		AR	SCREW,RS,M4X10 RS タイト ネジ	
501	XB1 — 2230 — 809		2	SCREW,MACH.,TRUSS HEAD,M2.3X6 バインド ネジ	
502	XB1 — 2400 — 606		1	SCREW,MACH.,TRUSS HEAD,M4X6 バインド ネジ	
503	XB1 — 2400 — 806		4	SCREW,MACH.,TRUSS HEAD,M4X8 バインド ネジ	
504	XB4 — 7300 — 609		1	SCREW,TAPPING,TRUSS HEAD,M3X6 バインド タッピン ネジ	

COPYRIGHT © 1998 CANON INC.
CANON 605/605V/600 REV.0 NOV.1998 PRINTED IN JAPAN [IMPRIME AU JAPON]

FIGURE 102 INTERNAL COMPONENTS 1
本体機械内部（1）

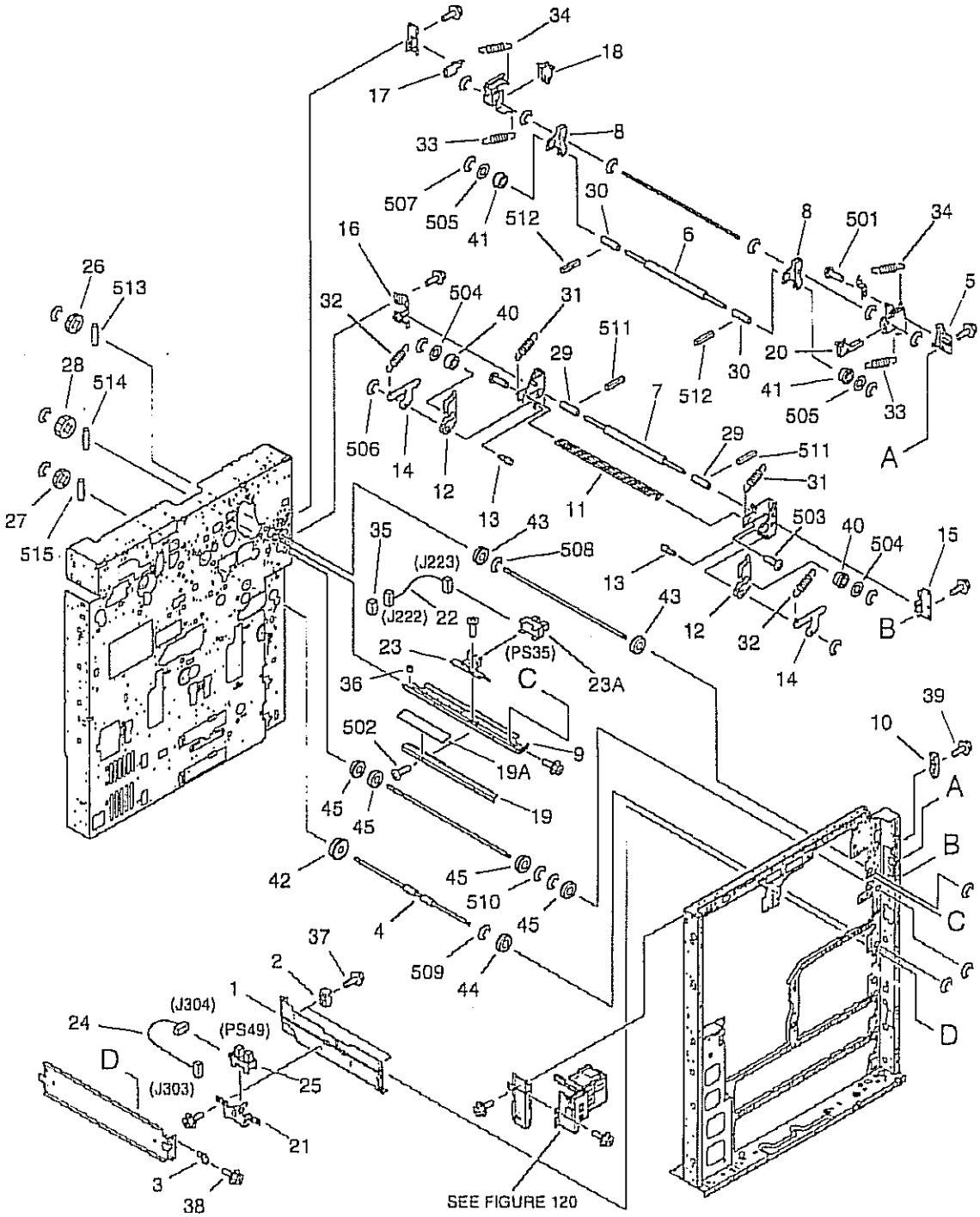

COPYRIGHT © 1998 CANON INC.
CANON 605/605V/600 REV.0 NOV. 1998 PRINTED IN JAPAN [IMPRIMÉ AU JAPON]

FIGURE & KEY NO.	PART NUMBER	RANK	Q'TY	DESCRIPTION	SERIAL NUMBER / REMARKS
102 -	NPN		RF	INTERNAL COMPONENTS 1 本体機械内部 (1)	
1	FB2 — 8002 — 030		1	GUIDE, VERTICAL PATH, MIDDLE 中縦パス ガイド	
2	FB2 — 8003 — 000		2	GUIDE, SWING 揺動ガイド	
3	FB2 — 8010 — 000		1	PLATE, PIN フロート ピン	
4	FB4 — 1350 — 000		1	ROLLER, VERTICAL PATH 縦パス ローラ	
5	FB4 — 1352 — 000		1	BLOCK, PRESSURE RELEASE 圧解除ブロック	
6	FB4 — 3731 — 000		1	ROLLER, FOAM RUBBER スポンジ ローラ	
7	FB4 — 3731 — 000		1	ROLLER, FOAM RUBBER スポンジ ローラ	
8	FB4 — 3732 — 000		2	ARM, PRESSURE 加圧アーム	
9	FB4 — 3741 — 000		1	GUIDE, CURL カール付けガイド	
10	FB4 — 3773 — 000		1	HOOK, MULTI DOOR マルチ扉フック	
11	FB4 — 3812 — 000		1	GUIDE, VERTICAL PATH, 2 レジ前縦パス ガイド (2)	
12	FB4 — 3814 — 000		2	ARM, PRESSURE 加圧アーム	
13	FB4 — 3816 — 000		2	SHAFT, PRESSURE 加圧軸	
14	FB4 — 3817 — 000		2	ARM, PRESSURE RELEASE 圧解除アーム	
15	FB4 — 3822 — 000		1	PLATE, HOLDER, FRONT 固定板 (前)	
16	FB4 — 3823 — 000		1	PLATE, HOLDER, REAR 固定板 (後)	
17	FB4 — 7839 — 000		1	PLATE, SHAFT STOP 軸止め板	
18	FF5 — 7667 — 000		1	ARM, RELEASE, REAR 解除アーム (後)	
19	FF5 — 8141 — 000		1	GUIDE, DELIVERY 排紙ガイド	
19A	FB4 — 3743 — 000		1	SHEET, GUIDE ガイド シート	
20	FF5 — 8147 — 000		1	ARM, RELEASE, FRONT 解除アーム (前)	
21	FF5 — 8194 — 000		1	MOUNT, PAPER SENSOR 紙検知台	
22	FG6 — 1867 — 000		1	CABLE, MULTI CURL INLET SENSOR マルチ カール付け入口センサ素線	J222,223
23	FG6 — 2305 — 000		1	CURL SENSOR UNIT カール付けセンサ ユニット	
23A	FH7 — 7462 — 000		1	PHOTO-INTERRUPTER フォトインタラプタ	PS35 J223
24	FG6 — 2331 — 000		1	CABLE, PATH SENSOR CONNECTING 縦パス センサ中継素線	J303,304
25	FH7 — 7462 — 000		1	PHOTO-INTERRUPTER フォトインタラプタ	PS49 J304
26	FS2 — 0566 — 000		1	GEAR, 18T 18T ギア	
27	FS2 — 0566 — 000		1	GEAR, 18T 18T ギア	

COPYRIGHT © 1998 CANON INC.

FIGURE & KEY NO.	PART NUMBER	RANK	Q'TY	DESCRIPTION	SERIAL NUMBER / REMARKS
102 - 28	FS5 — 0514 — 000		1	GEAR, 20T 20T ギア	
29	FS5 — 6582 — 000		2	COLLAR カラー	
30	FS5 — 6582 — 000		2	COLLAR カラー	
31	FS6 — 2825 — 000		2	SPRING, TENSION ヒッパリ バネ	
32	FS6 — 2828 — 000		2	SPRING, TENSION ヒッパリ バネ	
33	FS6 — 2888 — 000		2	SPRING, TENSION ヒッパリ バネ	
34	FS6 — 2889 — 000		2	SPRING, TENSION ヒッパリ バネ	
35	VS1 — 5057 — 003		1	CONNECTOR, SNAP TIGHT チュウケイ コネクタ	J222
36	WT2 — 0184 — 000		1	BUSHING ブッシング	
37	XA9 — 0628 — 000		4	SCREW,RS,M4X8 RS タイト ネジ	
38	XA9 — 0628 — 000		1	SCREW,RS,M4X8 RS タイト ネジ	
39	XA9 — 0643 — 000		AR	SCREW,RS,M4X10 RS タイト ネジ	
40	XG3 — 6012 — 405		2	BEARING, BALL ボール ベアリング	
41	XG3 — 6012 — 405		2	BEARING, BALL ボール ベアリング	
42	XG9 — 0249 — 000		1	BEARING, BALL ボール ベアリング	
43	XG9 — 0250 — 000		2	BEARING, BALL ボール ベアリング	
44	XG9 — 0250 — 000		1	BEARING, BALL ボール ベアリング	
45	XG9 — 0250 — 000		4	BEARING, BALL ボール ベアリング	
501	XB1 — 2300 — 609		1	SCREW,MACH.,TRUSS HEAD,M3X6 バインド ネジ	
502	XB1 — 2300 — 609		3	SCREW,MACH.,TRUSS HEAD,M3X6 バインド ネジ	
503	XB1 — 2400 — 609		2	SCREW,MACH.,TRUSS HEAD,M4X6 バインド ネジ	
504	XD1 — 1106 — 218		2	SHIM ヒョウジュン ワッシャ	
505	XD1 — 1106 — 223		2	SHIM ヒョウジュン ワッシャ	
506	XD2 — 1100 — 502		4	RING,E E リング	
507	XD2 — 1100 — 502		8	RING,E E リング	
508	XD2 — 1100 — 642		3	RING,E E リング	
509	XD2 — 1100 — 642		3	RING,E E リング	
510	XD2 — 1100 — 642		4	RING,E E リング	
511	XD3 — 1200 — 142		2	PIN,SPRING スプリング ピン	
512	XD3 — 1200 — 142		2	PIN,SPRING スプリング ピン	

COPYRIGHT © 1998 CANON INC.
CANON 605/605V/600 REV.0 NOV. 1998 PRINTED IN JAPAN (IMPRIME AU JAPON)

FIGURE & KEY NO.	PART NUMBER	RANK	Q'TY	DESCRIPTION	SERIAL NUMBER / REMARKS
102 - 513	XD3 — 2200 — 122		1	PIN,DOWEL ヘイコウ ピン	
514	XD3 — 2200 — 122		1	PIN,DOWEL ヘイコウ ピン	
515	XD3 — 2200 — 122		1	PIN,DOWEL ヘイコウ ピン	

COPYRIGHT © 1998 CANON INC.

FIGURE 103 INTERNAL COMPONENTS 2
本体機械内部（2）

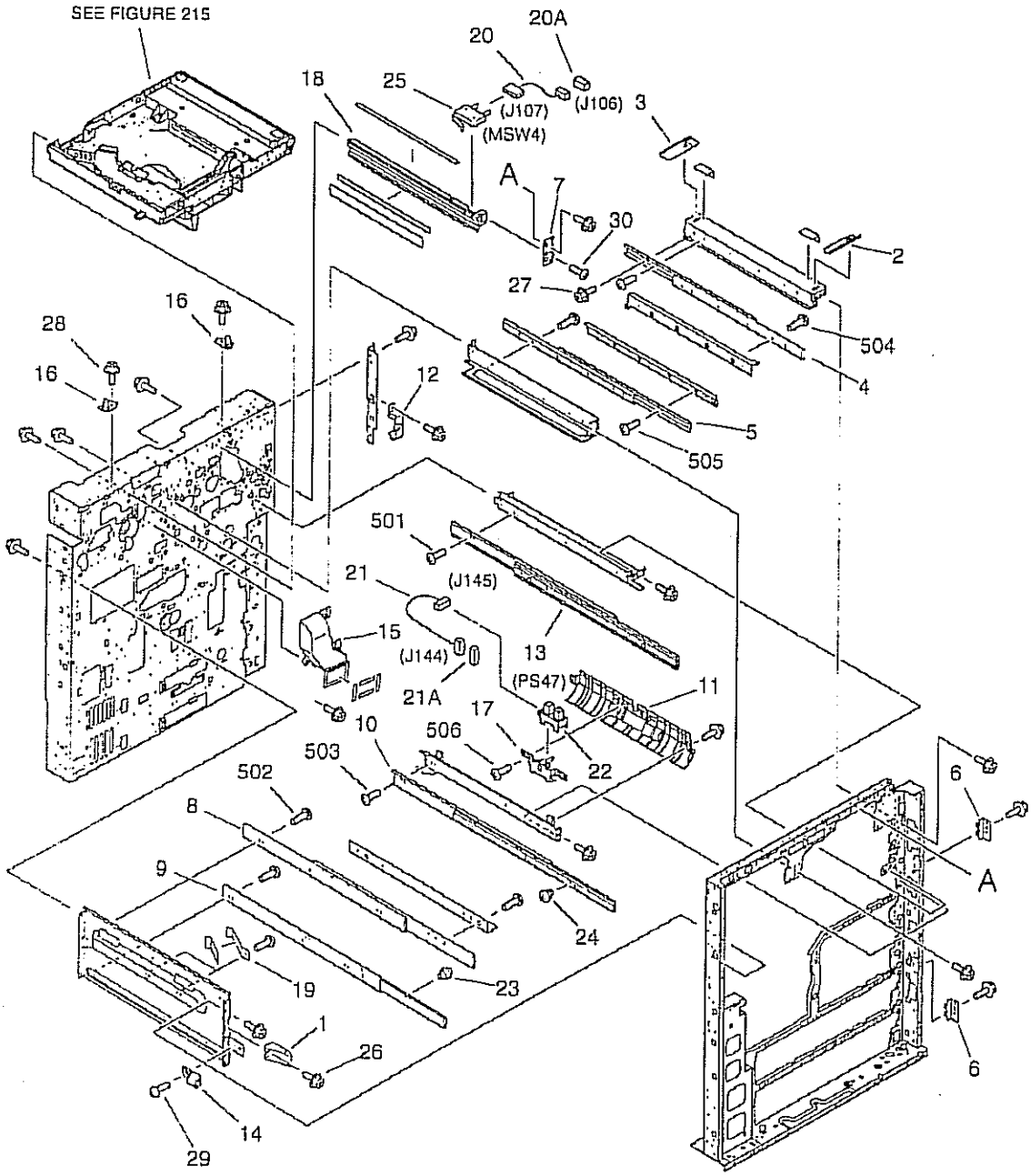

COPYRIGHT © 1998 CANON INC.
CANON 605/605V/600 REV.0 NOV. 1998 PRINTED IN JAPAN (IMPRIME AU JAPON)

FIGURE & KEY NO.	PART NUMBER	RANK	Q'TY	DESCRIPTION	SERIAL NUMBER / REMARKS
103 -	NPN		RF	INTERNAL COMPONENTS 2 本体機械内部 (2)	
1	FB2 — 8041 — 000		1	BLOCK, CLOSE クローズ ブロック	
2	FB4 — 1410 — 000		1	RAIL, SLIDE, FRONT スライド レール (前)	
3	FB4 — 1411 — 000		1	RAIL, SLIDE, REAR スライド レール (後)	
4	FB4 — 1418 — 000		1	RAIL, SLIDE スライド レール	
5	FB4 — 1418 — 000		1	RAIL, SLIDE スライド レール	
6	FB4 — 1421 — 000		2	MOUNT, LATCH ラッチ台	
7	FB4 — 1957 — 000		1	PLATE, RAIL POSITIONING レール位置決め板	
8	FB4 — 2041 — 000		1	RAIL, SLIDE, FIXING/FEEDER スライド レール (定着/搬送)	
9	FB4 — 2042 — 000		1	RAIL, SLIDE, DUPLEXING スライド レール (両面)	
10	FB4 — 2042 — 000		1	RAIL, SLIDE, DUPLEXING スライド レール (両面)	
11	FB4 — 3811 — 000		1	GUIDE, VERTICAL PATH レジ前縦パス ガイド	
12	FB4 — 7833 — 000		1	COVER, CONNECTOR, MULTI コネクタ カバー (マルチ)	
13	FB4 — 7845 — 000		1	RAIL, SLIDE, FIXING/FEEDER スライド レール (定着/搬送)	
14	FF5 — 2930 — 000		1	MOUNT, MAGNET マグネット台	
15	FF5 — 7654 — 000		1	DUCT, FEEDER JOINT 搬送連結ダクト	
16	FF5 — 7655 — 000		2	PLATE, LENS MOUNT POSITIONING レンズ台位置決め板	
17	FF5 — 8194 — 000		1	MOUNT, PAPER SENSOR 紙検知台	
18	FF5 — 8661 — 000		1	RAIL, PRIMARY, RIGHT 一次レール (右)	
19	FF5 — 8895 — 000		2	SPRING, LEAF イタ バネ	
20	FG6 — 1857 — 000		1	CABLE, SWITCH CONNECTING スイッチ中継束線	J106,107
20A	VS1 — 5057 — 002		1	CONNECTOR, SNAP TIGHT チュウケイ コネクタ	J106
21	FG6 — 1896 — 000		1	CABLE, PATH SENSOR CONNECTING 縦パス センサ中継束線	J144,145
21A	VS1 — 5057 — 003		1	CONNECTOR, SNAP TIGHT チュウケイ コネクタ	J144
22	FH7 — 7462 — 000		1	PHOTO-INTERRUPTER フォトインタラプタ	PS47 J145
23	FS2 — 9343 — 000		2	SCREW,STEPPED,M4 段ビス	
24	FS2 — 9343 — 000		2	SCREW,STEPPED,M4 段ビス	
25	WC4 — 0153 — 000		1	MICRO SWITCH マイクロ スイッチ	MSW4 J107
26	XA9 — 0628 — 000		2	SCREW,RS,M4X8 RS タイト ネジ	
27	XA9 — 0628 — 000		2	SCREW,RS,M4X8 RS タイト ネジ	

COPYRIGHT © 1998 CANON INC.

FIGURE & KEY NO.	PART NUMBER	RANK	Q'TY	DESCRIPTION	SERIAL NUMBER / REMARKS
103 - 28	XA9 — 0643 — 000		AR	SCREW,RS,M4X10 RS タイト ネジ	
29	XA9 — 0670 — 000		1	SCREW,M3X6 セムス ネジ	
30	XA9 — 0915 — 000		1	SCREW,M3X6 タイト ネジ	
501	XB1 — 2400 — 409		3	SCREW,MACH.,TRUSS HEAD,M4X4 バインド ネジ	
502	XB1 — 2400 — 409		9	SCREW,MACH.,TRUSS HEAD,M4X4 バインド ネジ	
503	XB1 — 2400 — 409		3	SCREW,MACH.,TRUSS HEAD,M4X4 バインド ネジ	
504	XB1 — 2400 — 609		9	SCREW,MACH.,TRUSS HEAD,M4X6 バインド ネジ	
505	XB1 — 2400 — 609		6	SCREW,MACH.,TRUSS HEAD,M4X6 バインド ネジ	
506	XB1 — 2400 — 609		2	SCREW,MACH.,TRUSS HEAD,M4X6 バインド ネジ	

COPYRIGHT © 1998 CANON INC.
CANON 605/605V/600 REV.0 NOV. 1998 PRINTED IN JAPAN (IMPRIME AU JAPON)

FIGURE 104 INTERNAL COMPONENTS 3
本体機械内部（3）

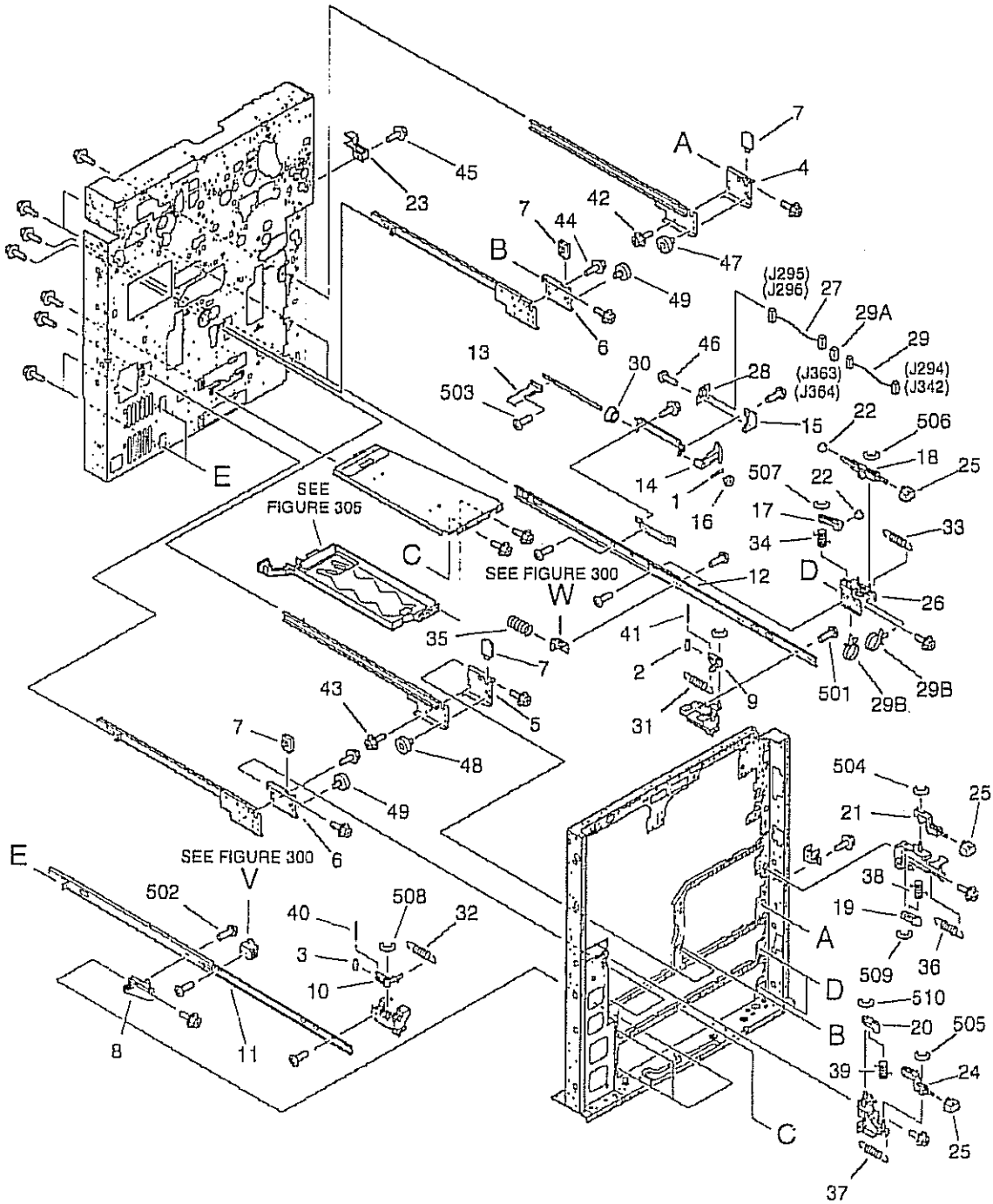

COPYRIGHT © 1998 CANON INC.
CANON 605/605V/600 REV.0 NOV. 1998 PRINTED IN JAPAN (IMPRIME AU JAPON)

FIGURE & KEY NO.	PART NUMBER	RANK	QTY	DESCRIPTION	SERIAL NUMBER / REMARKS
104 -	NPN		RF	INTERNAL COMPONENTS 3 本体機械内部 (3)	
1	FA5 — 2924 — 000		2	PIN,DOWEL ヘイコウ ピン	
2	FA9 — 1969 — 000		2	ROLLER, TRANSFER テンシヤ コロ	
3	FA9 — 1969 — 000		2	ROLLER, TRANSFER テンシヤ コロ	
4	FB2 — 7887 — 020		1	SUPPORT, RIGHT RAIL 右レール支持板	
5	FB2 — 7887 — 020		1	SUPPORT, RIGHT RAIL 右レール支持板	
6	FB2 — 7888 — 020		2	SUPPORT, LEFT RAIL 左レール支持板	
7	FB2 — 8033 — 020		4	BLOCK, DECK RAIL STOP デッキ レール ストッパ	
8	FB3 — 9345 — 000		2	SUPPORT, RAIL, LEFT FRONT レール支板 (左前)	
9	FB3 — 9356 — 000		2	LEVER, CASSETTE, RIGHT カセット レバー (右)	
10	FB4 — 0650 — 000		2	LEVER, CASSETTE, LEFT カセット レバー (左)	
11	FB4 — 1341 — 000		2	RAIL, SLIDE, LEFT スライド レール (左)	
12	FB4 — 1342 — 000		2	RAIL, SLIDE, RIGHT スライド レール (右)	
13	FB4 — 1355 — 000		2	PLATE, LIFTING リフタ板	
14	FB4 — 2018 — 000		2	GEAR, 16T 16T ギア	
15	FB4 — 2023 — 000		2	HOLDER, PAPER SENSOR PCB 残量検知基板ホルダ	
16	FB4 — 2024 — 000		2	COUPLING カップリング	
17	FB4 — 3699 — 000		2	ARM, CASSETTE RELEASE カセット解除アーム	
18	FB4 — 5255 — 000		2	BUTTON, CASSETTE RELEASE カセット解除ボタン	
19	FB4 — 5269 — 000		1	ARM, CASSETTE RELEASE カセット解除アーム	
20	FB4 — 5269 — 000		1	ARM, CASSETTE RELEASE カセット解除アーム	
21	FB4 — 5270 — 000		1	BUTTON, RELEASE, RIGHT 解除ボタン (右)	
22	FB4 — 5335 — 000		4	ROLLER, CAM カム コロ	
23	FB4 — 7834 — 000		1	COVER, CONNECTOR, CURL コネクタ カバー (カール付け)	
24	FB4 — 7841 — 000		1	BUTTON, RELEASE, LEFT 解除ボタン (左)	
25	FB4 — 7843 — 000		4	BUTTON ボタン	
26	FF5 — 7745 — 000		2	SUPPORT, RAIL, RIGHT FRONT レール支板 (右前)	
27	FG6 — 1906 — 000		2	CABLE, CASSETTE PAPER SENSOR カセット残量検知束線	J295,363 J296,364
28	FG6 — 1941 — 000		2	PAPER SENSOR PCB ASSEMBLY 紙残量検知回路基板	
29	FG6 — 2334 — 000		2	CABLE, CASSETTE PAPER SENSOR カセット残量検知束線	J294,363 J342,364

COPYRIGHT © 1998 CANON INC.

FIGURE & KEY NO.	PART NUMBER	RANK	QTY	DESCRIPTION	SERIAL NUMBER / REMARKS
104 - 29A	VS1 — 5057 — 003		1	CONNECTOR, SNAP TIGHT チュウケイ コネクタ	J363,364
29B	WT2 — 5178 — 000		2	CLIP, CABLE ロッキング ワイヤ サドル	
30	FS5 — 1787 — 000		2	BUSHING ブッシング	
31	FS6 — 2667 — 000		2	SPRING, TENSION ヒッパリ バネ	
32	FS6 — 2667 — 000		2	SPRING, TENSION ヒッパリ バネ	
33	FS6 — 2740 — 000		2	SPRING, TENSION ヒッパリ バネ	
34	FS6 — 2741 — 000		2	SPRING, TORSION ネジリ バネ	
35	FS6 — 2746 — 000		2	SPRING, COMPRESSION アッシュク バネ	
36	FS6 — 2986 — 000		1	SPRING, TENSION ヒッパリ バネ	
37	FS6 — 2986 — 000		1	SPRING, TENSION ヒッパリ バネ	
38	FS6 — 2987 — 000		1	SPRING, TORSION ネジリ バネ	
39	FS6 — 2987 — 000		1	SPRING, TORSION ネジリ バネ	
40	FS6 — 4243 — 000		2	SHAFT, ROLLER コロ軸	
41	FS6 — 4243 — 000		2	SHAFT, ROLLER コロ軸	
42	XA9 — 0628 — 000		1	SCREW,RS,M4X8 RS タイト ネジ	
43	XA9 — 0628 — 000		1	SCREW,RS,M4X8 RS タイト ネジ	
44	XA9 — 0628 — 000		2	SCREW,RS,M4X8 RS タイト ネジ	
45	XA9 — 0643 — 000		AR	SCREW,RS,M4X10 RS タイト ネジ	
46	XA9 — 0673 — 000		2	SCREW,M3X4.5 タイト ネジ	
47	XG9 — 0224 — 000		1	BEARING ベアリング	
48	XG9 — 0224 — 000		1	BEARING ベアリング	
49	XG9 — 0302 — 000		2	BEARING ベアリング	
501	XB1 — 2400 — 409		14	SCREW,MACH.,TRUSS HEAD,M4X4 バインド ネジ	
502	XB1 — 2400 — 409		10	SCREW,MACH.,TRUSS HEAD,M4X4 バインド ネジ	
503	XB1 — 2400 — 609		6	SCREW,MACH.,TRUSS HEAD,M4X6 バインド ネジ	
504	XD2 — 1100 — 402		2	RING,E E リング	
505	XD2 — 1100 — 402		2	RING,E E リング	
506	XD2 — 1100 — 402		4	RING,E E リング	
507	XD2 — 1100 — 502		4	RING,E E リング	
508	XD2 — 1100 — 502		2	RING,E E リング	

COPYRIGHT © 1998 CANON INC.
CANON 605/605W/600 REV.0 NOV. 1998 PRINTED IN JAPAN (IMPRIME AU JAPON)

FIGURE & KEY NO.	PART NUMBER	RANK	Q'TY	DESCRIPTION	SERIAL NUMBER / REMARKS
104 - 509	XD2 — 1100 — 642		1	RING,E E リング	
510	XD2 — 1100 — 642		1	RING,E E リング	

COPYRIGHT © 1998 CANON INC.

FIGURE 105 INTERNAL COMPONENTS 4
本体機械内部（4）

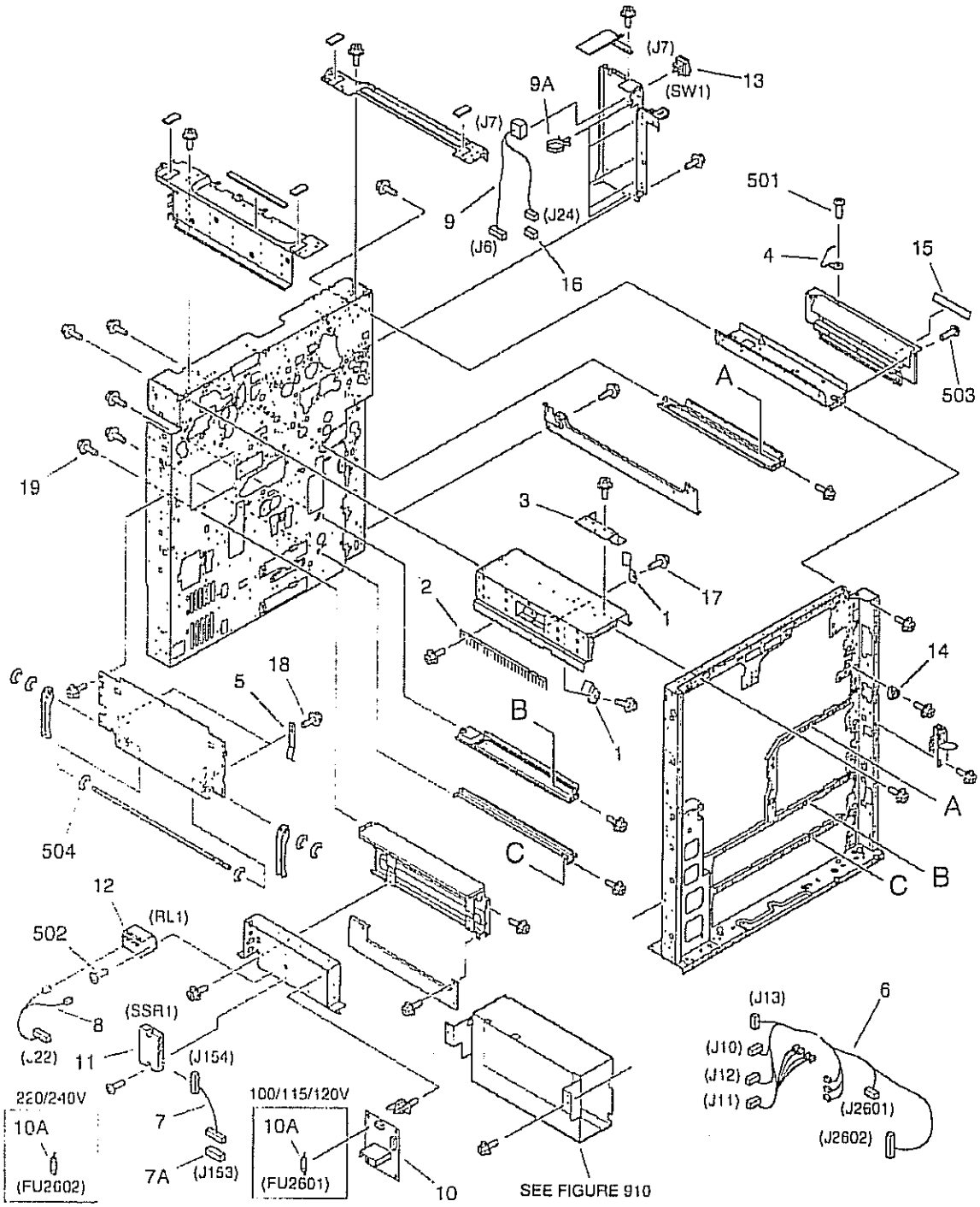

COPYRIGHT © 1998 CANON INC.
CANON 605/605V/600 REV.0 NOV. 1998 PRINTED IN JAPAN (IMPRIMÉ AU JAPON)

FIGURE & KEY NO.	PART NUMBER	RANK	QTY	DESCRIPTION	SERIAL NUMBER / REMARKS
105 -	NPN		RF	INTERNAL COMPONENTS 4 本体機械内部 (4)	
1	FB2 — 7160 — 000		2	SPRING, LEAF 板バネ	
2	FB2 — 8248 — 020		1	ELIMINATOR, STATIC CHARGE 除電ブラシ	
3	FB4 — 1513 — 000		1	COVER, LEVER 運動レバー　カバー	
4	FB4 — 1869 — 000		1	BLOCK, SHUTTER SLIDE シャッタ　スライド	
5	FB4 — 9034 — 000		2	SPRING, LEAF 板バネ	
6	FG6 — 1809 — 000		1	CABLE, AC UNIT, 2 ACユニット束線 (2)	100/115/120V J10-13,2601,2602
	FG6 — 1831 — 000		1	CABLE, AC UNIT, 2 ACユニット束線 (2)	220/240V J10-13,2601,2602
7	FG6 — 1811 — 000		1	CABLE, SSR CONNECTING SSR中継束線	J153,154
7A	VS1 — 5057 — 006		1	CONNECTOR, SNAP TIGHT チュウケイ　コネクタ	J153
8	FG6 — 1812 — 000		1	DC CABLE, AC RELAY ACリレーDC束線	J22
9	FG6 — 1815 — 000		1	CABLE, MAIN SWITCH メイン　スイッチ束線	J6,7,24
9A	WT2 — 5565 — 000		5	CLAMP, CABLE ソクセン　オサエ	
10	FG6 — 1937 — 000		1	HEATER CONTROLLER PCB ASSEMBLY ヒータ　コントローラ回路基板	110/115/120V
	FG6 — 1938 — 000		1	HEATER CONTROLLER PCB ASSEMBLY ヒータ　コントローラ回路基板	220/240V
10A	VD5 — 0322 — 501		1	FUSE, 2.5A 125V ヒューズ	100/115/120V FU2601
	VD7 — 1832 — 501		1	FUSE, 2.5A 250V ヒューズ	220/240V FU2602
11	FH4 — 5449 — 000		1	SSR SSR	100V SSR1 J154
	FH4 — 6055 — 000		1	SSR SSR	115/120V SSR1 J154
	FH4 — 6046 — 000		1	SSR SSR	220/240V SSR1 J154
12	FH7 — 6208 — 000		1	RELAY, POWER リレー	RL1
13	FH7 — 6209 — 000		1	SWITCH, MAIN メイン　スイッチ	SW1 J7
14	FS5 — 1798 — 000		1	BUSHING ブッシング	
15	FS6 — 8820 — 000		1	LABEL, "WARNING LASER" レーザ注意ラベル	100/120V
	FS5 — 8623 — 000		1	LABEL, "WARNING LASER" レーザ注意ラベル	115/220/240V
16	VS1 — 5057 — 002		1	CONNECTOR, SNAP TIGHT チュウケイ　コネクタ	J24
17	XA9 — 0628 — 000		2	SCREW,RS,M4X8 RS　タイト　ネジ	
18	XA9 — 0628 — 000		2	SCREW,RS,M4X8 RS　タイト　ネジ	
19	XA9 — 0643 — 000		AR	SCREW,RS,M4X10 RS　タイト　ネジ	
501	XB1 — 2300 — 609		1	SCREW,MACH.,TRUSS HEAD,M3X6 バインド　ネジ	

COPYRIGHT © 1998 CANON INC.
CANON 605/605V/600 REV.0 NOV. 1998 PRINTED IN JAPAN (IMPRIME AU JAPON)

FIGURE & KEY NO.	PART NUMBER	RANK	Q'TY	DESCRIPTION	SERIAL NUMBER / REMARKS
105 - 502	XB2 — 4300 — 805		4	SCREW,W/WASHER,M3X6 バネツキ ナベ ネジ	
503	XB6 — 7400 — 609		6	SCREW,TP,M4X6 TP ネジ	
504	XD2 — 1100 — 642		6	RING,E E リング	

COPYRIGHT © 1998 CANON INC.
CANON 605/605V/600 REV.0 NOV. 1998 PRINTED IN JAPAN (IMPRIME AU JAPON)

FIGURE 106 MACHINE REAR PLATE 1
本体後側板（1）

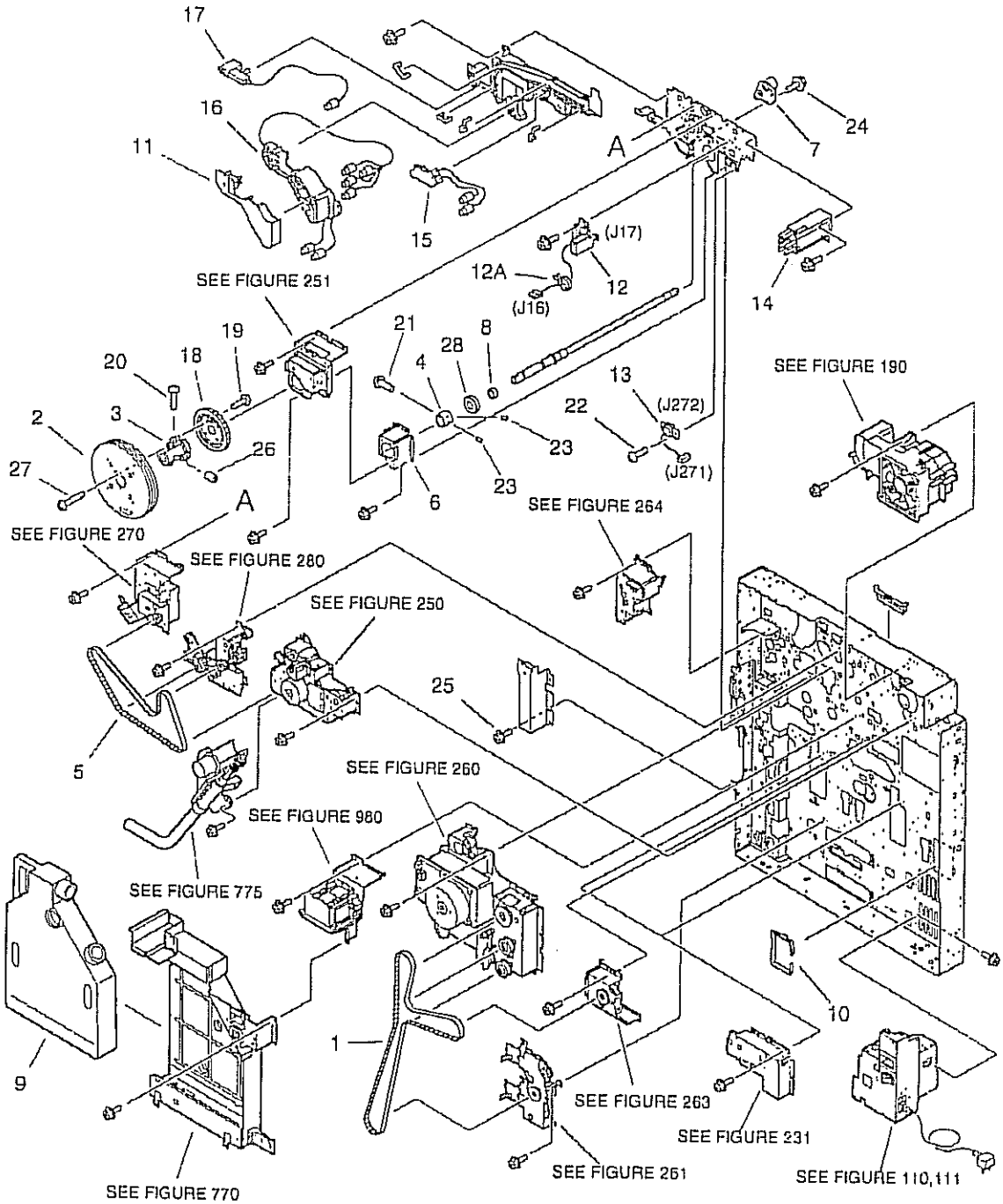

COPYRIGHT © 1998 CANON INC. CANON 605/605W/600 REV.0 NOV. 1998 PRINTED IN JAPAN (IMPRIME AU JAPON)

FIGURE & KEY NO.	PART NUMBER	RANK	Q'TY	DESCRIPTION	SERIAL NUMBER / REMARKS
106 -	NPN		RF	MACHINE REAR PLATE 1 本体後側板 (1)	
1	FB4 — 1354 — 000		1	BELT, DRIVE, PAPER PICK-UP 給紙駆動ベルト	
2	FB4 — 1750 — 000		1	FLYWHEEL フライホイール	
3	FB4 — 1751 — 000		1	SUPPORT, FLYWHEEL フライホイール支持台	
4	FB4 — 1753 — 000		1	COLLAR, THRUST STOP スラスト ストッパ	
5	FB4 — 1755 — 000		1	BELT, TIMING, DEVELOPING 現像タイミング ベルト	
6	FB4 — 1767 — 000		1	PLATE, BEARING SUPPORT, REAR ベアリング支持板 (後)	
7	FB4 — 1781 — 000		1	HOLDER, POSITIONING, REAR 位置決めホルダ (後)	
8	FB4 — 1801 — 000		1	SPACER, DRUM SHAFT ドラム軸スペーサ	
9	FB4 — 1953 — 000		1	BOTTLE, WASTE TONER 廃トナー ボトル	
10	FB4 — 9032 — 000		1	COVER, EDGE エッジ カバー	
11	FB4 — 9794 — 000		1	HOLDER, CONNECTOR コネクタ ホルダ	
12	FG6 — 1855 — 000		1	CABLE, DRUM HEATER CONNECTING ドラム ヒータ中継束線	J16,17
12A	WT2 — 5565 — 000		5	CLAMP, CABLE ソクセン オサエ	
13	FG6 — 3569 — 000		1	CABLE, BIAS SEPARATION CLAW 分離爪バイアス束線	J271,272
14	FH2 — 9232 — 000		1	JOINT CONNECTOR UNIT, 1 連結コネクタ (1)	
15	FH2 — 9233 — 000		1	JOINT CONNECTOR UNIT, 2 連結コネクタ (2)	
16	FH2 — 9234 — 000		1	JOINT CONNECTOR UNIT, 3 連結コネクタ (3)	
17	FH2 — 9235 — 000		1	JOINT CONNECTOR UNIT, 4 連結コネクタ (4)	
18	FS7 — 0011 — 000		1	GEAR, 90T 90T ギア	
19	XA9 — 0207 — 000		2	SCREW,M4X12 セムス ネジ	
20	XA9 — 0207 — 000		1	SCREW,M4X12 セムス ネジ	
21	XA9 — 0249 — 000		2	SCREW,M4X8 ビス	
22	XA9 — 0384 — 000		2	SCREW,TP,M3X8 TP ネジ	
23	XA9 — 0427 — 000		2	SETSCREW,M4X8 ロッカク アナツキ トメネジ	
24	XA9 — 0628 — 000		14	SCREW,RS,M4X8 RS タイト ネジ	
25	XA9 — 0643 — 000		AR	SCREW,RS,M4X10 RS タイト ネジ	
26	XA9 — 1089 — 000		2	SETSCREW,M6X10 トメ ネジ	
27	XA9 — 1090 — 000		2	SCREW,W/WASHER,M5X25 セムス ネジ	
28	XG9 — 0248 — 000		1	BEARING, BALL, 6004ZZNR*C3 ボール ベアリング	

COPYRIGHT © 1998 CANON INC.
CANON 605/606V1000 REV.0 NOV. 1998 PRINTED IN JAPAN (IMPRIME AU JAPON)

FIGURE 107 MACHINE REAR PLATE 2
本体後側板（2）

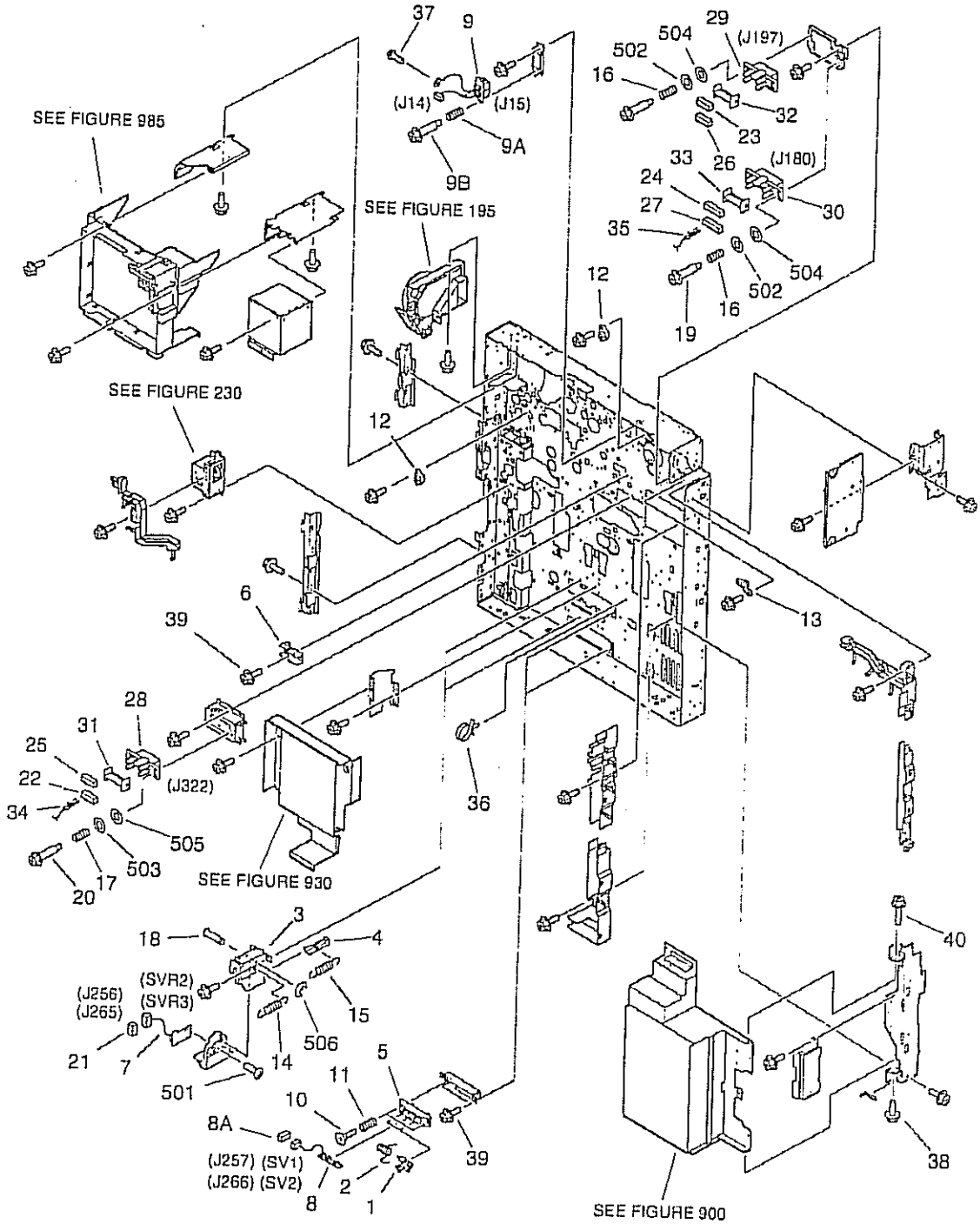

COPYRIGHT © 1998 CANON INC.
CANON 605/605V/600 REV.0 NOV. 1998 PRINTED IN JAPAN (IMPRIME AU JAPON)

FIGURE & KEY NO.	PART NUMBER	RANK	Q'TY	DESCRIPTION	SERIAL NUMBER / REMARKS
107 -	NPN		RF	MACHINE REAR PLATE 2 本体後側板 (2)	
1	FB1 - 8735 - 000		4	ARM, SENSOR センサ アーム	
2	FB1 - 8737 - 000		4	SPRING, TORSION ネジリ バネ	
3	FB3 - 9362 - 000		2	MOUNT, VR HOLDER ボリューム ホルダ基台	
4	FB3 - 9363 - 000		2	SHAFT, SLIDE スライド シャフト	
5	FB3 - 9364 - 000		2	HOLDER, SWITCH スイッチ ホルダ	
6	FF5 - 7665 - 000		1	HOLDER, STOP ストッパ ホルダ	
7	FG5 - 1957 - 000		2	CASSETTE VR PCB ASSEMBLY カセット ボリューム回路基板	SVR2,3 J256,265
8	FG5 - 8221 - 000		2	CASSETTE SENSOR PCB ASSEMBLY カセット紙検知回路基板	SV1,2 J257,266
8 A	VS1 - 5057 - 004		2	CONNECTOR, SNAP TIGHT チュウケイ コネクタ	J257,266
9	FG6 - 1904 - 000		1	CABLE, FIXING DRAWER CONNECT 定着ドロア中継束線	J14,15
9 A	FS5 - 2964 - 000		2	SPRING, COMPRESSION アッシュク バネ	
9 B	FS5 - 9282 - 000		2	SCREW, STEPPED 段ビス	
10	FS2 - 9327 - 000		4	SCREW,STEPPED,M4 ダン ビス	
11	FS3 - 2044 - 000		4	SPRING, COMPRESSION アッシュク バネ	
12	FS5 - 1468 - 020		2	BUSHING, 2 ブッシング (2)	
13	FS5 - 1804 - 000		1	BUSHING ブッシング	
14	FS5 - 2322 - 000		2	SPRING, TENSION ヒッパリ バネ	
15	FS5 - 2323 - 020		2	SPRING, TENSION ヒッパリ バネ	
16	FS5 - 2965 - 000		4	SPRING, COMPRESSION アッシュク バネ	
17	FS5 - 2965 - 000		2	SPRING, COMPRESSION アッシュク バネ	
18	FS5 - 7128 - 000		2	SHAFT 支持軸	
19	FS5 - 9282 - 000		4	SCREW, STEPPED 段ビス	
20	FS5 - 9282 - 000		2	SCREW, STEPPED 段ビス	
21	VS1 - 5057 - 003		2	CONNECTOR, SNAP TIGHT チュウケイ コネクタ	J256,265
22	VS1 - 6313 - 012		1	CONNECTOR, 12P, FEMALE コネクタ (メス)	J322
23	VS1 - 6313 - 013		1	CONNECTOR, 13P, FEMALE コネクタ (メス)	J197
24	VS1 - 6313 - 020		1	CONNECTOR, 20P, FEMALE コネクタ (メス)	J180
25	VS1 - 6314 - 012		1	CONNECTOR, 12P, FEMALE コネクタ (メス)	J322
26	VS1 - 6314 - 013		1	CONNECTOR, 13P, FEMALE コネクタ (メス)	J197

COPYRIGHT © 1998 CANON INC.
CANON 605/606V/600 REV.0 NOV. 1998 PRINTED IN JAPAN (IMPRIME AU JAPON)

FIGURE & KEY NO.	PART NUMBER	RANK	Q'TY	DESCRIPTION	SERIAL NUMBER / REMARKS
107 - 27	VS1 — 6314 — 020		1	CONNECTOR, 20P, FEMALE コネクタ (メス)	J180
28	VS1 — 6328 — 024		1	CONNECTOR, 24P, FEMALE コネクタ (メス)	J322
29	VS1 — 6328 — 026		1	CONNECTOR, 26P, FEMALE コネクタ (メス)	J197
30	VS1 — 6328 — 040		1	CONNECTOR, 40P, FEMALE コネクタ (メス)	J180
31	VT2 — 5161 — 024		1	HOLDER, CONNECTOR, 24P コネクタ ホルダ	J322
32	VT2 — 5161 — 026		1	HOLDER, CONNECTOR, 26P コネクタ ホルダ	J197
33	VT2 — 5161 — 040		1	HOLDER, CONNECTOR, 40P コネクタ ホルダ	J180
34	WS3 — 5607 — 000		4	SOCKET CONTACT, 20-24AWG コンタクト	J322
35	WS3 — 5607 — 000		2	SOCKET CONTACT, 20-24AWG コンタクト	J180
36	WT2 — 5565 — 000		2	CLAMP, CABLE ソクセン オサエ	
37	XA9 — 0265 — 000		1	SCREW,W/WASHER,TRUSS HEAD ザツキ バインド ネジ	
38	XA9 — 0629 — 000		1	SCREW,RS,M4X8 RS タイト ネジ	
39	XA9 — 0643 — 000		AR	SCREW,RS,M4X10 RS タイト ネジ	
40	XA9 — 0774 — 000		1	SCREW,RS,M4X16 RS タイト ネジ	
501	XB4 — 7400 — 809		2	SCREW,TAPPING,TRUSS HEAD,M4X8 バインド タッピン ネジ	
502	XD1 — 1103 — 633		4	SHIM ヒョウジュン ワッシャ	
503	XD1 — 1103 — 633		2	SHIM ヒョウジュン ワッシャ	
504	XD1 — 1104 — 133		4	SHIM ヒョウジュン ワッシャ	
505	XD1 — 1104 — 133		2	SHIM ヒョウジュン ワッシャ	
506	XD2 — 1100 — 502		2	RING,E E リング	

COPYRIGHT © 1998 CANON INC.
CANON 605/605V/600 REV.0 NOV. 1998 PRINTED IN JAPAN (IMPRIME AU JAPON)

FIGURE 108 MACHINE BOTTOM PLATE 本体底板

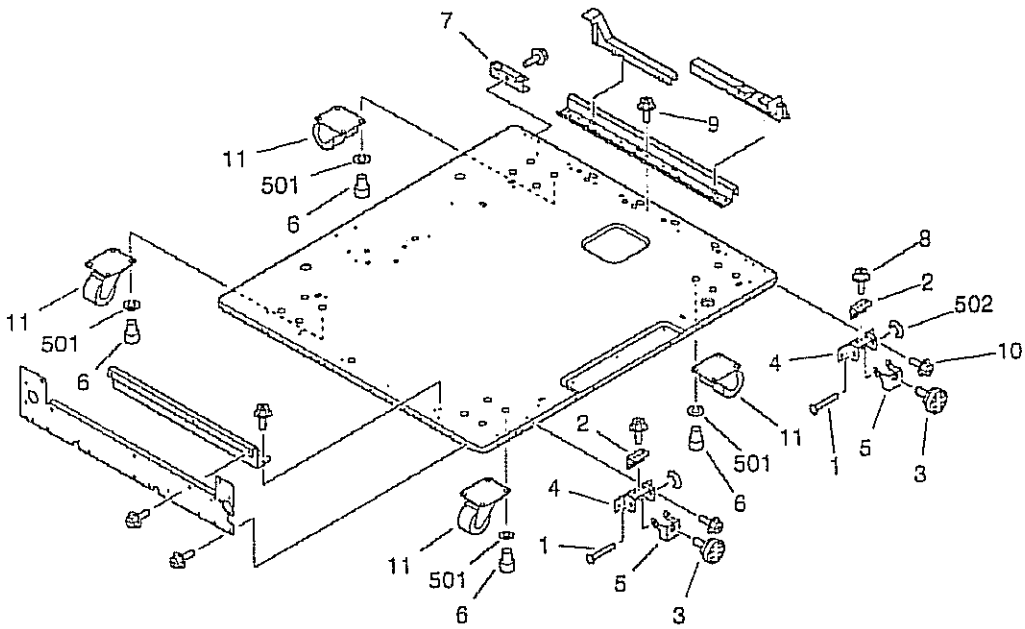

FIGURE & KEY NO.	PART NUMBER	RANK	Q'TY	DESCRIPTION	SERIAL NUMBER / REMARKS
108 -	NPN		RF	MACHINE BOTTOM PLATE 本体底板	
1	FB2 - 7899 - 000		2	SHAFT, PIVOT, FRONT アジャスタ揺動軸（前）	
2	FB2 - 7900 - 000		2	SPRING, LEAF 板バネ	
3	FB2 - 8506 - 000		2	ADJUSTER アジャスタ	
4	FB4 - 1334 - 000		2	PLATE, ADJUSTING, FRONT アジャスタ固定板	
5	FB4 - 1339 - 000		2	PLATE, PIVOT アジャスタ揺動板	
6	FB4 - 1340 - 000		16	SCREW,ALLEN HEAD,M8X10 ロッカク　アナツキ　ボルト	
7	FB4 - 7846 - 000		1	PLATE, WASTE TONER FIXED 廃トナー固定板	
8	XA9 - 0628 - 000		2	SCREW,RS,M4X8 RS　タイト　ネジ	
9	XA9 - 0628 - 000		10	SCREW,RS,M4X8 RS　タイト　ネジ	
10	XA9 - 0643 - 000		AR	SCREW,RS,M4X10 RS　タイト　ネジ	
11	XZ9 - 0367 - 000		4	CASTER キャスタ	
501	XD1 - 3100 - 805		16	WASHER,SPRING バネ　ザガネ	
502	XD2 - 1100 - 502		2	RING,E E　リング	

COPYRIGHT © 1998 CANON INC.
CANON 605/600V/600 REV.0 NOV.1998 PRINTED IN JAPAN (IMPRIMÉ AU JAPON)

FIGURE 110 POWER CORD TERMINAL ASSEMBLY (100/115/120V)
電源コード台部
(100／115／120V)

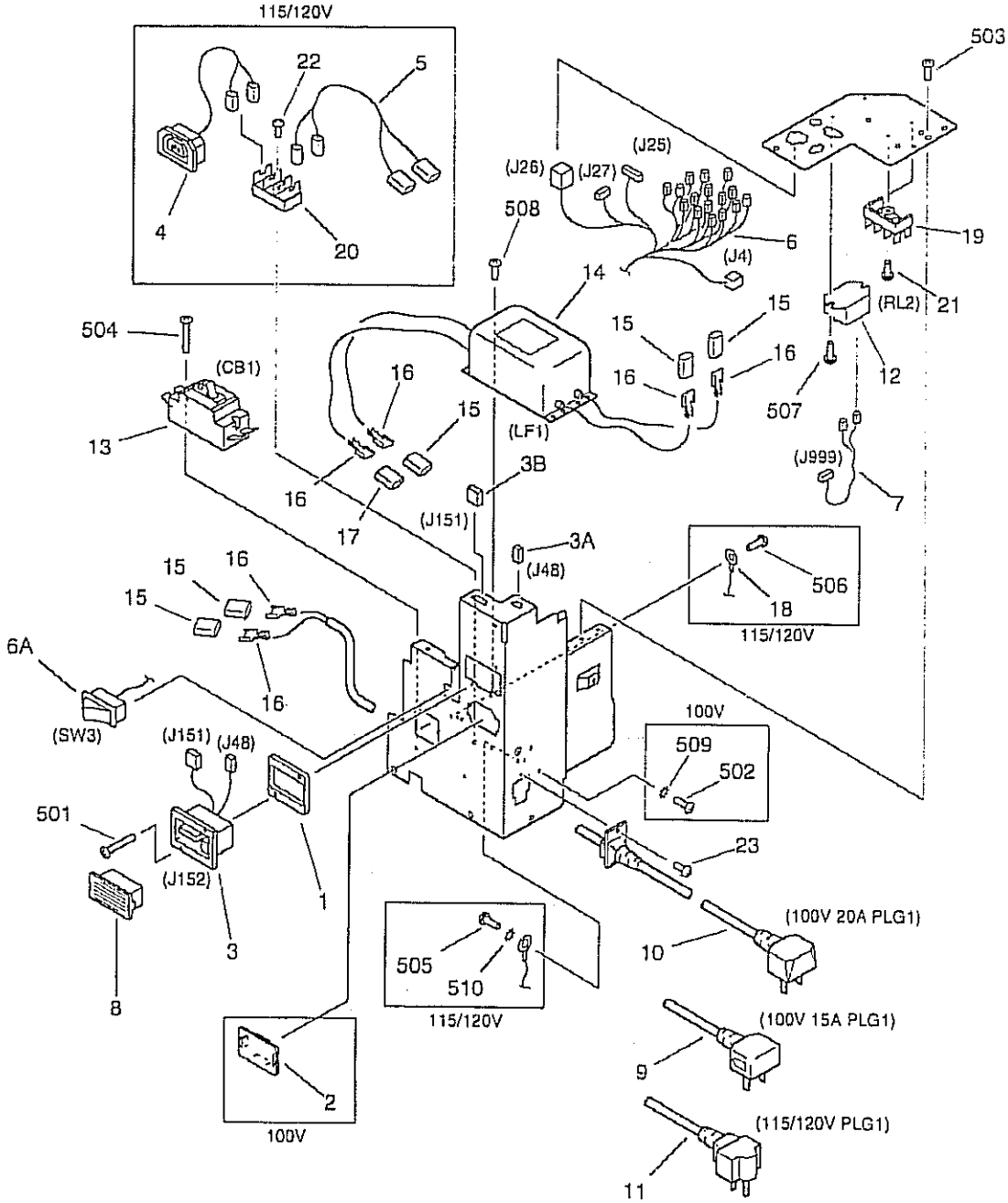

NOTE:This assembly does not include the part shown with key No.8.
注：このユニットにKey No. 8の部品は含まれません。

COPYRIGHT © 1998 CANON INC.
CANON 605/605V/600 REV.0 NOV. 1998 PRINTED IN JAPAN (IMPRIME AU JAPON)

FIGURE & KEY NO.	PART NUMBER	RANK	Q'TY	DESCRIPTION	SERIAL NUMBER / REMARKS
110 –	FG6 – 2347 – 000		1	POWER CORD TERMINAL ASSEMBLY 電源コード台部	100V 20A
	FG6 – 2000 – 000		1	POWER CORD TERMINAL ASSEMBLY 電源コード台部	100V 15A
	FG6 – 2348 – 000		1	POWER CORD TERMINAL ASSEMBLY 電源コード台部	115/120V
1	FB4 – 1542 – 000		1	SPACER, LATTICE CABLE ラティス束線スペーサ	
2	FB4 – 9343 – 000		1	COVER, SOCKET ソケット　カバー	100V
3	FG6 – 1813 – 000		1	CABLE, LATTICE, FINISHER フィニッシャ　ラティス束線	J46,151,152
3A	VS1 – 5057 – 002		1	CONNECTOR, SNAP TIGHT チュウケイ　コネクタ	J46
3B	VS1 – 5057 – 005		1	CONNECTOR, SNAP TIGHT チュウケイ　コネクタ	J151
4	FG6 – 1814 – 000		1	CABLE, AC, FINISHER フィニッシャAC束線	115/120V
5	FG6 – 1835 – 000		1	CABLE, POWER CORD TERMINAL, 1 電源コード台束線 (1)	115/120V
6	FG6 – 1860 – 000		1	CABLE, POWER CORD TERMINAL, 3 電源コード台束線 (3)	J4,25-27
6A	WC1 – 5122 – 000	N	1	MICRO SWITCH マイクロ　スイッチ	SW3
7	FG6 – 2342 – 000		1	CABLE, RELAY DC CONNECTING リレーDC中継束線	J999
8	FH2 – 6552 – 000		1	COVER, CONNECTOR コネクタ　カバー	SEE NOTE
9	FH2 – 6569 – 000		1	CORD, POWER, 125V 15A 電源コード	100V 15A PLG1
10	FH2 – 6570 – 000		1	CORD, POWER, 125V 20A 電源コード	100V 20A PLG1
11	FH2 – 6571 – 000		1	CORD, POWER, 125V 20A 電源コード	115/120V PLG1
12	FH7 – 6278 – 000		1	RELAY リレー	RL2
13	FH7 – 7444 – 000		1	BREAKER, CIRCUIT サーキット　ブレーカ	100V 20A/115/120V CB1
	FH7 – 7443 – 000		1	BREAKER, CIRCUIT サーキット　ブレーカ	100V 15A CB1
14	FH7 – 9314 – 000		1	FILTER, NOISE ノイズ　フィルタ	LF1
15	WS3 – 5610 – 000		5	CONNECTOR, 1P, FEMALE コネクタ　(メス)	
16	WS3 – 5613 – 000		6	SOCKET CONTACT, 10-14AWG ソケット　コンタクト	
17	WS3 – 5641 – 000		1	CONNECTOR, 1P, FEMALE コネクタ　(メス)	
18	WT1 – 5480 – 000		1	TERMINAL, RING マルガタ　タンシ	115/120V
19	WT1 – 5483 – 000		2	BASE, TERMINAL 端子台	
20	WT1 – 5483 – 000		1	BASE, TERMINAL 端子台	115/120V
21	XA9 – 0249 – 000		2	SCREW,M4X6 ビス	
22	XA9 – 0249 – 000		1	SCREW,M4X8 ビス	115/120V
23	XA9 – 0739 – 000		1	SCREW,TP,M4X8 タッピン　ネジ	

COPYRIGHT © 1992 CANON INC.

CANON 605/605V/600 REV.0 NOV. 1992 PRINTED IN JAPAN (IMPRIMÉ AU JAPON)

FIGURE & KEY NO.	PART NUMBER	RANK	Q'TY	DESCRIPTION	SERIAL NUMBER / REMARKS
10 - 501	XB1 — 2301 — 006		2	SCREW,MACH.,TRUSS HEAD,M3X10 バインド ネジ	
502	XB1 — 2400 — 603		1	SCREW,MACH.,TRUSS HEAD,M4X6 バインド ネジ	100V
503	XB1 — 2400 — 606		2	SCREW,MACH.,TRUSS HEAD,M4X6 バインド ネジ	
504	XB1 — 2402 — 009		2	SCREW,MACH.,TRUSS HEAD,M4X20 バインド ネジ	
505	XB1 — 2500 — 606		1	SCREW,MACH.,TRUSS HEAD,M5X6 バインド ネジ	115/120V
506	XB2 — 7400 — 606		1	SCREW,W/WASHER,M4X6 バネツキ バインド ネジ	115/120V
507	XB2 — 8400 — 809		2	SCREW,W/WASHER,M4X6 バネツキ バインド ネジ	
508	XB6 — 7300 — 606		2	SCREW,TP,M3X6 TP ネジ	
509	XD1 — 4200 — 402		1	WASHER,TOOTHED LOCK ハツキ ザガネ	100V
510	XD1 — 4200 — 502		1	WASHER,TOOTHED LOCK ハツキ ザガネ	115/120V

COPYRIGHT © 1998 CANON INC.
CANON 605/605W/600 REV.0 NOV. 1993 PRINTED IN JAPAN (IMPRIME AU JAPON)

FIGURE 111 POWER CORD TERMINAL ASSEMBLY (220/240V)
電源コード台部
(220／240V)

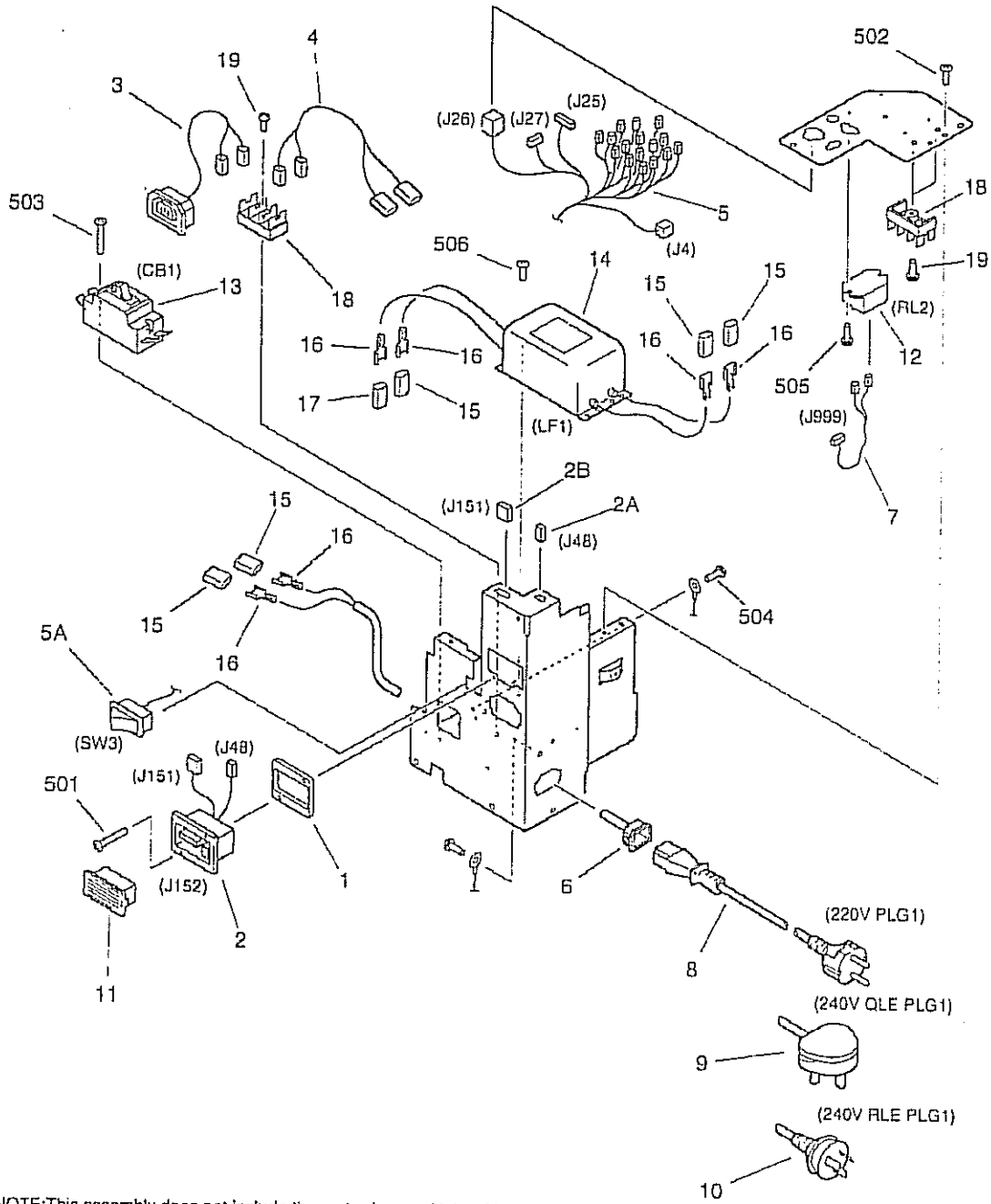

NOTE:This assembly does not include the parts shown with key No.8,9,10, and 11.
注：このユニットにKey No. 8、9、10、11の部品は含まれません。

COPYRIGHT © 1998 CANON INC.
CANON 605/505V/600 REV.0 NOV. 1998 PRINTED IN JAPAN (IMPRIME AU JAPON)

FIGURE & KEY NO.	PART NUMBER	RANK	QTY	DESCRIPTION	SERIAL NUMBER / REMARKS
111 -	FG6 - 2349 - 000		1	POWER CORD TERMINAL ASSEMBLY 電源コード台部	220/240V
1	FB4 - 1542 - 000		1	SPACER, LATTICE CABLE ラティス束線スペーサ	
2	FG6 - 1813 - 000		1	CABLE, LATTICE, FINISHER フィニッシャ　ラティス束線	J46,151,152
2A	VS1 - 5057 - 002		1	CONNECTOR, SNAP TIGHT チュウケイ　コネクタ	J48
2B	VS1 - 5057 - 005		1	CONNECTOR, SNAP TIGHT チュウケイ　コネクタ	J151
3	FG6 - 1814 - 000		1	CABLE, AC, FINISHER フィニッシャAC束線	
4	FG6 - 1835 - 000		1	CABLE, POWER CORD TERMINAL, 1 電源コード台束線 (1)	
5	FG6 - 1860 - 000		1	CABLE, POWER CORD TERMINAL, 3 電源コード台束線 (3)	J4,25-27
5A	WC1 - 5122 - 000	N	1	MICRO SWITCH マイクロ　スイッチ	SW3
6	FG6 - 2327 - 000		1	CABLE, AC SOCKET ACソケット束線	
7	FG6 - 2342 - 000		1	CABLE, RELAY DC CONNECTING リレーDC中継束線	J999
8	FH2 - 5761 - 020		1	CORD, POWER 電源コード	220V PLG1 SEE NOTE
9	FH2 - 5762 - 000		1	CORD, POWER 電源コード	240V QLE PLG1 SEE NOTE
10	FH2 - 5763 - 000		1	CORD, POWER 電源コード	240V RLE PLG1 SEE NOTE
11	FH2 - 6552 - 000		1	COVER, CONNECTOR コネクタ　カバー	SEE NOTE
12	FH7 - 6278 - 000		1	RELAY リレー	RL2
13	FH7 - 7445 - 000		1	BREAKER, CIRCUIT サーキット　ブレーカ	CB1
14	FH7 - 9314 - 000		1	FILTER, NOISE ノイズ　フィルタ	LF1
15	WS3 - 5610 - 000		5	CONNECTOR, 1P, FEMALE コネクタ　(メス)	
16	WS3 - 5613 - 000		6	SOCKET CONTACT, 10-14AWG ソケット　コンタクト	
17	WS3 - 5641 - 000		1	CONNECTOR, 1P, FEMALE コネクタ　(メス)	
18	WT1 - 5483 - 000		3	BASE, TERMINAL 端子台	
19	XA9 - 0249 - 000		3	SCREW,M4X8 ビス	
501	XB1 - 2301 - 006		2	SCREW,MACH.,TRUSS HEAD,M3X10 バインド　ネジ	
502	XB1 - 2400 - 606		2	SCREW,MACH.,TRUSS HEAD,M4X6 バインド　ネジ	
503	XB1 - 2402 - 009		2	SCREW,MACH.,TRUSS HEAD,M4X20 バインド　ネジ	
504	XB2 - 7400 - 606		2	SCREW,W/WASHER,M4X6 バネツキ　バインド　ネジ	
505	XB2 - 8400 - 809		2	SCREW,W/WASHER,M4X8 バネツキ　バインド　ネジ	
506	XB6 - 7300 - 606		2	SCREW,TP,M3X6 TP　ネジ	

COPYRIGHT © 1998 CANON INC.

FIGURE 120 DOOR SWITCH MOUNT ASSEMBLY
ドアスイッチ台部

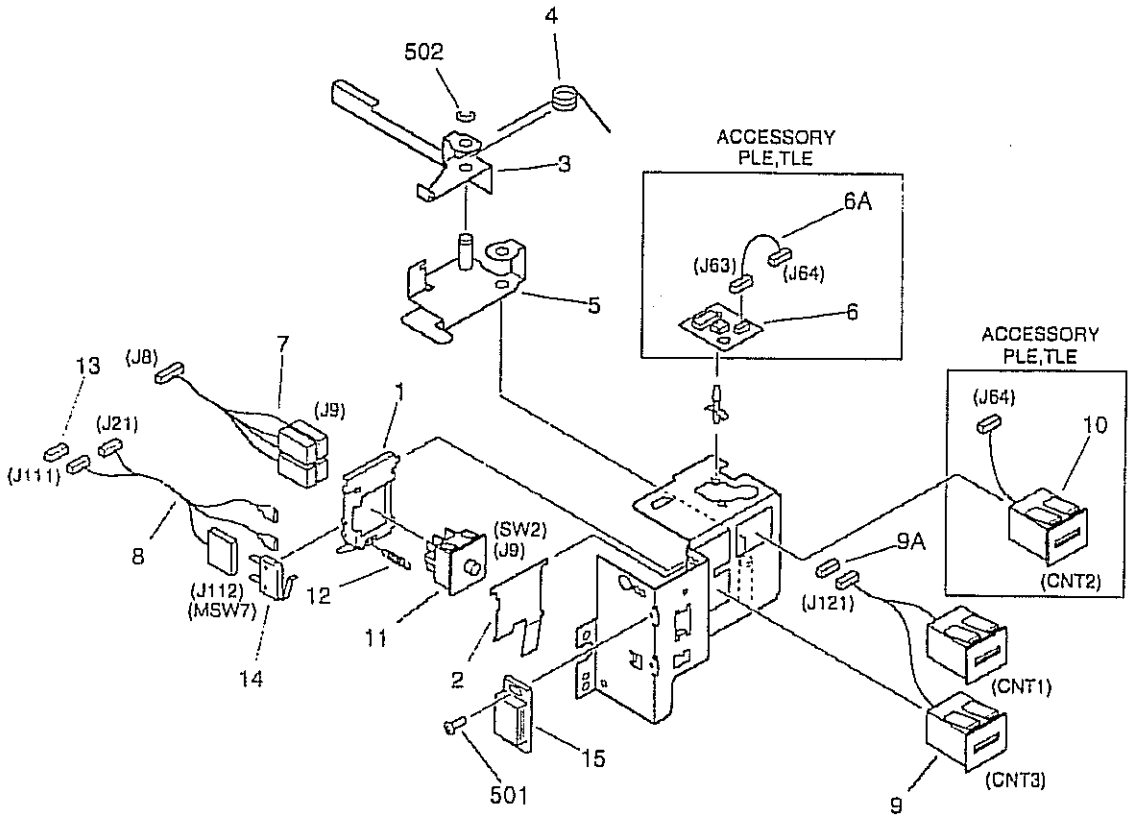

NOTE:This assembly does not include the part shown with key No.13.
注：このユニットにKey No. 13の部品は含まれません。

COPYRIGHT © 1998 CANON INC.
CANON GS5605W1600 REV.0 NOV. 1998 PRINTED IN JAPAN (IMPRIME AU JAPON)

FIGURE & KEY NO.	PART NUMBER	RANK	Q'TY	DESCRIPTION	SERIAL NUMBER / REMARKS
120 -	FG6 — 2239 — 000		1	DOOR SWITCH MOUNT ASSEMBLY ドア スイッチ台部	LLE,LLP,NLE,PLP,QLE RLE,SLE,ULE,NLZ
	FG6 — 2300 — 000		1	DOOR SWITCH MOUNT ASSEMBLY ドア スイッチ台部	PLE,TLE
1	FB4 — 1432 — 000		1	HOLDER, DOOR SWITCH ドア スイッチ ホルダ	
2	FB4 — 1433 — 000		1	PLATE, DOOR SWITCH ドア スイッチ板	
3	FB4 — 1436 — 000		1	LEVER, ABSORPTION 吸収レバー	
4	FB4 — 1557 — 000		1	SPRING, TORSION ネジリ バネ	
5	FF5 — 7884 — 000		1	LEVER, CRANK クランク レバー	
6	FG2 — 5195 — 000		1	OPTION COUNTER PCB ASSEMBLY オプション カウンタ回路基板	ACCESSORY PLE,TLE
6A	FF2 — 8212 — 000		1	CABLE, OPTION COUNTER PCB オプション カウンタ束線	ACCESSORY PLE,TLE J63,64
7	FG6 — 1816 — 000		1	CABLE, FRONT DOOR SWITCH, AC 前ドア スイッチ束線 (AC)	J8,9
8	FG6 — 1817 — 000		1	CABLE, FRONT DOOR SWITCH, DC 前ドア スイッチ束線 (DC)	J21,111,112
9	FG6 — 2325 — 000		1	COUNTER UNIT, COPY カウンタ ユニット (COPY)	CNT1,3 J121
9A	VS1 — 5057 — 004		1	CONNECTOR, SNAP TIGHT チュウケイ コネクタ	J121
10	FH6 — 3537 — 000		1	COUNTER, OPTION オプション カウンタ	ACCESSORY PLE,TLE CNT2 J64
11	FH7 — 6253 — 000		1	SWITCH, DOOR ドア スイッチ	SW2 J9
12	FS5 — 2928 — 000		1	SPRING, TENSION ヒッパリ バネ	
13	VS1 — 5057 — 002		1	CONNECTOR, SNAP TIGHT チュウケイ コネクタ	SEE NOTE J111
14	WC4 — 0153 — 000		1	MICRO SWITCH マイクロ スイッチ	MSW7 J112
15	XZ9 — 0251 — 000		1	CATCH, MAGNET マグネット キャッチ	
501	XB6 — 7300 — 609		2	SCREW,TP,M3X6 TP ネジ	
502	XD2 — 1100 — 642		1	RING,E E リング	

COPYRIGHT © 1998 CANON INC.

FIGURE 130 CONTROL PANEL ASSEMBLY
操作部

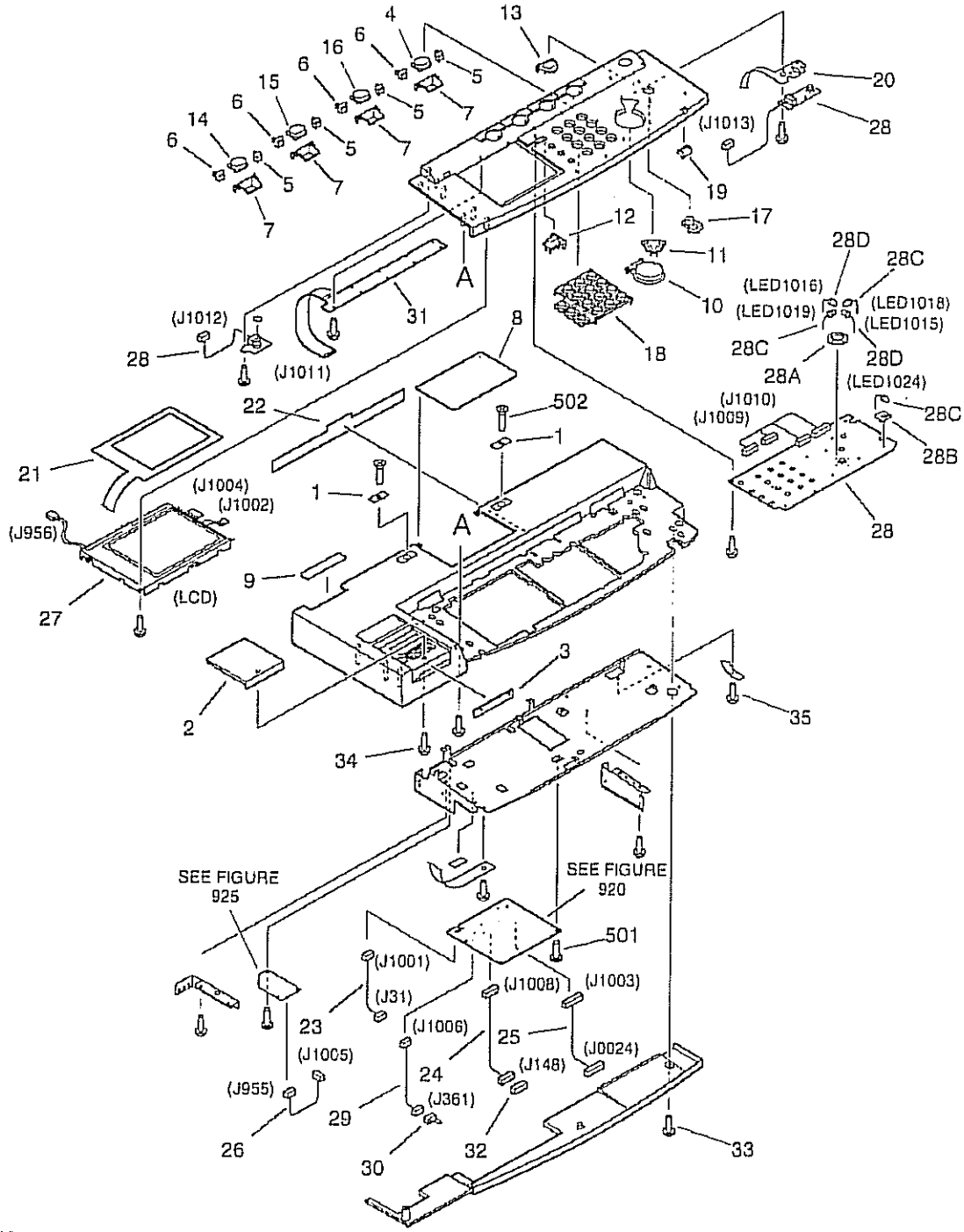

NOTE1:This assembly includes the assemblies shown in Figure 920 and 925.
NOTE2:This assembly does not include the parts shown with key No.1, 8,9,32, and 502.
注1：このユニットはFigure920、925のユニットを含みます。
注2：このユニットにKey No. 1、8、9、32、502の部品は含まれません。

COPYRIGHT © 1998 CANON INC.
CANON 605/505/600 REV.0 NOV. 1998 PRINTED IN JAPAN [IMPRIME AU JAPON]

FIGURE & KEY NO.	PART NUMBER	RANK	Q'TY	DESCRIPTION	SERIAL NUMBER / REMARKS
130 -	FG6 — 1105 — 000		1	CONTROL PANEL ASSEMBLY 操作部	JAPANESE SEE NOTE 1
	FG6 — 2848 — 000		1	CONTROL PANEL ASSEMBLY 操作部	ENGLISH QLE SEE NOTE 1
	FG6 — 2850 — 000		1	CONTROL PANEL ASSEMBLY 操作部	FRENCH SEE NOTE 1
	FG6 — 2852 — 000		1	CONTROL PANEL ASSEMBLY 操作部	GERMAN SEE NOTE 1
	FG6 — 2854 — 000		1	CONTROL PANEL ASSEMBLY 操作部	ILLUSTRATION SEE NOTE 1
	FG6 — 2858 — 000		1	CONTROL PANEL ASSEMBLY 操作部	ENGLISH NLE SEE NOTE 1
	FG6 — 1110 — 000		1	CONTROL PANEL ASSEMBLY 操作部	ENGLISH PLP,RLE,NLZ SEE NOTE 1
1	FA3 — 9315 — 000		2	PLATE, COVER 穴ふさぎ	SEE NOTE 2
2	FB2 — 4234 — 000		1	COVER, CONTROL CARD コントロール カード蓋	
3	FB2 — 4236 — 000		1	PLATE, BLANKING 目隠し板	
4	FB3 — 2528 — 000		1	KEY TOP, FUNCTION, 3 ファンクション キー (3)	JAPANESE
	FB4 — 3007 — 000		1	KEY TOP, FUNCTION, 3 ファンクション キー (3)	ENGLISH PLP,QLE ENGLISH RLE,NLZ
	FB4 — 7864 — 000		1	KEY TOP, FUNCTION, 3 ファンクション キー (3)	FRENCH
	FB4 — 7867 — 000		1	KEY TOP, FUNCTION, 3 ファンクション キー (3)	GERMAN
	FB4 — 7871 — 000		1	KEY TOP, FUNCTION, 3 ファンクション キー (3)	ILLUSTRATION
	FB4 — 9762 — 000		1	KEY TOP, FUNCTION, 3 ファンクション キー (3)	ENGLISH NLE
5	FB3 — 2529 — 000		4	COVER, LED PANEL, RIGHT LEDパネル カバー (右)	
6	FB3 — 2530 — 000		4	COVER, LED PANEL, LEFT LEDパネル カバー (左)	
7	FB3 — 2542 — 000		4	BLOCK, REFLECTOR 反射ブロック	
8	FB4 — 2333 — 000		1	COVER, CHANGE 交換カバー	SEE NOTE 2
9	FB4 — 2343 — 000		1	PANEL, SERVICE サービス パネル	SEE NOTE 2
10	FB4 — 2581 — 000		1	KEY TOP, COPY コピー キー	
11	FB4 — 2582 — 000		1	KEY TOP, STOP ストップ キー	
12	FB4 — 2583 — 000		1	KEY TOP, RESET リセット キー	
13	FB4 — 2996 — 000		1	KEY TOP, POWER SUPPLY 電源キー	
14	FB4 — 5273 — 000		1	KEY TOP, FUNCTION, A ファンクション キー (A)	JAPANESE
	FB4 — 5289 — 000		1	KEY TOP, FUNCTION, A ファンクション キー (A)	ENGLISH
	FB4 — 7861 — 000		1	KEY TOP, FUNCTION, A ファンクション キー (A)	FRENCH
	FB4 — 7865 — 000		1	KEY TOP, FUNCTION, A ファンクション キー (A)	GERMAN
	FB4 — 7868 — 000		1	KEY TOP, FUNCTION, A ファンクション キー (A)	ILLUSTRATION

COPYRIGHT © 1990 CANON INC.

FIGURE & KEY NO.	PART NUMBER	RANK	Q'TY	DESCRIPT	SERIAL NUMBER / REMARKS
130 - 15	FB4 — 5274 — 000		1	KEY TOP, FUNCTION, B ファンクション キー (B)	JAPANESE
	FB4 — 5290 — 000		1	KEY TOP, FUNCTION, B ファンクション キー (B)	ENGLISH
	FB4 — 7862 — 000		1	KEY TOP, FUNCTION, B ファンクション キー (B)	FRENCH
	FB4 — 7866 — 000		1	KEY TOP, FUNCTION, B ファンクション キー (B)	GERMAN
	FB4 — 7869 — 000		1	KEY TOP, FUNCTION, B ファンクション キー (B)	ILLUSTRATION
16	FB4 — 5275 — 000		1	KEY TOP, FUNCTION, M ファンクション キー (M)	JAPANESE
	FB4 — 5291 — 000		1	KEY TOP, FUNCTION, M ファンクション キー (M)	ENGLISH/GERMAN
	FB4 — 7863 — 000		1	KEY TOP, FUNCTION, M ファンクション キー (M)	FRENCH
	FB4 — 7870 — 000		1	KEY TOP, FUNCTION, M ファンクション キー (M)	ILLUSTRATION
17	FB4 — 5276 — 000		1	KEY TOP, STANDBY 予熱キー	
18	FB4 — 5277 — 000		1	KEY TOP, NUMBERS テン キー	
19	FB4 — 5282 — 000		1	COVER, LAMP ランプ カバー	
20	FB4 — 5292 — 000		1	PLATE GROUNDING アース板	
21	FB4 — 6704 — 000		1	PLATE, GROUNDING アース板	
22	FB4 — 9763 — 000		1	SHEET, LIGHT BLOCKING 遮光シート	
23	FG2 — 9937 — 000		1	CABLE, POWER SUPPLY CONNECTING 電源中継束線	J31,1001
24	FG2 — 9938 — 000		1	CABLE,DC CONTROLLER CONNECTING DCコントローラ中継束線	J148,1008
25	FG2 — 9939 — 000		1	CABLE, MOTHER BOARD CONNECTING マザー ボード中継束線	J0024,1003
26	FG2 — 9940 — 000		1	CABLE, INVERTER CONNECTING インバータ中継束線	J955,1005
27	FG8 — 0365 — 000		1	LCD CONTROL PANEL UNIT 液晶パネル	LCD J956,1002,1004
28	FG6 — 1102 — 000		1	CONTROL PANEL PCB ASSEMBLY 操作回路基板	J1009,1010,1012,1013
28A	FB2 — 7575 — 000		1	HOLDER, LED LEDホルダ	
28B	FB2 — 7576 — 000		1	HOLDER, LED LEDホルダ	
28C	FH6 — 0767 — 000		3	LED UNIT LED ユニット	LED1018,1019,1024
28D	FH6 — 0768 — 000		2	LED UNIT LED ユニット	LED1015,1016
29	FG6 — 3580 — 000		1	CABLE, CCV CONNECTING CCV中継束線	J361,1006
30	FG6 — 3591 — 000		1	CCV SHORT CONNECTOR UNIT CCV ショート コネクタ	J361
31	FH6 — 0744 — 000		1	FUNCTION SWITCH PCB ASSEMBLY ファンクション スイッチ回路基板	J1011
32	VS1 — 5057 — 005		1	CONNECTOR, SNAP TIGHT チュウケイ コネクタ	SEE NOTE 2 J148
33	XA9 — 0591 — 000		27	SCREW,M3X8 タイト ネジ	

COPYRIGHT © 1998 CANON INC.
CANON 605/605V/600 REV.0 NOV. 1998 PRINTED IN JAPAN (IMPRIME AU JAPON)

FIGURE & KEY NO.	PART NUMBER	RANK	Q'TY	DESCRIPTION	SERIAL NUMBER / REMARKS
130 - 34	XA9 - 0591 - 000		29	SCREW,M3X8 タイト ネジ	
35	XA9 - 0670 - 000		2	SCREW,M3X6 セムス ネジ	
501	XB1 - 2300 - 609		6	SCREW,MACH.,TRUSS HEAD,M3X6 バインド ネジ	
502	XB1 - 3400 - 606		2	SCREW,MACH.,C.S.HEAD,M4X6 サラ ネジ	SEE NOTE 2

COPYRIGHT © 1996 CANON INC.
CANON 605605V600 REV.0 NOV.1996 PRINTED IN JAPAN (IMPRIME AU JAPON)

FIGURE 190 FIXING EXHAUST FAN ASSEMBLY
定着排熱ファン部

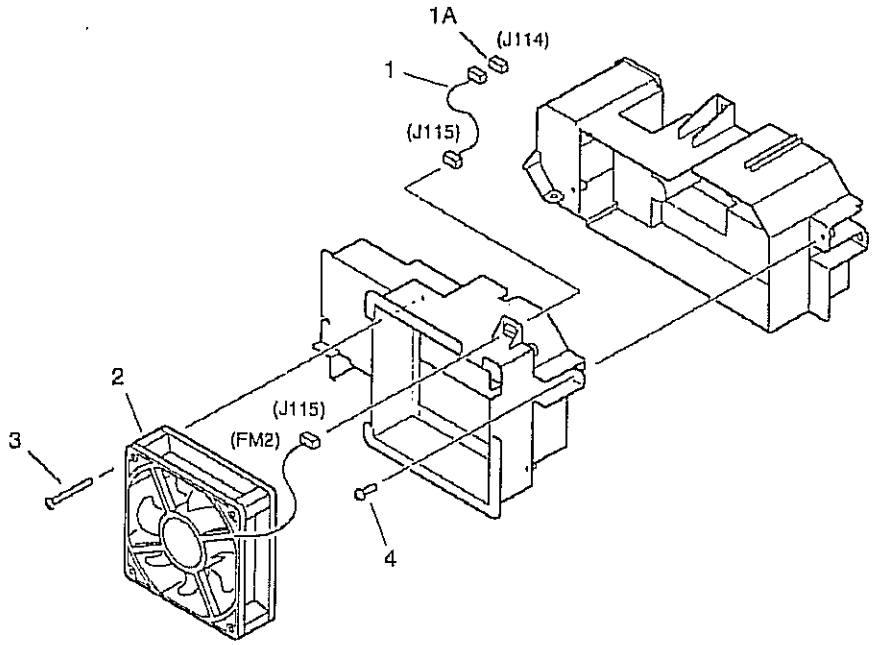

FIGURE & KEY NO.	PART NUMBER	RANK	Q'TY	DESCRIPTION	SERIAL NUMBER / REMARKS
190 -	FG6 - 2247 - 000		1	FIXING EXHAUST FAN ASSEMBLY 定着排熱ファン部	
1	FG6 - 1898 - 000		1	CABLE, EXHAUST FAN CONNECTING 定着排熱ファン中継束線	J114,115
1 A	VS1 - 5057 - 003		1	CONNECTOR, SNAP TIGHT チュウケイ　コネクタ	J114
2	FH6 - 1545 - 000		1	FAN, COOLING 冷却ファン	FM2 J115
3	XA9 - 0189 - 000		4	SCREW,M4X50 タッピン　ネジ	
4	XA9 - 0605 - 000		2	SCREW,M4X6 タイト　ネジ	

COPYRIGHT © 1998 CANON INC.
CANON 605/605W/600 REV.0 NOV. 1998 PRINTED IN JAPAN (IMPRIME AU JAPON)

FIGURE 194 SCANNER COOLING FAN ASSEMBLY
光学冷却ファン部

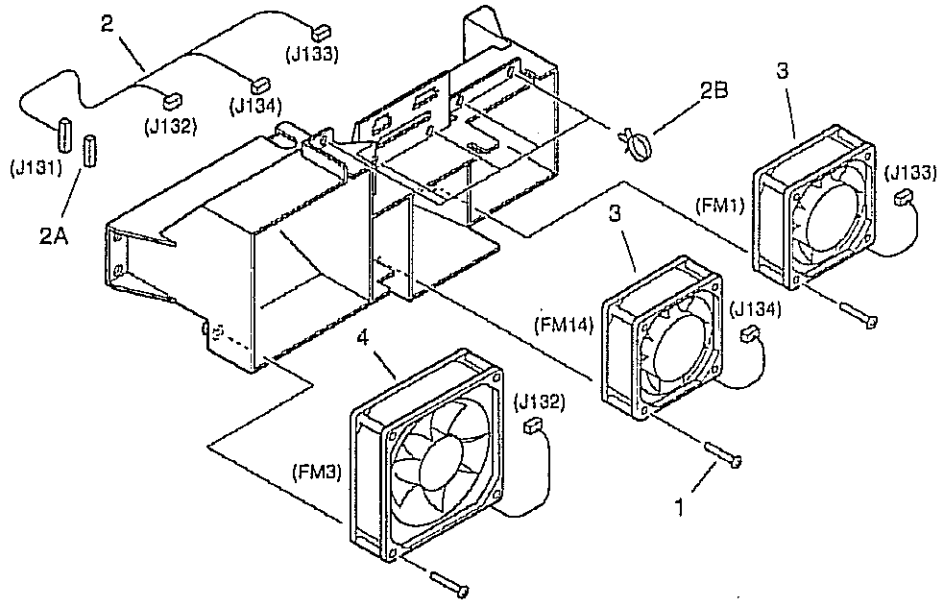

FIGURE & KEY NO.	PART NUMBER	RANK	Q'TY	DESCRIPTION	SERIAL NUMBER / REMARKS
194 -	FG6 — 1997 — 000		1	SCANNER COOLING FAN ASSEMBLY 光学冷却ファン部	
1	FA9 — 3622 — 000		6	SCREW,TAPPING, PAN HEAD,M4X35 ナベ タッピン ネジ	
2	FG6 — 1895 — 000		1	CABLE, THREE FANS 3連ファン束線	J131-134
2 A	VS1 — 6318 — 009		1	CONNECTOR, SNAP TIGHT チュウケイ コネクタ	J131
2 B	WT2 — 5178 — 000		5	CLIP, CABLE ロッキング ワイヤ サドル	
3	FH6 — 1544 — 000		2	FAN, COOLING 冷却ファン	FM1,14 J133,134
4	FH6 — 1546 — 000		1	FAN, COOLING 冷却ファン	FM3 J132

COPYRIGHT © 1998 CANON INC.
CANON 605/605V/600 REV.0 NOV. 1998 PRINTED IN JAPAN [IMPRIME AU JAPON]

FIGURE 195 DRUM INTAKE FAN ASSEMBLY
ドラム吸引ファン部

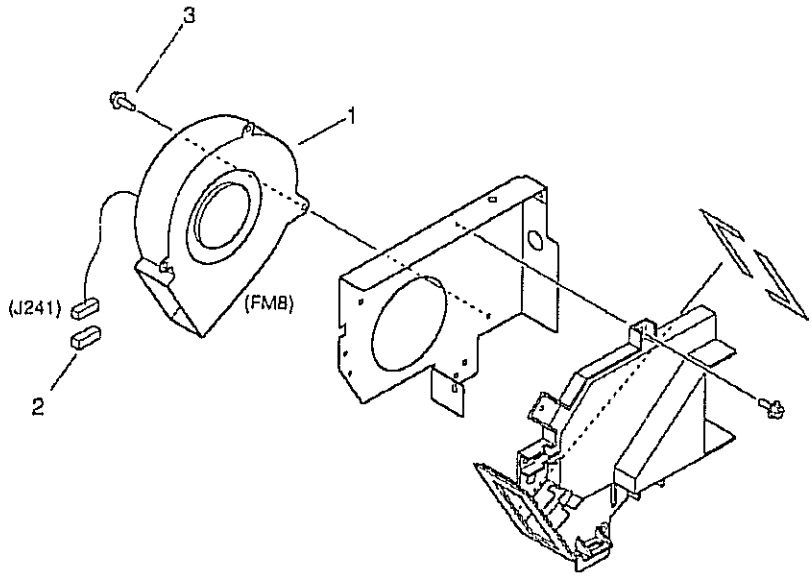

FIGURE & KEY NO.	PART NUMBER	RANK	Q'TY	DESCRIPTION	SERIAL NUMBER / REMARKS
195 -	FG6 — 1987 — 000		1	DRUM INTAKE FAN ASSEMBLY ドラム吸引ファン部	
1	FH6 — 1550 — 000		1	FAN, INTAKE 吸引ファン	FM8 J241
2	VS1 — 5057 — 003		1	CONNECTOR, SNAP TIGHT チュウケイ コネクタ	J241
3	XA9 — 0628 — 000		6	SCREW,RS,M4X8 RS タイト ネジ	

COPYRIGHT © 1998 CANON INC.
CANON 605/605V/609 REV.0 NOV. 1998 PRINTED IN JAPAN (IMPRIME AU JAPON)

FIGURE 210 LENS MOUNT ASSEMBLY(1/2)
レンズ台部(1/2)

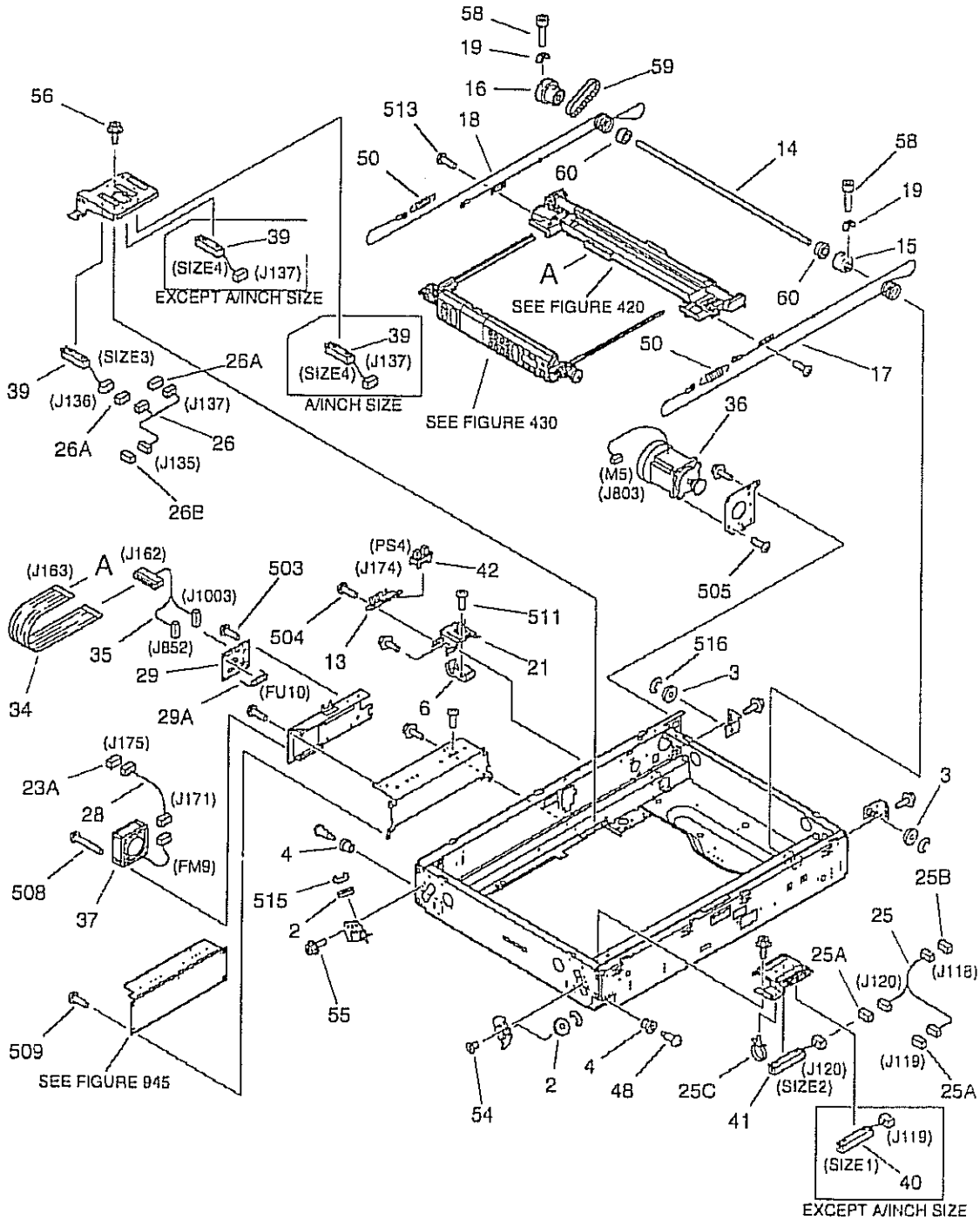

COPYRIGHT © 1998 CANON INC.
CANON G05/K05V/G00 REV.0 NOV. 1998 PRINTED IN JAPAN (IMPRIME AU JAPON)

FIGURE 210 LENS MOUNT ASSEMBLY(2/2)
レンズ台部(2/2)

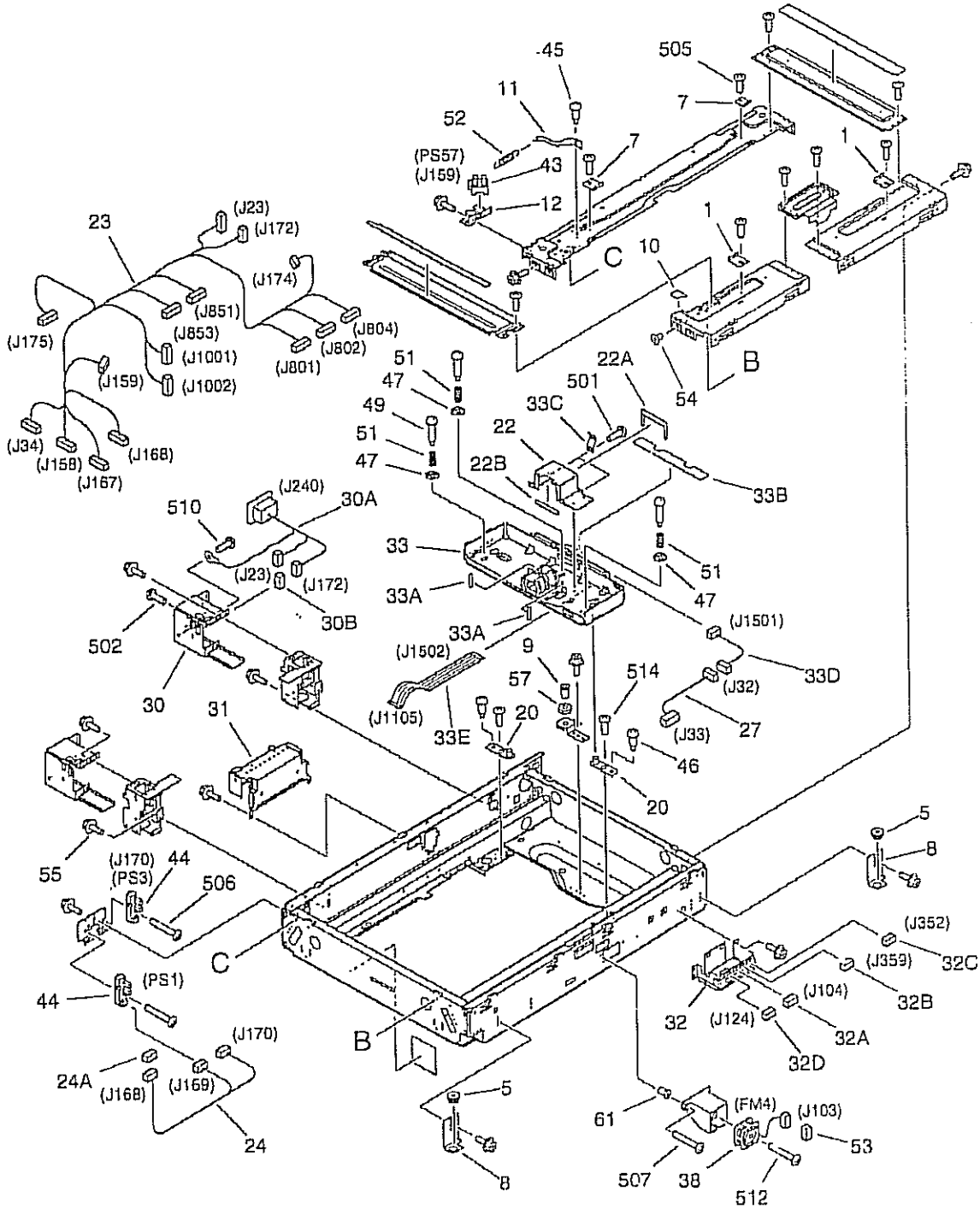

COPYRIGHT © 1998 CANON INC.

CANON 60"600V600 REV.0 NOV. 1998 PRINTED IN JAPAN (IMPRIMÉ AU JAPON)

FIGURE & KEY NO.	PART NUMBER	RANK	Q'TY	DESCRIPTION	SERIAL NUMBER / REMARKS
210 -	NPN		RF	LENS MOUNT ASSEMBLY レンズ台部	
1	FA6 — 5642 — 000		2	RETAINER, GLASS ガラス　オサエ　イタ	
2	FB1 — 7109 — 000		2	PULLEY プーリ	
3	FB1 — 7109 — 000		2	PULLEY プーリ	
4	FB1 — 7112 — 000		2	ROLLER, WIRE ワイヤ　コロ	
5	FB2 — 6310 — 000		2	BUSHING, RUBBER ゴム　ブッシュ	
6	FB2 — 8167 — 000		1	COVER, SENSOR センサ　カバー	
7	FB4 — 0715 — 000		2	PLATE, GLASS STOP ガラス押し板	
8	FB4 — 1428 — 000		2	PLATE, FIXING 固定板	
9	FB4 — 1734 — 000		1	SCREW, ADJUSTING 調整ネジ	
10	FB4 — 1744 — 000		1	SHEET, PROTECTIVE 保護シート	
11	FB4 — 2358 — 000		1	LEVER, GLASS SENSOR ガラス検知レバー	
12	FB4 — 2360 — 000		1	HOLDER, SENSOR センサ　ホルダ	
13	FB4 — 2366 — 000		1	HOLDER, SENSOR センサ　ホルダ	
14	FB4 — 2376 — 000		1	SHAFT, SCANNER DRIVE 光学駆動軸	
15	FB4 — 2378 — 000		1	PULLEY, DRIVE, FRONT 駆動プーリ（前）	
16	FB4 — 2379 — 000		1	PULLEY, DRIVE, REAR 駆動プーリ（後）	
17	FB4 — 2380 — 000		1	WIRE, SCANNER, FRONT 光学ワイヤ（前）	
18	FB4 — 2381 — 000		1	WIRE, SCANNER, REAR 光学ワイヤ（後）	
19	FB4 — 2384 — 000		2	LOCK, PULLEY プーリ　ロック	
20	FF5 — 2173 — 000		2	PLATE, POSITIONING 位置決め板	
21	FF5 — 7863 — 000		1	PLATE, SENSOR ARM SUPPORT 検知アーム支板	
22	FF5 — 7938 — 000		1	COVER, CCD CCDカバー	
22A	FB4 — 1712 — 000		1	SEAL, CCD COVER, CCD CCDカバー　シール（CCD）	
22B	FB4 — 1714 — 000		1	SEAL, CCD COVER, UPPER CCDカバー　シール（上）	
23	FG6 — 1823 — 000		1	CABLE, REAR UPPER 後上束線	J33,34,158,159,167 J168,172,174,175,801 J802,804,851,853 J1001,1002
23A	VS1 — 5057 — 003		1	CONNECTOR, SNAP TIGHT チュウケイ　コネクタ	J175
24	FG6 — 1824 — 000		1	CABLE, HOME POSITION SENSOR ホーム　センサ束線	J168-170
24A	VS1 — 5057 — 006		1	CONNECTOR, SNAP TIGHT チュウケイ　コネクタ	J168

COPYRIGHT © 1998 CANON INC.
CANON 605/605V/1000 REV.0 NOV. 1998 PRINTED IN JAPAN (IMPRIME AU JAPON)

FIGURE & KEY NO.	PART NUMBER	RANK	QTY	DESCRIPTION	SERIAL NUMBER / REMARKS
210 - 25	FG6 - 1827 - 000		1	CABLE, SIZE SENSOR 1/2 原板サイズ検知 (1/2) 束線	J118-120
25A	VS1 - 5057 - 003		2	CONNECTOR, SNAP TIGHT チュウケイ コネクタ	J119,120
25B	VS1 - 5057 - 006		1	CONNECTOR, SNAP TIGHT チュウケイ コネクタ	J118
25C	WT2 - 5178 - 000		1	CLIP, CABLE ロッキング ワイヤ サドル	
26	FG6 - 1828 - 000		1	CABLE, SIZE SENSOR 3/4 原板サイズ検知 (3/4) 束線	J135-137
26A	VS1 - 5057 - 003		2	CONNECTOR, SNAP TIGHT チュウケイ コネクタ	J136,137
26B	VS1 - 6318 - 006		1	CONNECTOR, SNAP TIGHT チュウケイ コネクタ	J135
27	FG6 - 1859 - 000		1	CABLE, POWER SUPPLY CONNECTING 電源中継束線	J32,33
28	FG6 - 1893 - 000		1	CABLE, INVERTER FAN CONNECTING インバータ ファン中継束線	J171,175
29	FG6 - 1942 - 000		1	EXPOSURE CONTROL PCB ASSEMBLY 調光制御回路基板	
29A	VD7 - 1622 - 001		1	FUSE, 2A, 60V ヒューズ	FU10
30	FG6 - 2027 - 000		1	DF CONNECTOR MOUNT UNIT DFコネクタ台ユニット	
30A	FG6 - 1825 - 000		1	CABLE, LATTICE, RF ラティス束線 (RF)	J23,172,240
30B	VS1 - 5057 - 007		1	CONNECTOR, SNAP TIGHT チュウケイ コネクタ	J172
31	FG6 - 2033 - 000		1	SCANNER MOTOR DRIVER PCB ASS'Y 光学モータ ドライバ回路基板	
32	FG6 - 2034 - 000		1	PC INTERFACE PCB ASSEMBLY PC I/F回路基板	
32A	VS1 - 5057 - 002		1	CONNECTOR, SNAP TIGHT チュウケイ コネクタ	J104
32B	VS1 - 6318 - 004		1	CONNECTOR, SNAP TIGHT チュウケイ コネクタ	J359
32C	VS1 - 6318 - 005		1	CONNECTOR, SNAP TIGHT チュウケイ コネクタ	J352
32D	VS1 - 6318 - 009		1	CONNECTOR, SNAP TIGHT チュウケイ コネクタ	J124
33	FG6 - 2046 - 000		1	CCD UNIT CCDユニット	
33A	FB4 - 1713 - 000		2	SEAL, CCD COVER, SIDE CCDカバー シール (サイド)	
33B	FB4 - 1715 - 000		1	SHEET, LIGHT-BLOCKING 遮光シート	
33C	FB4 - 1740 - 000		2	SPRING, LEAF イタ バネ	
33D	FG6 - 1822 - 000		1	CABLE, CCD CONNECTING CCD中継束線	J32,1501
33E	FH2 - 6628 - 000		1	CABLE, FLAT, IP-CCD フラット ケーブル (IP-CCD)	J1105,1502
34	FH2 - 6452 - 000		1	CABLE, FLUORESCENT LAMP 蛍光灯フレキ束線	J162,163
35	FH2 - 6574 - 000		1	CABLE, FLUORESCENT 蛍光灯束線	J162,852,1003
36	FH6 - 1537 - 000		1	MOTOR, STEPPING ステッピング モータ	M5 J803
37	FH6 - 1544 - 000		1	FAN, COOLING 冷却ファン	FM9 J171

COPYRIGHT © 1998 CANON INC.

FIGURE & KEY NO.	PART NUMBER	RANK	Q'TY	DESCRIPTION	SERIAL NUMBER / REMARKS
210 - 38	FH6 — 1547 — 000		1	FAN, COOLING 冷却ファン	FM4 J103
39	FH7 — 7423 — 000		2	SENSOR, DOCUMENT, REAR 原稿検知センサ（後）	SIZE3,4 J136,137
40	FH7 — 7424 — 000		1	SENSOR, DOCUMENT, FRONT 原稿検知センサ（前）	EXCEPT A/INCH SIZE SIZE1 J119
41	FH7 — 7424 — 000		1	SENSOR, DOCUMENT, FRONT 原稿検知センサ（前）	SIZE2 J120
42	FH7 — 7462 — 000		1	PHOTO-INTERRUPTER フォトインタラプタ	PS4 J174
43	FH7 — 7462 — 000		1	PHOTO-INTERRUPTER フォトインタラプタ	PS57 J159
44	FH7 — 7485 — 000		2	PHOTO-INTERRUPTER フォトインタラプタ	PS1,3 J169,170
45	FS1 — 9002 — 000		1	SCREW,STEPPED,M4 段ビス	
46	FS2 — 9267 — 000		2	SCREW,STEPPED,M4 ダン ビス	
47	FS5 — 6684 — 000		3	PLATE, CCD SPRING CCDバネ受け	
48	FS5 — 9219 — 000		2	SCREW, STEPPED, M4 段ビス	
49	FS5 — 9491 — 000		3	SCREW, STEPPED, M4 段ビス	
50	FS6 — 2737 — 000		2	SPRING, TENSION ヒッパリ バネ	
51	FS6 — 2761 — 000		3	SPRING, COMPRESSION アッシュク バネ	
52	FS6 — 2894 — 000		1	SPRING, TENSION ヒッパリ バネ	
53	VS1 — 5057 — 003		1	CONNECTOR, SNAP TIGHT チュウケイ コネクタ	J103
54	XA9 — 0271 — 000		3	SCREW,M4X6 ネジ	
55	XA9 — 0628 — 000		51	SCREW,RS,M4X8 RS タイト ネジ	
56	XA9 — 0643 — 000		AR	SCREW,RS,M4X10 RS タイト ネジ	
57	XA9 — 0965 — 000		1	NUT,HEX,M10X5 ロッカク ナット	
58	XA9 — 1092 — 000		2	SCREW,ALLEN HEAD,M4X20 ロッカク アナツキ ボルト	
59	XF9 — 0680 — 000		1	BELT, DRIVE 駆動ベルト	
60	XG9 — 0018 — 000		2	BEARING, BALL, 6000ZZNRC3 ボール ベアリング	
61	XH9 — 0006 — 000		2	BUSHING ,RUBBER, (WITH M4 NUT) クワイタイト	
501	XB1 — 2300 — 409		2	SCREW,MACH.,TRUSS HEAD,M3X4 バインド ネジ	
502	XB1 — 2300 — 607		2	SCREW,MACH.,TRUSS HEAD,M3X6 バインド ネジ	
503	XB1 — 2300 — 609		4	SCREW,MACH.,TRUSS HEAD,M3X6 バインド ネジ	
504	XB1 — 2400 — 609		2	SCREW,MACH.,TRUSS HEAD,M4X6 バインド ネジ	
505	XB1 — 2400 — 609		16	SCREW,MACH.,TRUSS HEAD,M4X6 バインド ネジ	
506	XB1 — 2401 — 209		2	SCREW,MACH.,TRUSS HEAD,M4X12 バインド ネジ	

COPYRIGHT © 1998 CANON INC.
CANON 605/605V/600 REV.0 NOV. 1998 PRINTED IN JAPAN (IMPRIME AU JAPON)

FIGURE & KEY NO.	PART NUMBER	RANK	Q'TY	DESCRIPTION	SERIAL NUMBER / REMARKS
210 - 507	XB1 — 2401 — 409		2	SCREW,MACH.,TRUSS HEAD,M4X14 バインド ネジ	
508	XB1 — 2403 — 009		2	SCREW,MACH.,TRUSS HEAD,M4X30 バインド ネジ	
509	XB2 — 4300 — 607		6	SCREW,W/WASHER,M3X6 バネツキ ナベ ネジ	
510	XB2 — 7400 — 607		1	SCREW,W/WASHER,M4X6 バネツキ バインド ネジ	
511	XB4 — 7300 — 809		1	SCREW,TAPPING,TRUSS HEAD,M3X8 バインド タッピン ネジ	
512	XB4 — 7303 — 009		2	SCREW,TAPPING,TRUSS HEAD,M3X30 バインド タッピン ネジ	
513	XB6 — 7300 — 609		8	SCREW,TP,M3X6 TP ネジ	
514	XB6 — 7400 — 609		2	SCREW,TP,M4X6 TP ネジ	
515	XD2 — 1100 — 642		2	RING,E E リング	
516	XD2 — 1100 — 642		2	RING,E E リング	

COPYRIGHT © 1998 CANON INC.
CANON 605/605V/600 REV.0 NOV. 1998 PRINTED IN JAPAN (IMPRIME AU JAPON)

FIGURE 215 SCANNER MOUNT ASSEMBLY
スキャナ台部

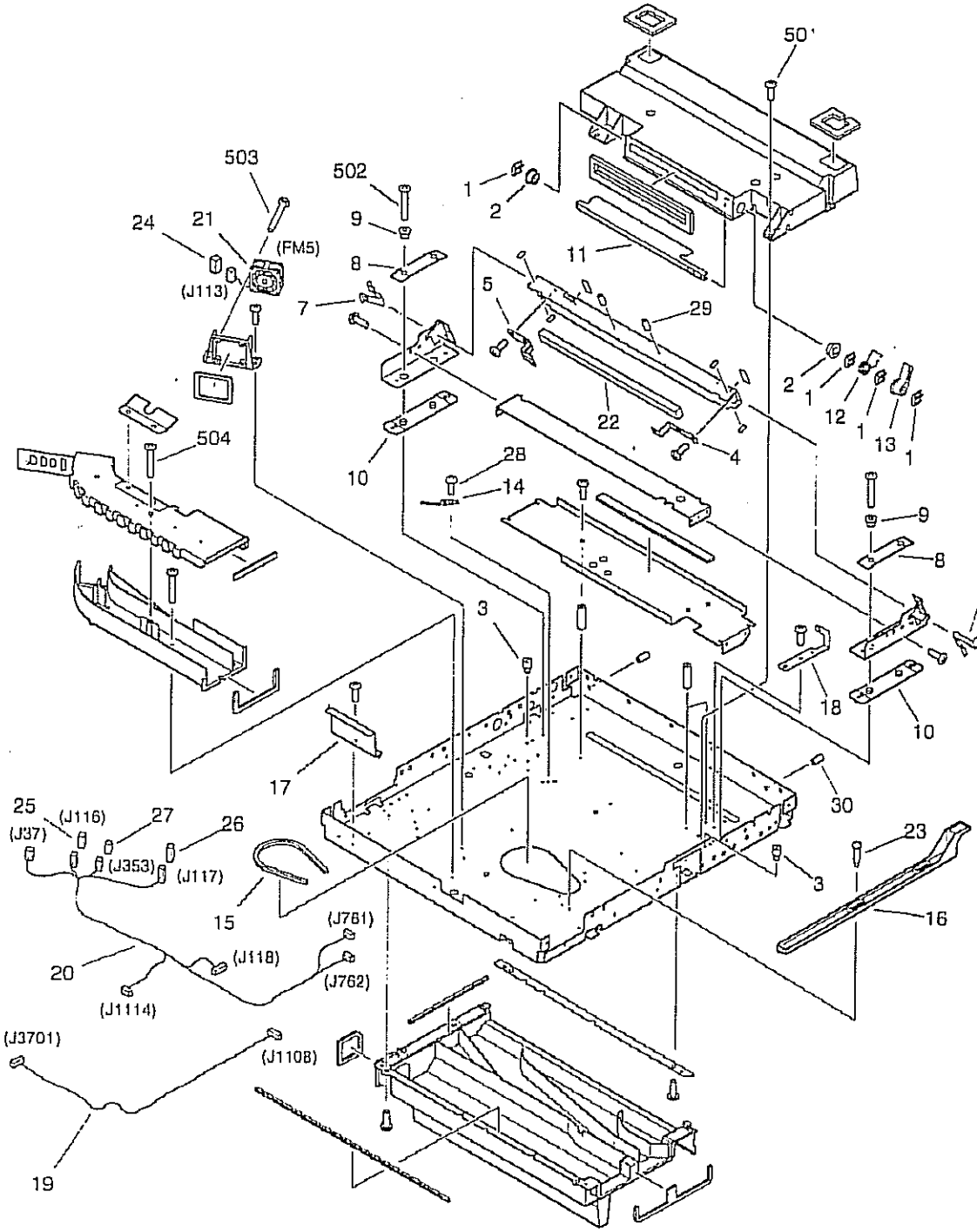

COPYRIGHT © 1998 CANON INC.
CANON 605/605V/600 REV.0 NOV. 1998 PRINTED IN JAPAN (IMPRIME AU JAPON)

FIGURE & KEY NO.	PART NUMBER	RANK	Q'TY	DESCRIPTION	SERIAL NUMBER / REMARKS
215 -	NPN		RF	SCANNER MOUNT ASSEMBLY スキャナ台部	
1	FA2 — 8361 — 000		4	RETAINER キンテイ	
2	FB2 — 1382 — 000		2	COLLAR カラー	
3	FB4 — 1512 — 000		2	PIN, MIRROR SUPPORT ミラー支板ピン	
4	FB4 — 1521 — 000		1	SPRING, LEAF, FRONT 板バネ（前）	
5	FB4 — 1522 — 000		1	SPRING, LEAF, REAR 板バネ（後）	
6	FB4 — 1527 — 000		1	SPRING, MIRROR, FRONT 板バネ（前）	
7	FB4 — 1528 — 000		1	SPRING, MIRROR, REAR 板バネ（後）	
8	FB4 — 1532 — 000		2	SPRING, LEAF 板バネ	
9	FB4 — 1533 — 000		4	SPACER スペーサ	
10	FB4 — 1534 — 000		2	PLATE, SUPPORT 支板プレート	
11	FB4 — 1538 — 000		1	PLATE, SHUTTER シャッタ板	
12	FB4 — 1539 — 000		1	SPRING, TORSION ネジリ　バネ	
13	FB4 — 1540 — 000		1	ARM, SHUTTER シャッタ　アーム	
14	FB4 — 1546 — 000		1	PLATE, GROUNDING アース板	
15	FB4 — 1550 — 000		1	CUSHION, RUBBER クッション　ゴム	
16	FB4 — 1554 — 000		1	PLATE, SHUTTER SLIDE シャッタ　スライド板	
17	FB4 — 1564 — 000		1	COVER, IMAGE PROCESSOR CABLE イメージ　プロセッサ束線カバー	
18	FF5 — 7717 — 000		1	MIRROR, BEAM DETECTOR ビーム　ディテクタ　ミラー	
19	FG6 — 1821 — 000		1	CABLE, BEAM DETECT ビーム　ディテクタ束線	J1108,3701
20	FG6 — 1826 — 000		1	CABLE, LENS MOUNT INTERNAL レンズ台内部中継束線	J37,116,117,118 J353,761,762,1114
21	FH6 — 1547 — 000		1	FAN, COOLING 冷却ファン	FM5 J113
22	FN5 — 4009 — 000		1	MIRROR, DIGITAL デジタル　ミラー	
23	FS2 — 9001 — 000		2	SCREW,STEPPED,M4 ダン　ビス	
24	VS1 — 5057 — 003		1	CONNECTOR, SNAP TIGHT チュウケイ　コネクタ	J113
25	VS1 — 5057 — 004		1	CONNECTOR, SNAP TIGHT チュウケイ　コネクタ	J116
26	VS1 — 5057 — 006		1	CONNECTOR, SNAP TIGHT チュウケイ　コネクタ	J117
27	VS1 — 6318 — 004		1	CONNECTOR, SNAP TIGHT チュウケイ　コネクタ	J353
28	XA5 — 0265 — 000		1	SCREW,W/WASHER,TRUSS HEAD ザツキ　バインド　ネジ	
29	XA5 — 0427 — 000		2	SETSCREW,M4x6 ロッカウ　アテツキ　ネジ	

COPYRIGHT © 1996 CANON INC.
CANON 605/605V/605G REV.0 NOV. 1996 PRINTED IN JAPAN (IMPRIMÉ AU JAPON)

FIGURE & KEY NO.	PART NUMBER	RANK	Q'TY	DESCRIPTION	SERIAL NUMBER / REMARKS
215 - 30	XA9 — 1091 — 000		2	SETSCREW,M4X8 ロッカク アナツキ トメネジ	
501	XB1 — 2400 — 609		17	SCREW,MACH.,TRUSS HEAD,M4X6 バインド ネジ	
502	XB1 — 2401 — 409		6	SCREW,MACH.,TRUSS HEAD,M4X14 バインド ネジ	
503	XB4 — 7303 — 007		2	SCREW,TAPPING,TRUSS HEAD,M3X30 バインド タッピン ネジ	
504	XB4 — 7401 — 009		2	SCREW,TAPPING,TRUSS HEAD,M4X10 バインド タッピン ネジ	

COPYRIGHT © 1998 CANON INC.
CANON 605/505V/600 REV.0 NOV. 1998 PRINTED IN JAPAN (IMPRIMÉ AU JAPON)

FIGURE 230 VERTICAL PATH DRIVE ASSEMBLY
縦パス駆動部

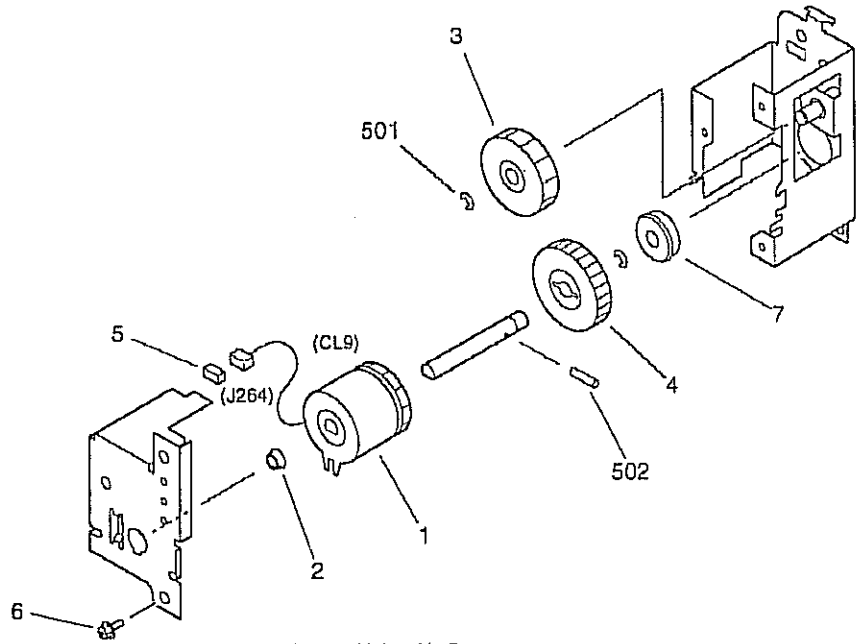

NOTE:This assembly does not include the part shown with key No.5.
注：このユニットにKey No. 5の部品は含まれません。

FIGURE & KEY NO.	PART NUMBER	RANK	Q'TY	DESCRIPTION	SERIAL NUMBER / REMARKS
230 –	FG6 – 2017 – 000		1	VERTICAL PATH DRIVE ASSEMBLY 縦パス駆動部	
1	FH7 – 5826 – 000		1	CLUTCH, ELECTROMAGNETIC 電磁クラッチ	CL9 J264
2	FS1 – 1189 – 000		1	BUSHING ブッシング	
3	FS3 – 0165 – 000		1	GEAR, 40T 40T ギア	
4	FS5 – 0398 – 000		1	GEAR, 40T 40T ギア	
5	VS1 – 5057 – 002		1	CONNECTOR, SNAP TIGHT チュウケイ コネクタ	SEE NOTE J264
6	XA9 – 0628 – 000		3	SCREW,RS,M4X8 RS タイト ネジ	
7	XG9 – 0249 – 000		1	BEARING, BALL ボール ベアリング	
501	XD2 – 1100 – 642		2	RING,E E リング	
502	XD3 – 2200 – 162		1	PIN,DOWEL ヘイコウ ピン	

COPYRIGHT © 1998 CANON INC.

FIGURE 231 LIFTER DRIVE ASSEMBLY
リフタ駆動部

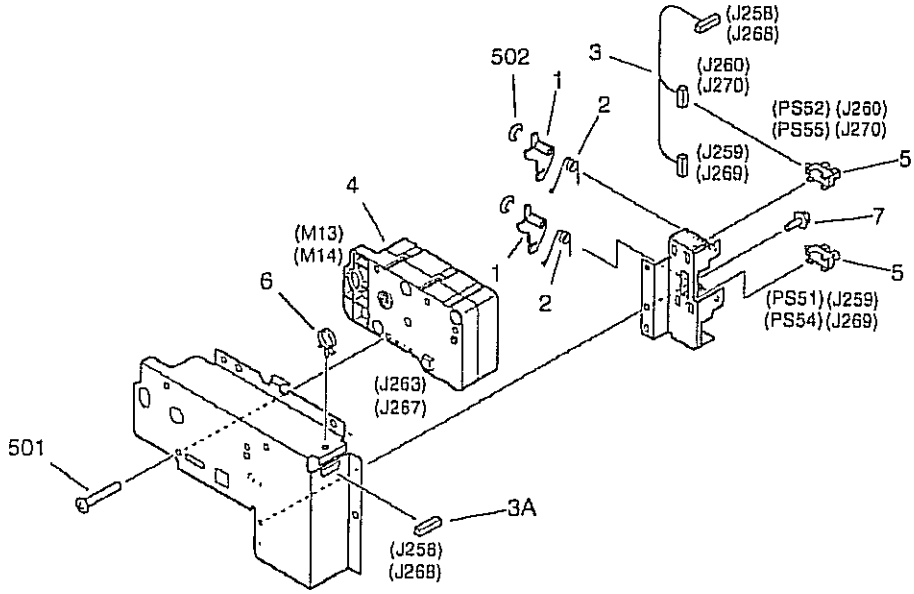

NOTE:This assembly does not include the part shown with key No.6.
注：このユニットにKey No. 6の部品は含まれません。

FIGURE & KEY NO.	PART NUMBER	RANK	Q'TY	DESCRIPTION	SERIAL NUMBER / REMARKS
231 -	FG6 — 2243 — 000		2	LIFTER DRIVE ASSEMBLY リフタ駆動部	
1	FB2 — 9248 — 000		2	ARM, PAPER SENSOR 紙検知アーム	
2	FB5 — 0553 — 000		2	SPRING, TORSION ネジリ バネ	
3	FG6 — 1688 — 000		1	CABLE, DECK SENSOR デッキ装置検知束線	J258-260 J268-270
3 A	VS1 — 5057 — 006		1	CONNECTOR, SNAP TIGHT チュウケイ コネクタ	J258,268
4	FH6 — 1541 — 000		1	MOTOR, DC 19.2W DCモータ	M13,14 J263,267
5	FH7 — 7462 — 000		2	PHOTO-INTERRUPTER フォトインタラプタ	PS51,52,54,55 J259,260,269,270
6	WT2 — 5565 — 000		1	CLAMP, CABLE ソクセン オサエ	SEE NOTE
7	XA9 — 0628 — 000		1	SCREW,RS,M4X8 RS タイト ネジ	
501	XB5 — 6401 — 609		3	SCREW,CT,M4X16 CT ネジ	
502	XD2 — 1100 — 242		2	RING,E E リング	

COPYRIGHT © 1990 CANON INC.
CANON 605/605V/600 REV.0 NOV. 1999 PRINTED IN JAPAN (IMPRIME AU JAPON)

FIGURE 250 MAIN DRIVE ASSEMBLY
メイン駆動部

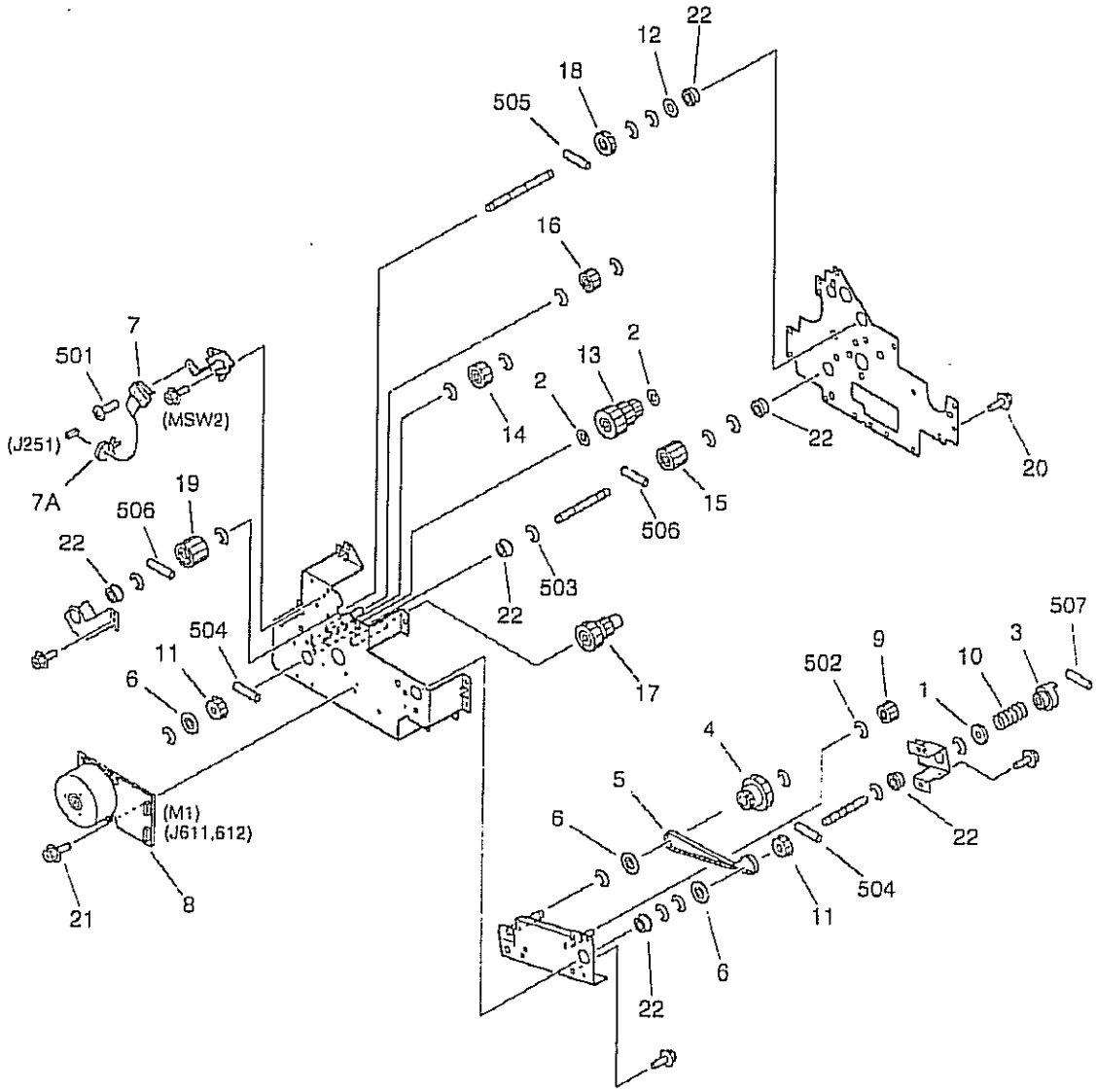

COPYRIGHT © 1998 CANON INC.
CANON 605/605V/650 REV.0 NOV. 1998 PRINTED IN JAPAN (IMPRIME AU JAPON)

FIGURE & KEY NO.	PART NUMBER	RANK	Q'TY	DESCRIPTION	SERIAL NUMBER / REMARKS
250 -	FG6 — 2006 — 000		1	MAIN DRIVE ASSEMBLY メイン駆動部	
1	FA6 — 8304 — 000		1	WASHER,SPRING バネ ザガネ	
2	FB2 — 6285 — 000		2	SHIM ワッシャ	
3	FB2 — 7805 — 030		1	COUPLING カップリング	
4	FB4 — 1764 — 000		1	PULLEY, 22T/36T 22T／36T プーリ	
5	FB4 — 1766 — 000		1	BELT, TIMING タイミング ベルト	
6	FB4 — 1806 — 000		3	FLANGE フランジ	
7	FG6 — 1870 — 000		1	CABLE, WASTE TONER SWITCH 廃トナー スイッチ表線	MSW2 J251
7A	WT2 — 5565 — 000		1	CLAMP, CABLE ソクセン オサエ	
8	FH6 — 1530 — 000		1	MOTOR, BRUSHLESS, DC 27.6W ブラシレス モータ	M1 J611,612
9	FS2 — 3495 — 000		1	PULLEY プーリ	
10	FS5 — 2978 — 000		1	SPRING, COMPRESSION アッシュク バネ	
11	FS5 — 3609 — 000		2	PULLEY, 22T 22T プーリ	
12	FS5 — 6487 — 000		1	SHIM ワッシャ	
13	FS7 — 0012 — 000		1	GEAR, 50T/24T/18T 50T／24T／18T ギア	
14	FS7 — 0013 — 000		1	GEAR, 24T 24T ギア	
15	FS7 — 0014 — 000		1	GEAR, 24T 24T ギア	
16	FS7 — 0016 — 000		1	GEAR, 20T 20T ギア	
17	FS7 — 0017 — 000		1	GEAR, 18T/27T 18T／27T ギア	
18	FS7 — 0018 — 000		1	GEAR, 24T 24T ギア	
19	FS7 — 0019 — 000		1	GEAR, 26T 26T ギア	
20	XA9 — 0628 — 000		12	SCREW,RS,M4X8 RS タイト ネジ	
21	XA9 — 0762 — 000		4	SCREW,RS,M3X8 RS タイト ネジ	
22	XG9 — 0250 — 000		7	BEARING, BALL ボール ベアリング	
501	XB1 — 2231 — 009		1	SCREW,MACH.,TRUSS HEAD,M2.3X10 バインド ネジ	
502	XD2 — 1100 — 502		1	RING,E E リング	
503	XD2 — 1100 — 642		18	RING,E E リング	
504	XD3 — 2200 — 122		2	PIN,DOWEL ヘイコウ ピン	
505	XD3 — 2200 — 142		1	PIN,DOWEL ヘイコウ ピン	
506	XD3 — 2200 — 182		2	PIN,DOWEL ヘイコウ ピン	

COPYRIGHT © 1998 CANON INC.
CANON 605/600V/600 REV.0 NOV. 1998 PRINTED IN JAPAN (IMPRIME AU JAPON)

FIGURE & KEY NO.	PART NUMBER	RANK	Q'TY	DESCRIPTION	SERIAL NUMBER / REMARKS
250 - 507	XD3 — 2300 — 142		1	PIN,DOWEL ヘイコウ ピン	

COPYRIGHT © 1998 CANON INC.
CANON 605/605V/600 REV.0 NOV. 1998 PRINTED IN JAPAN [IMPRIME AU JAPON]

FIGURE 251 DRUM DRIVE ASSEMBLY
ドラム駆動部

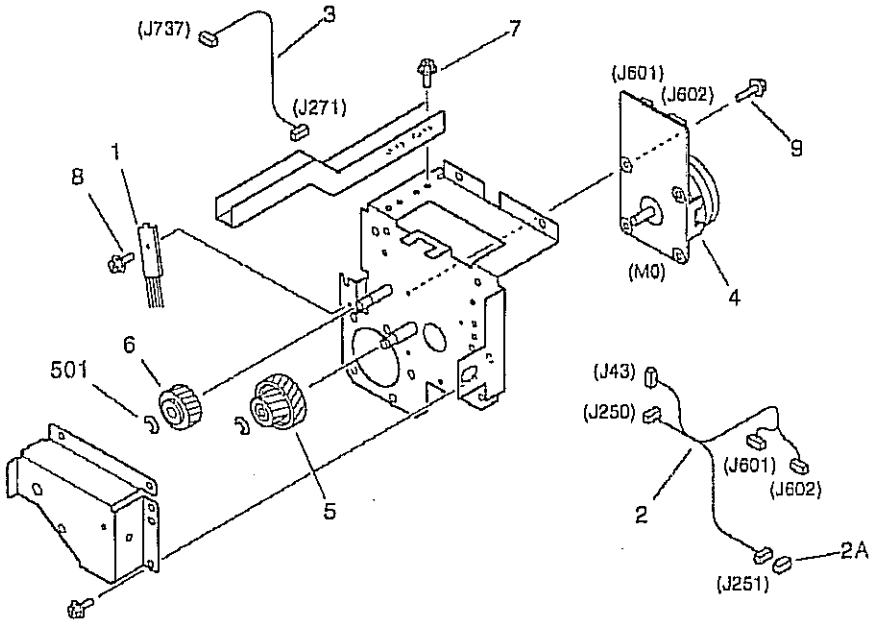

FIGURE & KEY NO.	PART NUMBER	RANK	Q'TY	DESCRIPTION	SERIAL NUMBER / REMARKS
251 -	FG6 - 2007 - 000		1	DRUM DRIVE ASSEMBLY ドラム駆動部	
1	FC1 - 1117 - 000		1	ELIMINATOR, STATIC CHARGE 除電針	
2	FG6 - 1894 - 000		1	CABLE, DRUM MOTOR DRIVE ドラム モータ駆動束線	J43,250,251,601,602
2A	VS1 - 5057 - 002		1	CONNECTOR, SNAP TIGHT チュウケイ コネクタ	J251
3	FG6 - 3570 - 000		1	CABLE, SEPARATION CLAW CONNECT 分離爪中継束線	J271,737
4	FH6 - 1528 - 000		1	MOTOR, BRUSHLESS, DC 10.83W ブラシレス モータ	M0 J601,602
5	FS7 - 0010 - 000		1	GEAR, 19T/63T 19T/63T ギア	
6	RS6 - 0057 - 000		1	GEAR, 49T 49T ギア	
7	XA9 - 0628 - 000		7	SCREW,RS,M4X8 RS タイト ネジ	
8	XA9 - 0813 - 000		1	SCREW,RS,M3X8 RS タイト ネジ	
9	XA9 - 0962 - 000		4	SCREW,RS,M3X10 RS タイト ネジ	
501	XD2 - 1100 - 642		2	RING,E E リング	

COPYRIGHT © 1998 CANON INC.

FIGURE 260 PAPER PICK-UP DRIVE ASSEMBLY
給紙駆動部

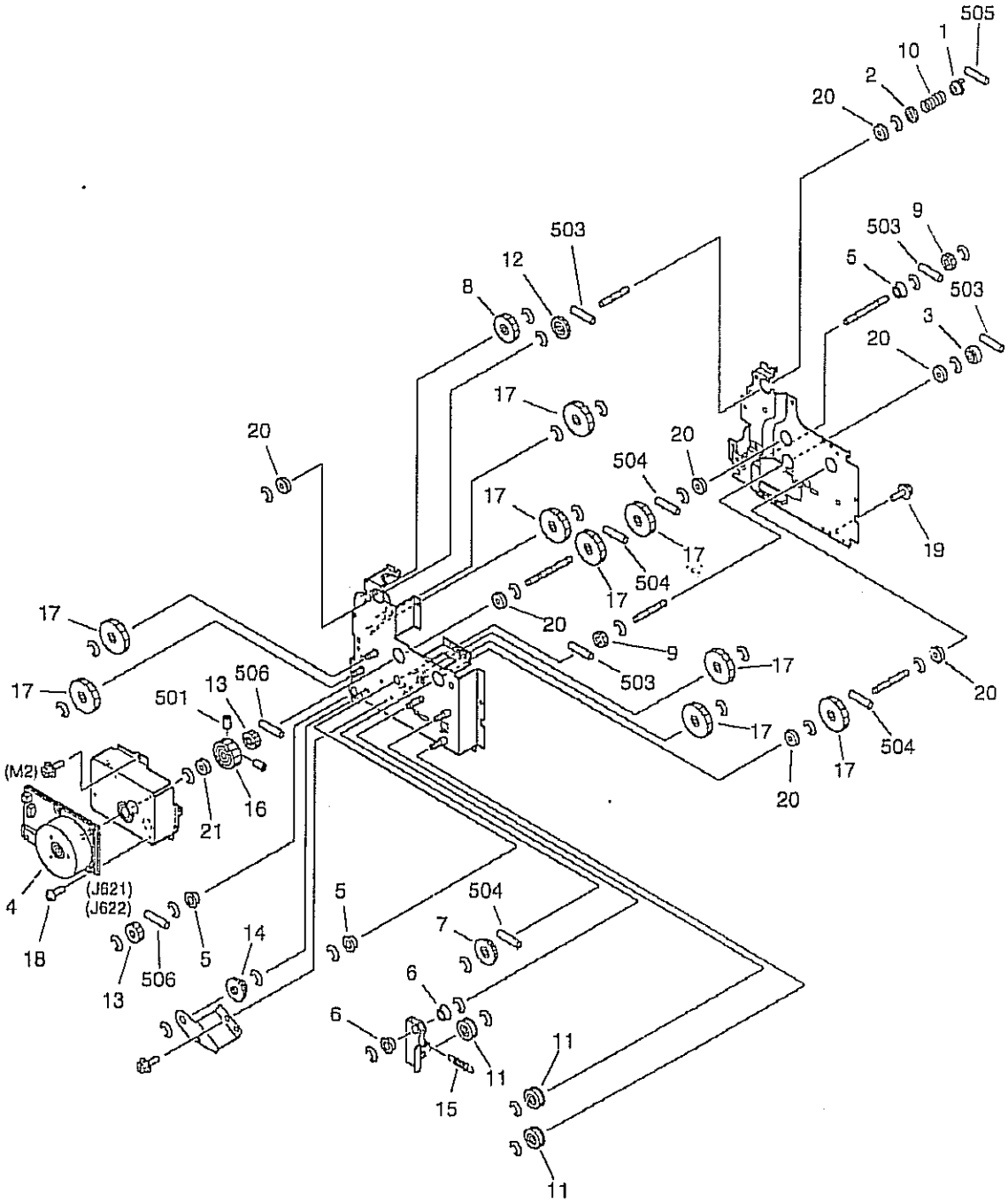

COPYRIGHT © 1996 CANON INC.
CANON 605/605V/600 REV.0 NOV. 1998 PRINTED IN JAPAN (IMPRIME AU JAPON)

FIGURE & KEY NO.	PART NUMBER	RANK	Q'TY	DESCRIPTION	SERIAL NUMBER / REMARKS
260 -	FG6 — 2004 — 000		1	PAPER PICK-UP DRIVE ASSEMBLY 給紙駆動部	
1	FB2 — 7841 — 000		1	COUPLING, REGISTRATION レジスト カップリング	
2	FB4 — 3726 — 000		1	SUPPORT, COUPLING カップリング受け	
3	FB4 — 3729 — 000		1	COUPLING カップリング	
4	FH6 — 1532 — 000		1	MOTOR, BRUSHLESS, DC 44W ブラシレス モータ	M2 J621,622
5	FS1 — 1189 — 000		3	BUSHING ブッシング	
6	FS1 — 1449 — 000		2	BUSHING ブッシング	
7	FS2 — 3494 — 020		1	PULLEY, 39T 39T プーリ	
8	FS3 — 0165 — 000		1	GEAR, 40T 40T ギア	
9	FS4 — 0145 — 000		2	GEAR, 20T 20T ギア	
10	FS5 — 2957 — 000		1	SPRING, COMPRESSION アッシュク バネ	
11	FS5 — 3337 — 020		3	PULLEY, IDLER アイドラ プーリ	
12	FS6 — 0056 — 000		1	GEAR, 32T 32T ギア	
13	FS6 — 0062 — 000		2	GEAR, 25T 25T ギア	
14	FS6 — 0096 — 000		1	GEAR, 20T/32T 20T/32T ギア	
15	FS6 — 2776 — 000		1	SPRING, TENSION ヒッパリ バネ	
16	FS7 — 0035 — 000		1	GEAR, 68T 68T ギア	
17	FS7 — 0036 — 000		9	GEAR, 50T 50T ギア	
18	XA9 — 0249 — 000		4	SCREW,M4X8 ビス	
19	XA9 — 0628 — 000		13	SCREW,RS,M4X8 RS タイト ネジ	
20	XG9 — 0249 — 000		7	BEARING, BALL ボール ベアリング	
21	XG9 — 0250 — 000		1	BEARING, BALL ボール ベアリング	
501	XB6 — 2401 — 008		2	SETSCREW,M4X10 ロッカク アナツキ トメネジ	
502	XD2 — 1100 — 642		31	RING,E E リング	
503	XD3 — 2200 — 142		4	PIN,DOWEL ヘイコウ ピン	
504	XD3 — 2200 — 162		4	PIN,DOWEL ヘイコウ ピン	
505	XD3 — 2300 — 142		1	PIN,DOWEL ヘイコウ ピン	
506	XD3 — 2300 — 182		2	PIN,DOWEL ヘイコウ ピン	

COPYRIGHT © 1998 CANON INC.

FIGURE 261 CASSETTE PICK-UP DRIVE ASSEMBLY
カセット給紙駆動部

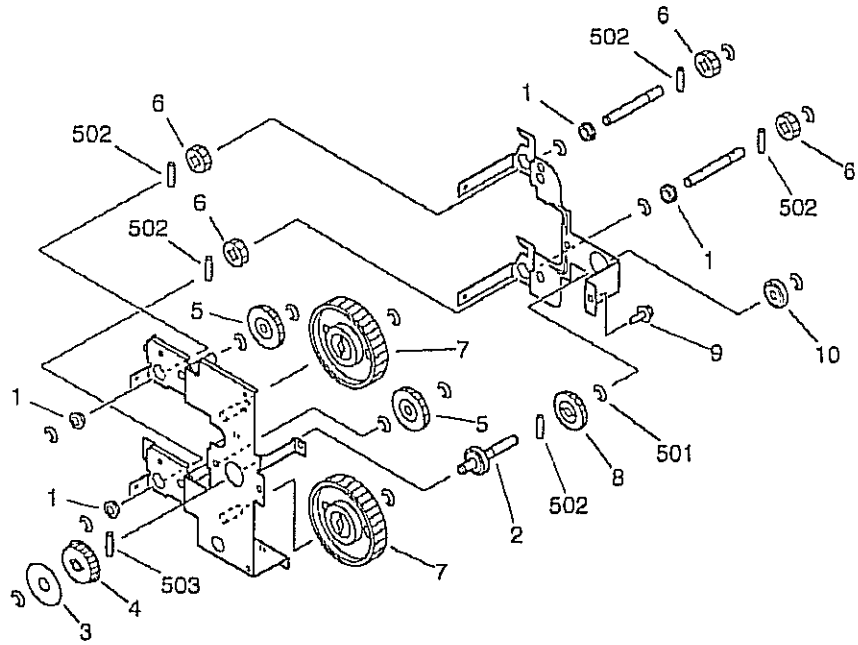

FIGURE & KEY NO.	PART NUMBER	RANK	Q'TY	DESCRIPTION	SERIAL NUMBER / REMARKS
261 -	FG5 — 4449 — 050		1	CASSETTE PICK-UP DRIVE ASS'Y カセット給紙駆動部	
1	FA9 — 2112 — 000		4	BUSHING ブッシング	
2	FB3 — 8615 — 000		1	SHAFT, PICK-UP PULLEY 給紙プーリ軸	
3	FB3 — 8616 — 000		1	FLANGE フランジ	
4	FS2 — 3494 — 020		1	PULLEY, 39T 39T プーリ	
5	FS4 — 0014 — 000		2	GEAR, 36T 36T ギア	
6	FS4 — 0145 — 000		4	GEAR, 20T 20T ギア	
7	FS6 — 0055 — 000		2	GEAR, 76T 76T ギア	
8	FS6 — 0056 — 000		1	GEAR, 32T 32T ギア	
9	XA9 — 0628 — 000		3	SCREW,RS,M4X8 RS タイト ネジ	
10	XG9 — 0208 — 000		1	BEARING, BALL ボール ベアリング	
501	XD2 — 1100 — 642		15	RING,E E リング	
502	XD3 — 2200 — 142		5	PIN,DOWEL ヘイコウ ピン	
503	XD3 — 2200 — 162		1	PIN,DOWEL ヘイコウ ピン	

COPYRIGHT © 1998 CANON INC.
CANON 605/605V/600 REV.0 NOV. 1998 PRINTED IN JAPAN (IMPRIME AU JAPON)

FIGURE 263 LEFT PICK-UP DRIVE ASSEMBLY 左給紙駆動部

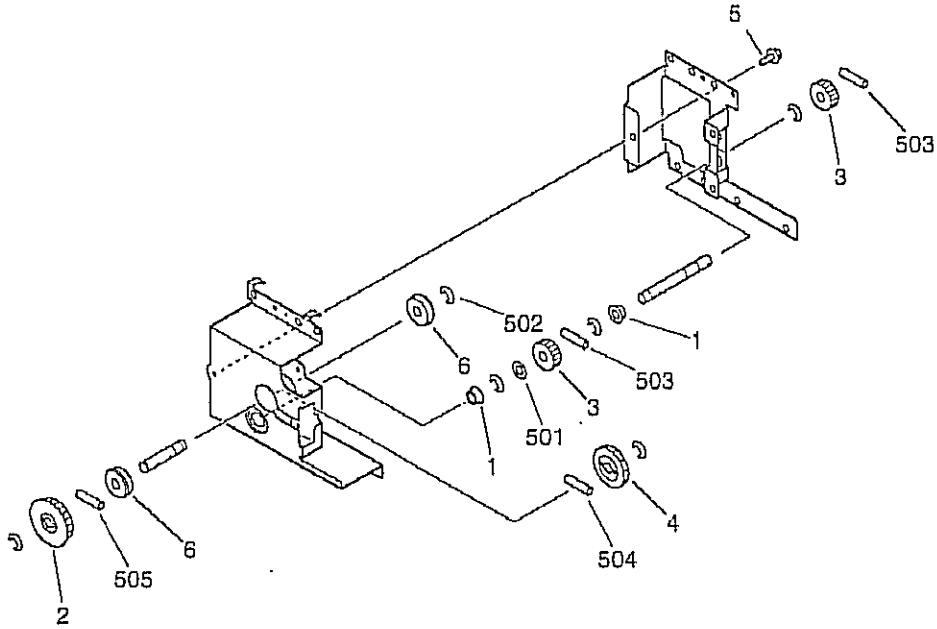

FIGURE & KEY NO.	PART NUMBER	RANK	Q'TY	DESCRIPTION	SERIAL NUMBER / REMARKS
263 -	FG6 — 1996 — 000		1	LEFT PICK-UP DRIVE ASSEMBLY 左給紙駆動部	
1	FS1 — 1189 — 000		2	BUSHING ブッシング	
2	FS2 — 3494 — 020		1	PULLEY, 39T 39T プーリ	
3	FS5 — 0514 — 000		2	GEAR, 20T 20T ギア	
4	FS6 — 0056 — 000		1	GEAR, 32T 32T ギア	
5	XA9 — 0628 — 000		5	SCREW,RS,M4X8 RS タイト ネジ	
6	XG9 — 0249 — 000		2	BEARING, BALL ボール ベアリング	
501	XD1 — 1108 — 219		1	SHIM ヒョウジュン ワッシャ	
502	XD2 — 1100 — 642		6	RING,E E リング	
503	XD3 — 2200 — 122		2	PIN,DOWEL ヘイコウ ピン	
504	XD3 — 2200 — 142		1	PIN,DOWEL ヘイコウ ピン	
505	XD3 — 2200 — 162		1	PIN,DOWEL ヘイコウ ピン	

COPYRIGHT © 1990 CANON INC.

FIGURE 264 MULTI FEED DRIVE ASSEMBLY
手差し給紙駆動部

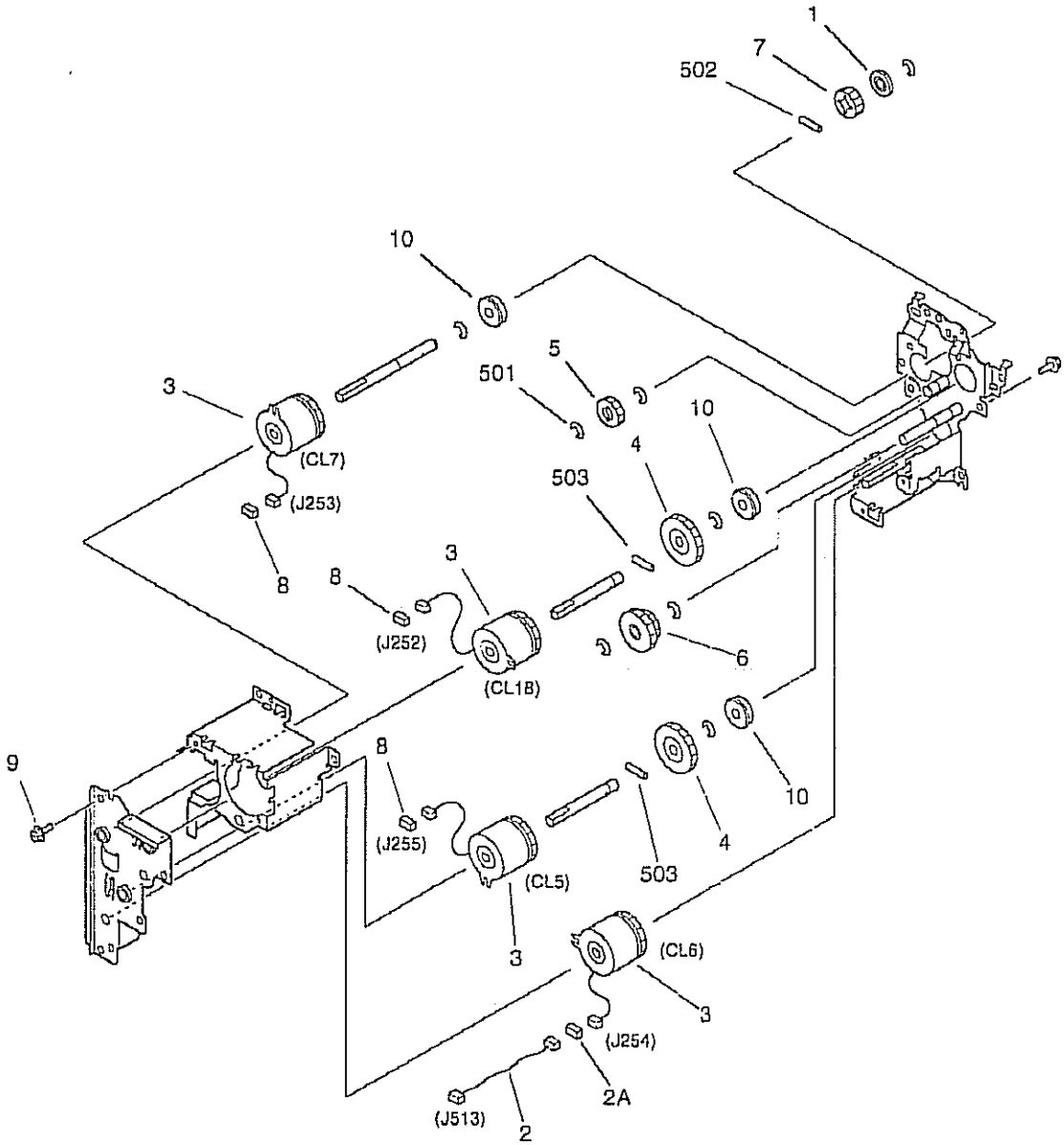

NOTE:This assembly does not include the part shown with key No.8.
注：このユニットにKey No. 8の部品は含まれません。

COPYRIGHT © 1998 CANON INC.
CANON 605/605V/600 REV.0 NOV.1998 PRINTED IN JAPAN (IMPRIME AU JAPON)

FIGURE & KEY NO.	PART NUMBER	RANK	Q'TY	DESCRIPTION	SERIAL NUMBER / REMARKS
264 -	FG6 — 2229 — 000		1	MULTI FEED DRIVE ASSEMBLY マルチ給紙駆動部	
1	FB4 — 3767 — 000		1	COLLAR, PUSH-ON 突き当てコロ	
2	FG6 — 3572 — 000		1	CABLE, MULTI FEED DRIVE マルチ給紙駆動中継束線	J254,513
2A	VS1 — 5057 — 002		1	CONNECTOR, SNAP TIGHT チュウケイ　コネクタ	J254
3	FH7 — 5826 — 000		4	CLUTCH, ELECTROMAGNETIC 電磁クラッチ	CL5,6,7,18 J255,254,253,252
4	FS4 — 0014 — 000		2	GEAR, 36T 36T　ギア	
5	FS6 — 0053 — 000		1	GEAR, 20T 20T　ギア	
6	FS7 — 0033 — 000		1	GEAR, 24T/30T 24T／30T　ギア	
7	FS7 — 0034 — 000		1	GEAR, 20T 20T　ギア	
8	VS1 — 5057 — 002		3	CONNECTOR, SNAP TIGHT チュウケイ　コネクタ	SEE NOTE J252,253,255
9	XA9 — 0628 — 000		7	SCREW,RS,M4X8 RS　タイト　ネジ	
10	XG9 — 0249 — 000		3	BEARING, BALL ボール　ベアリング	
501	XD2 — 1100 — 642		8	RING,E E　リング	
502	XD3 — 2200 — 122		1	PIN,DOWEL ヘイコウ　ピン	
503	XD3 — 2200 — 162		2	PIN,DOWEL ヘイコウ　ピン	

COPYRIGHT © 1998 CANON INC.

FIGURE 270 DEVELOPING DRIVE ASSEMBLY
現像駆動部

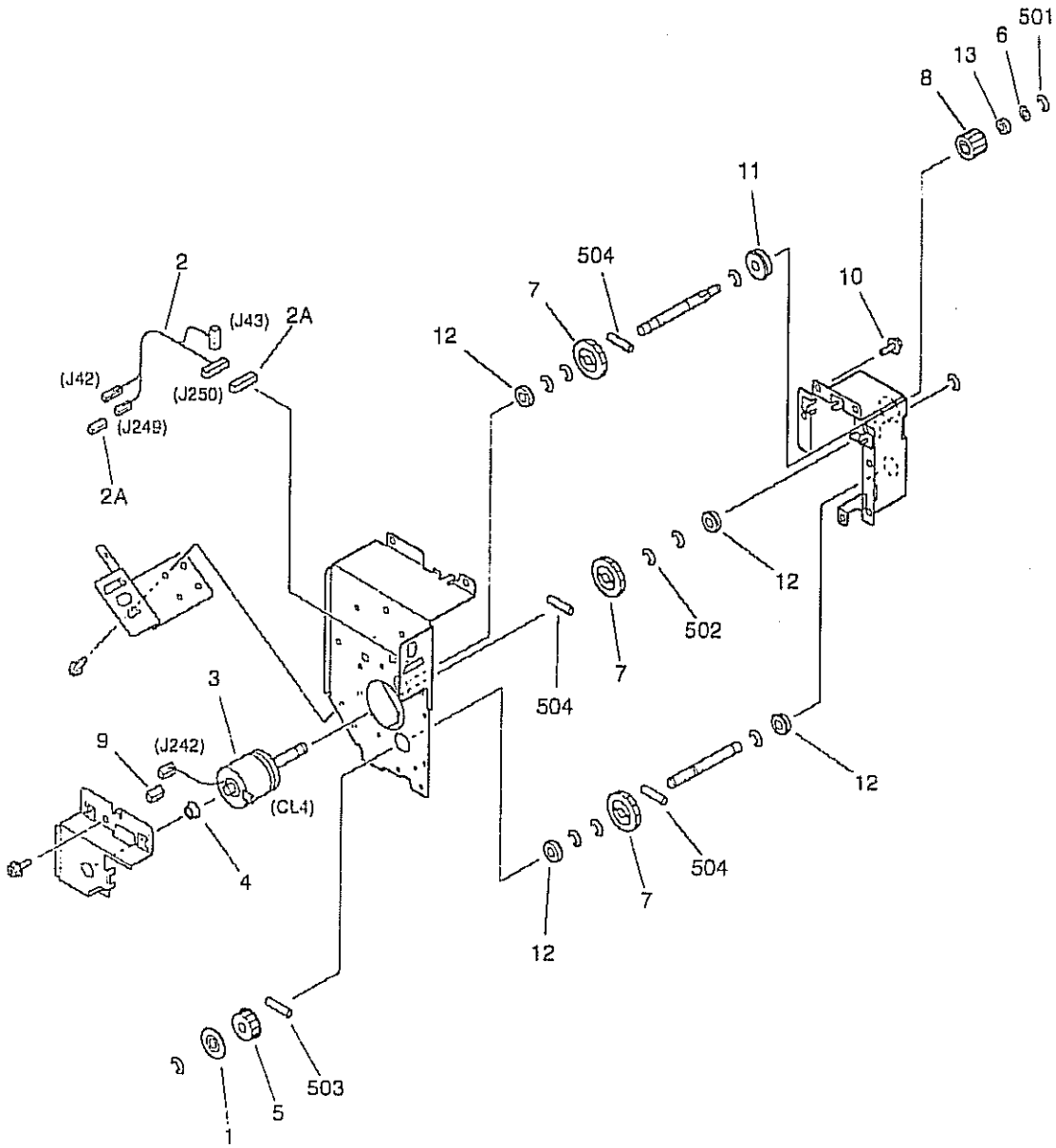

COPYRIGHT © 1998 CANON INC.
CANON 605/605V/600 REV.0 NOV. 1998 PRINTED IN JAPAN (IMPRIME AU JAPON)

FIGURE & KEY NO.	PART NUMBER	RANK	Q'TY	DESCRIPTION	SERIAL NUMBER / REMARKS
270 -	FG6 — 2009 — 000		1	DEVELOPING DRIVE ASSEMBLY 現像駆動部	
1	FB4 — 1806 — 000		1	FLANGE フランジ	
2	FG6 — 1890 — 000		1	CABLE, MAIN DRIVE メイン駆動索線	J42,43,249,250
2 A	VS1 — 5057 — 007		2	CONNECTOR, SNAP TIGHT チュウケイ コネクタ	J249,250
3	FH7 — 5842 — 000		1	CLUTCH, ELECTROMAGNETIC 電磁クラッチ	CL4 J242
4	FS1 — 1189 — 000		1	BUSHING ブッシング	
5	FS5 — 3609 — 000		1	PULLEY, 22T 22T プーリ	
6	FS5 — 6488 — 000		1	WASHER ワッシャ	
7	FS6 — 0056 — 000		3	GEAR, 32T 32T ギア	
8	FS7 — 0015 — 000		1	GEAR, 23T 23T ギア	
9	VS1 — 5057 — 002		1	CONNECTOR, SNAP TIGHT チュウケイ コネクタ	J242
10	XA9 — 0628 — 000		10	SCREW,RS,M4X8 RS タイト ネジ	
11	XG9 — 0249 — 000		1	BEARING, BALL ボール ベアリング	
12	XG9 — 0250 — 000		4	BEARING, BALL ボール ベアリング	
13	XG9 — 0395 — 000		1	BEARING, BALL ボール ベアリング	
501	XD2 — 1100 — 502		1	RING,E E リング	
502	XD2 — 1100 — 642		10	RING,E E リング	
503	XD3 — 2200 — 122		1	PIN,DOWEL ヘイコウ ピン	
504	XD3 — 2200 — 142		3	PIN,DOWEL ヘイコウ ピン	

COPYRIGHT © 1998 CANON INC.

FIGURE 275 TONER CARTRIDGE DRIVE ASSEMBLY(1/2)
トナーカートリッジ駆動部(1/2)

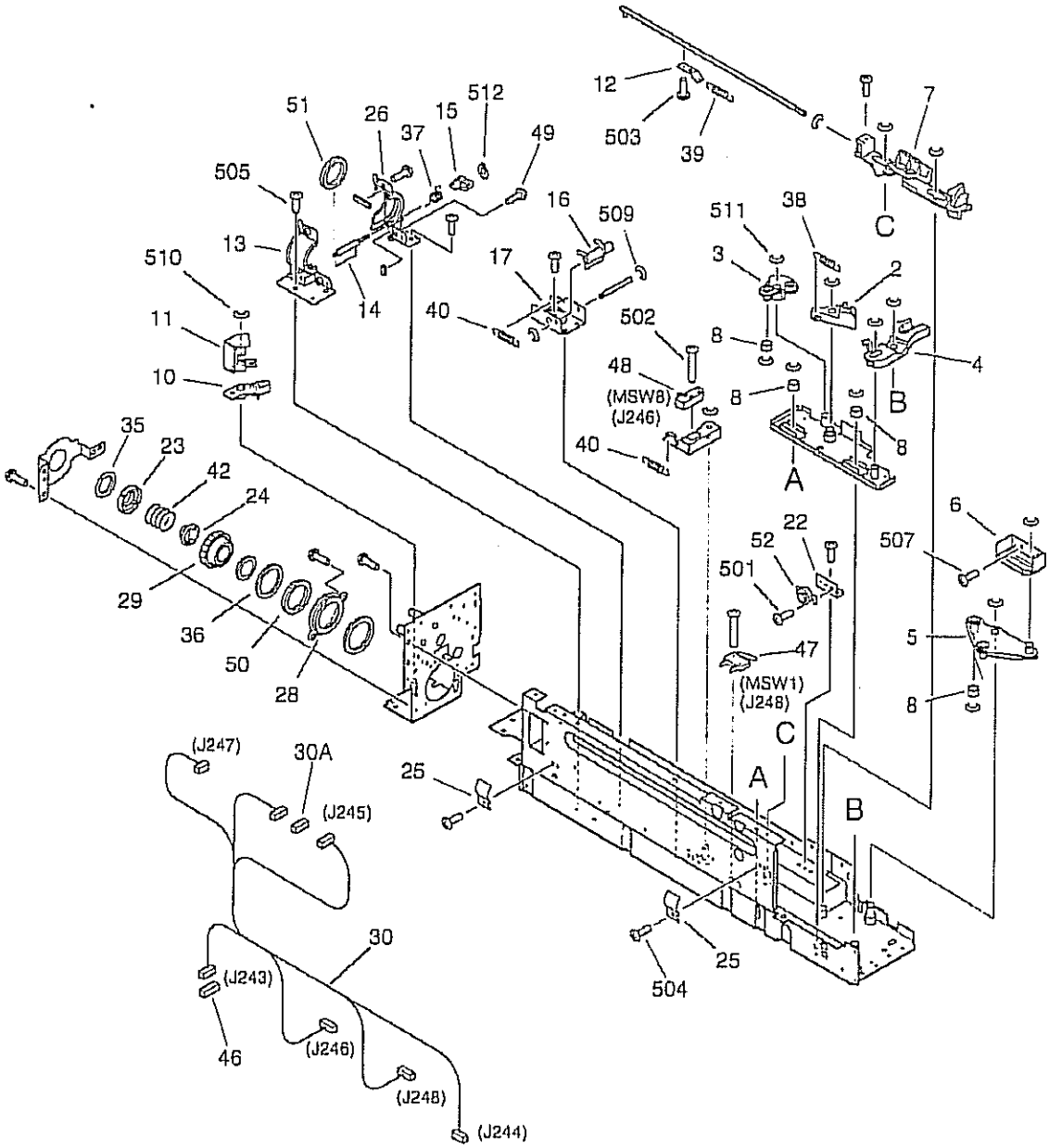

NOTE:This assembly does not include the part shown with key No.46.
注：このユニットにKey No. 46の部品は含まれません。

COPYRIGHT © 1998 CANON INC.
CANON 605/605V/600 REV.0 NOV.1998 PRINTED IN JAPAN (IMPRIME AU JAPON)

FIGURE 275 TONER CARTRIDGE DRIVE ASSEMBLY(2/2)
トナーカートリッジ駆動部(2/2)

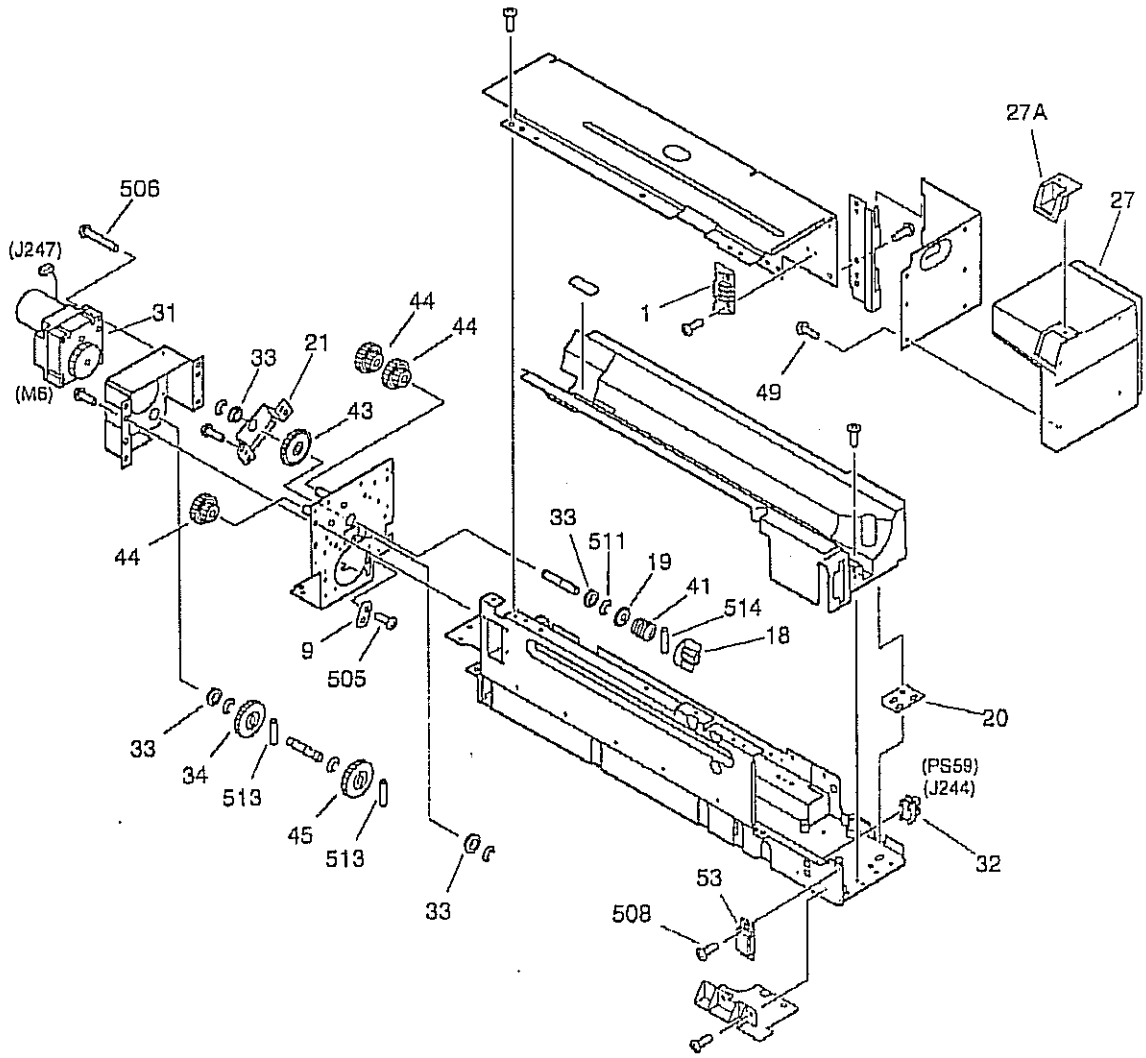

COPYRIGHT © 1996 CANON INC.
CANON 605/600/1600 REV.0 NOV. 1996 PRINTED IN JAPAN (IMPRIME AU JAPON)

FIGURE & KEY NO.	PART NUMBER	RANK	Q'TY	DESCRIPTION	SERIAL NUMBER / REMARKS
275 -	FG6 — 2019 — 000		1	TONER CARTRIDGE DRIVE ASSEMBLY トナー　カートリッジ駆動部	
1	FB4 — 1890 — 000		1	GUIDE ガイド	
2	FB4 — 1892 — 000		1	ARM, SEPARATION 分離アーム	
3	FB4 — 1893 — 000		1	HOLDER, BUSHING 軸受けホルダ	
4	FB4 — 1894 — 000		1	LINK, CHUCK チャック　リンク	
5	FB4 — 1895 — 000		1	LEVER, CAM カム　レバー	
6	FB4 — 1896 — 000		1	COVER, RAIL レール　カバー	
7	FB4 — 1899 — 000		1	MOUNT, SLIDE スライド台	
8	FB4 — 1900 — 000		6	ROLLER コロ	
9	FB4 — 1901 — 000		1	BUSHING ブッシング	
10	FB4 — 1902 — 000		1	MOUNT, CAP キャップ台	
11	FB4 — 1903 — 000		1	PLATE, CHUCK CAP チャック　キャップ	
12	FB4 — 1904 — 000		1	PLATE, SHAFT SUPPORT 軸支え板	
13	FB4 — 1913 — 000		1	MOUNT, RUBBER, LEFT ゴム台（左）	
14	FB4 — 1915 — 000		1	SHUTTER シャッタ	
15	FB4 — 1916 — 000		1	LEVER, SHUTTER シャッタ　レバー	
16	FB4 — 1924 — 000		1	LEVER, SENSOR 検知レバー	
17	FB4 — 1925 — 000		1	MOUNT, LEVER レバー支持台	
18	FB4 — 1926 — 000		1	COUPLING カップリング	
19	FB4 — 1927 — 000		1	SUPPORT, SPRING ばね押さえ	
20	FB4 — 5309 — 000		1	PLATE, HINGE ADJUSTING ヒンジ調整板	
21	FB4 — 5310 — 000		1	MOUNT, SHAFT 軸支え板	
22	FB4 — 9026 — 000		1	PLATE, DAMPER SUPPORT ダンパ支持板	
23	FB4 — 9027 — 000		1	GEAR, CAP, REAR キャップ　ギア（後）	
24	FB4 — 9028 — 000		1	CLAW, DRIVE 駆動爪	
25	FB4 — 9514 — 000		2	PLATE, GROUNDING アース板	
26	FF5 — 7715 — 000		1	MOUNT, RUBBER, RIGHT ゴム台（右）	
27	FF5 — 8142 — 000		1	COVER, CARTRIDGE, FRONT カートリッジ　カバー（前）	
27A	FB4 — 1889 — 000		1	HANDLE 把手	
28	FF5 — 8655 — 000		1	CASE, GEAR HOLDER ギア軸受ケース	

COPYRIGHT © 1998 CANON INC.
CANON 605/605V/600 REV.0 NOV. 1998 PRINTED IN JAPAN (IMPRIMÉ AU JAPON)

FIGURE & KEY NO.	PART NUMBER	RANK	Q'TY	DESCRIPTION	SERIAL NUMBER / REMARKS
275 - 29	FF5 — 6732 — 000		1	GEAR, CAP, FRONT キャップ ギア (前)	
30	FG6 — 1889 — 000		1	CABLE, CARTRIDGE カートリッジ茶線	J243-248
30A	VS1 — 5057 — 002		1	CONNECTOR, SNAP TIGHT チュウケイ コネクタ	J245
31	FH6 — 1538 — 000		1	MOTOR, DC 9.6W DCモータ	M6 J247
32	FH7 — 7462 — 000		1	PHOTO-INTERRUPTER フォトインタラプタ	PS59 J244
33	FS1 — 1510 — 000		4	BUSHING ブッシング	
34	FS3 — 0096 — 000		1	GEAR, 35T 35T ギア	
35	FS5 — 1796 — 000		1	SUPPORT, CAP GEAR, REAR キャップ ギア受け (後)	
36	FS5 — 1802 — 000		1	SUPPORT, CAP GEAR, FRONT キャップ ギア受け (前)	
37	FS5 — 2901 — 000		1	SPRING, TORSION ネジリ バネ	
38	FS6 — 2763 — 000		1	SPRING, TENSION ヒッパリ バネ	
39	FS6 — 2764 — 000		1	SPRING, TENSION ヒッパリ バネ	
40	FS6 — 2774 — 000		2	SPRING, TENSION ヒッパリ バネ	
41	FS6 — 2887 — 000		1	SPRING, COMPRESSION アッシュク バネ	
42	FS6 — 2998 — 000		1	SPRING, COMPRESSION アッシュク バネ	
43	FS7 — 0043 — 000		1	GEAR, 36T 36T ギア	
44	FS7 — 0044 — 000		3	GEAR, 16T/28T 16T/28T ギア	
45	FS7 — 0051 — 000		1	GEAR, 36T 36T ギア	
46	VS1 — 5057 — 007		1	CONNECTOR, SNAP TIGHT チュウケイ コネクタ	SEE NOTE J243
47	WC4 — 5153 — 000		1	MICRO SWITCH マイクロ スイッチ	MSW1 J248
48	WC4 — 5157 — 000		1	MICRO SWITCH マイクロ スイッチ	MSW8 J246
49	XA9 — 0605 — 000		7	SCREW,M4X8 タイト ネジ	
50	XG9 — 0175 — 000		1	SEAL, OIL オイル シール	
51	XG9 — 0385 — 000		1	PACKING パッキン	
52	XH9 — 0090 — 000		1	OIL DAMPER UNIT オイル ダンパ ユニット	
53	XZ9 — 0472 — 000		1	CATCH, MAGNET マグネット キャッチ	
501	XB1 — 1200 — 405		2	SCREW,MACH.,PAN HEAD,M2X4 ナベ ネジ	
502	XB1 — 2231 — 009		2	SCREW,MACH.,TRUSS HEAD,M2.3X10 バインド ネジ	
503	XB1 — 2300 — 609		3	SCREW,MACH.,TRUSS HEAD,M3X6 バインド ネジ	
504	XB1 — 2400 — 807		2	SCREW,MACH.,TRUSS HEAD,M4X6 バインド ネジ	

COPYRIGHT © 1998 CANON INC.

FIGURE & KEY NO.	PART NUMBER	RANK	Q'TY	DESCRIPTION	SERIAL NUMBER / REMARKS
275 - 505	XB1 — 2400 — 609		30	SCREW,MACH.,TRUSS HEAD,M4X6 バインド ネジ	
506	XB1 — 2402 — 509		3	SCREW,MACH.,TRUSS HEAD,M4X25 バインド ネジ	
507	XB2 — 8400 — 809		2	SCREW,W/WASHER,M4X8 バネツキ バインド ネジ	
508	XB6 — 7300 — 809		2	SCREW,TP,M3X8 TP ネジ	
509	XD2 — 1100 — 322		2	RING,E E リング	
510	XD2 — 1100 — 502		7	RING,E E リング	
511	XD2 — 1100 — 642		15	RING,E E リング	
512	XD2 — 2100 — 302		1	RING,GRIP グリップ リング	
513	XD3 — 2200 — 142		2	PIN,DOWEL ヘイコウ ピン	
514	XD3 — 2300 — 122		1	PIN,DOWEL ヘイコウ ピン	

COPYRIGHT © 1998 CANON INC.
CANON 605/605VIGOO REV.0 NOV. 1998 PRINTED IN JAPAN (IMPRIMÉ AU JAPON)

FIGURE 280 WASTE TONER DRIVE ASSEMBLY
廃トナー駆動部

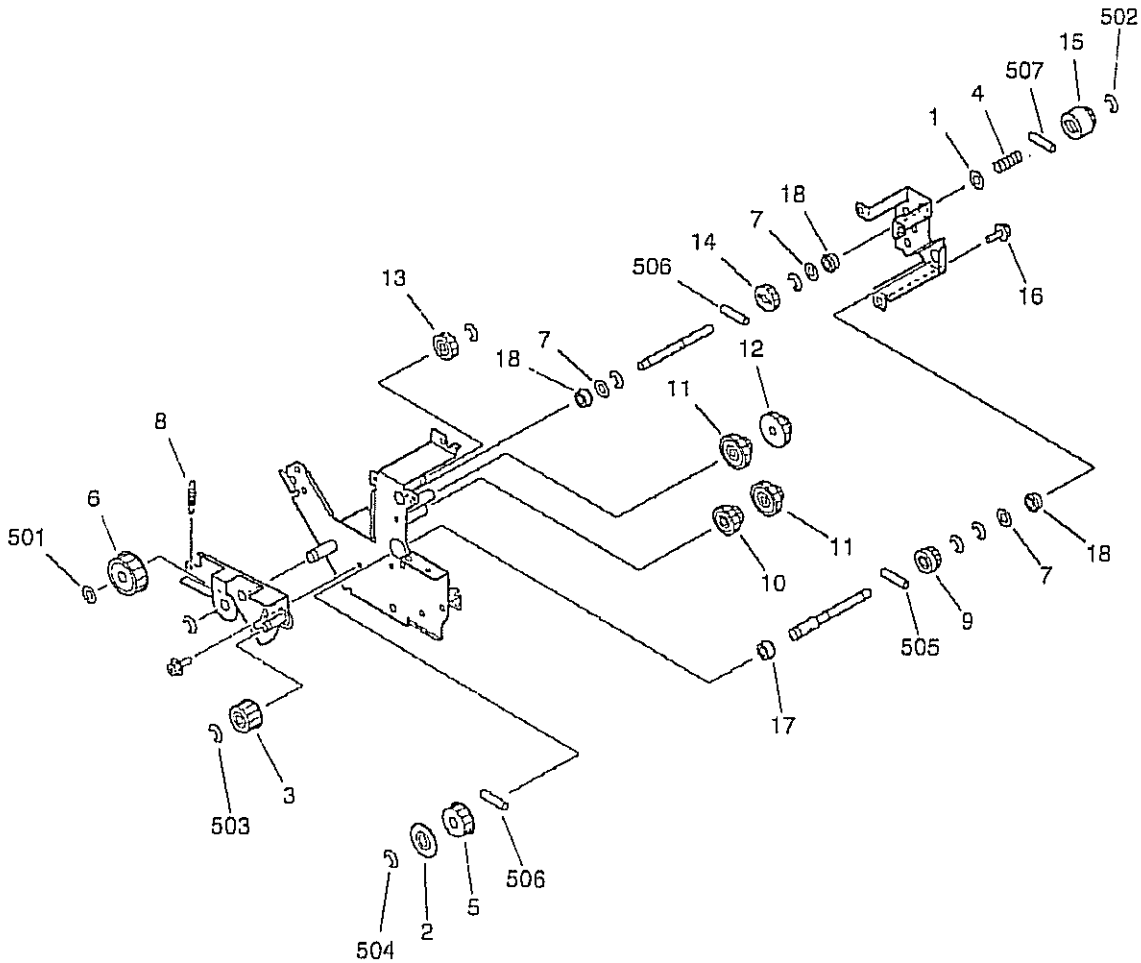

COPYRIGHT © 1998 CANON INC.
CANON 605/605V/600 REV.0 NOV. 1998 PRINTED IN JAPAN (IMPRIME AU JAPON)

FIGURE & KEY NO.	PART NUMBER	RANK	Q'TY	DESCRIPTION	SERIAL NUMBER / REMARKS
280 -	FG6 — 2008 — 000		1	WASTE TONER DRIVE ASSEMBLY 廃トナー駆動部	
1	FB4 — 1762 — 000		1	RING, SPRING SUPPORT バネ座	
2	FB4 — 1806 — 000		1	FLANGE フランジ	
3	FS2 — 3495 — 000		1	PULLEY プーリ	
4	FS5 — 2959 — 000		1	SPRING, COMPRESSION アッシュク バネ	
5	FS5 — 3609 — 000		1	PULLEY, 22T 22T プーリ	
6	FS5 — 3610 — 000		1	PULLEY, 30T 30T プーリ	
7	FS5 — 6488 — 000		3	WASHER ワッシャ	
8	FS6 — 2752 — 000		1	SPRING, TENSION ヒッパリ バネ	
9	FS7 — 0020 — 000		1	GEAR, 29T 29T ギア	
10	FS7 — 0021 — 000		1	GEAR, 24T/40T 24T/40T ギア	
11	FS7 — 0022 — 000		2	GEAR, 24T/48T 24T/48T ギア	
12	FS7 — 0023 — 000		1	GEAR, 28T/48T 28T/48T ギア	
13	FS7 — 0024 — 000		1	GEAR, 36T 36T ギア	
14	FS7 — 0025 — 000		1	GEAR, 36T 36T ギア	
15	FS7 — 0026 — 000		1	GEAR, 18T 18T ギア	
16	XA9 — 0628 — 000		4	SCREW,RS,M4X8 RS タイト ネジ	
17	XG9 — 0250 — 000		1	BEARING, BALL ボール ベアリング	
18	XG9 — 0350 — 000		3	BALL BEARING, MF105ZZ1MC3 ボール ベアリング	
501	XD1 — 1108 — 222		1	SHIM ヒョウジュン ワッシャ	
502	XD2 — 1100 — 322		1	RING,E E リング	
503	XD2 — 1100 — 502		6	RING,E E リング	
504	XD2 — 1100 — 642		2	RING,E E リング	
505	XD3 — 2200 — 102		1	PIN,DOWEL ヘイコウ ピン	
506	XD3 — 2200 — 122		2	PIN,DOWEL ヘイコウ ピン	
507	XD3 — 2200 — 142		1	PIN,DOWEL ヘイコウ ピン	

COPYRIGHT © 1993 CANON INC.
CANON 005/600V/600 REV.0 NOV. 1993 PRINTED IN JAPAN [IMPRIME AU JAPON]

FIGURE 300 CASSETTE カセット

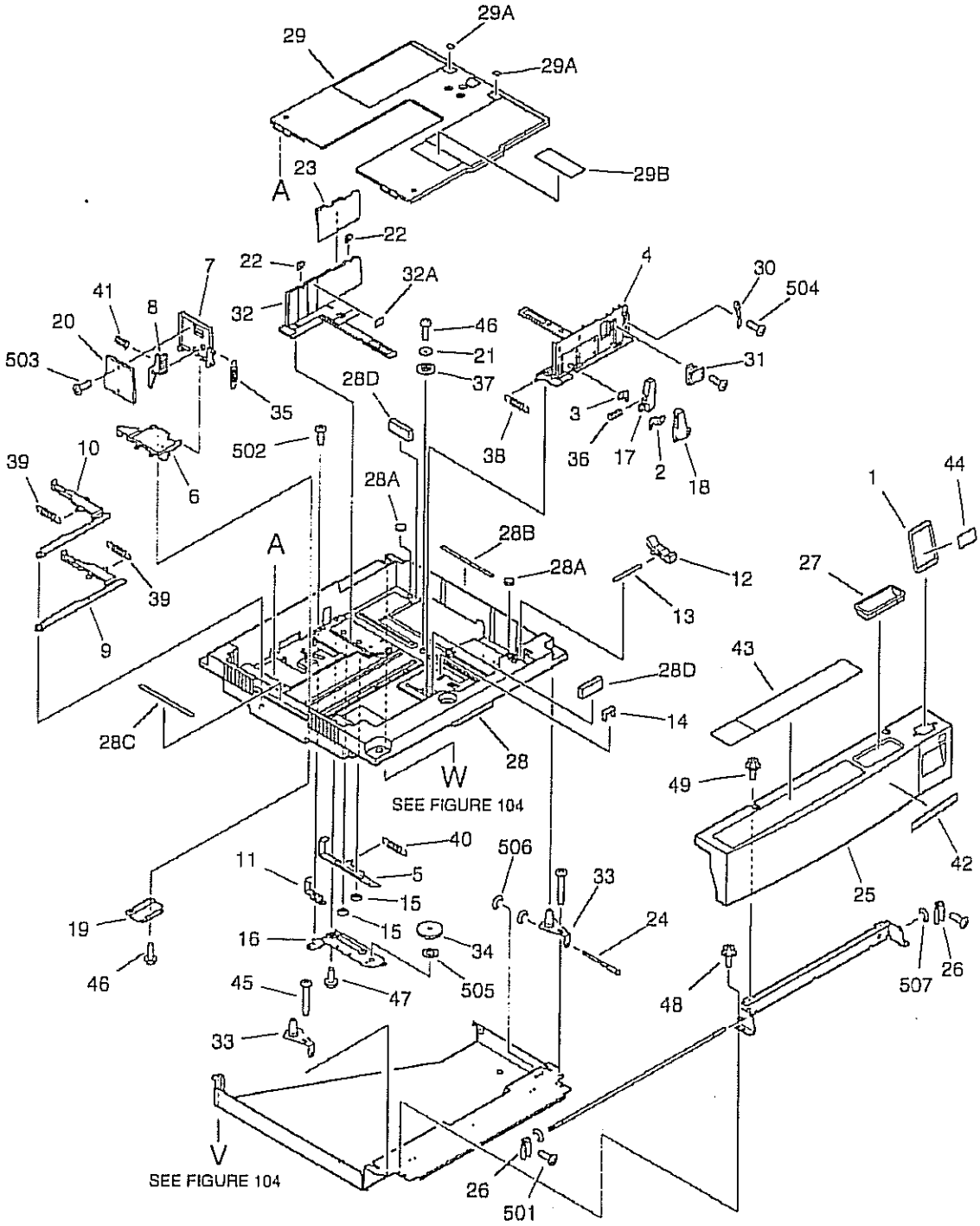

COPYRIGHT © 1998 CANON INC.
CANON 605/505VI600 REV.0 NOV. 1998 PRINTED IN JAPAN (IMPRIME AU JAPON)

FIGURE & KEY NO.	PART NUMBER	RANK	Q'TY	DESCRIPTION	SERIAL NUMBER / REMARKS
300 –	NPN		RF	CASSETTE カセット	
1	FB1 – 8736 – 000		1	PLATE, SIZE サイズ プレート	
2	FB2 – 6043 – 000		1	PLATE, CATCH, 1 つまみ板 (1)	
3	FB2 – 6044 – 000		1	PLATE, CATCH, 2 つまみ板 (2)	
4	FB3 – 9303 – 020		1	PLATE, SIDE GUIDE, FRONT サイド規制板 (前)	
5	FB3 – 9305 – 000		1	PLATE, VOLUME RACK ボリューム ラック	
6	FB3 – 9306 – 000		1	MOUNT, END GUIDE 後端規制台	
7	FB3 – 9307 – 000		1	PLATE, END GUIDE 後端規制板	
8	FB3 – 9308 – 000		1	LEVER, END GUIDE 後端規制レバー	
9	FB3 – 9311 – 000		1	CAM, END PLATE SENSING, 1 後端検知カム (1)	
10	FB3 – 9312 – 000		1	CAM, END PLATE SENSING, 2 後端検知カム (2)	
11	FB3 – 9313 – 000		1	PLATE, VOLUME ボリューム コマ	
12	FB3 – 9314 – 000		1	LEVER, RELEASE 解除レバー	
13	FB3 – 9315 – 000		1	SHAFT, RELEASE LEVER 解除レバー軸	
14	FB3 – 9316 – 000		3	CLAW, SENSING 誤検知防止爪	
15	FB3 – 9319 – 000		2	BUSHING ブッシング	
16	FB3 – 9320 – 000		1	PLATE, COVER, LOWER カバー支板 (下)	
17	FB3 – 9322 – 020		1	KNOB, SIDE GUIDE, 1 サイド規制板つまみ (1)	
18	FB3 – 9323 – 030		1	KNOB, SIDE GUIDE, 2 サイド規制板つまみ (2)	
19	FB3 – 9326 – 000		1	PLATE, END GUIDE, LOWER 後端規制支板 (下)	
20	FB3 – 9327 – 000		1	COVER, END GUIDE PLATE 後端規制板カバー	
21	FB3 – 9335 – 000		1	RING, GEAR STOP ギア押え	
22	FB3 – 9337 – 000		2	CLAW, SIDE GUIDE PLATE サイド爪	
23	FB3 – 9340 – 000		1	COVER, SIDE GUIDE PLATE サイド規制板カバー	
24	FB3 – 9358 – 000		1	SCREW, REGISTRATION ADJUSTING 横レジ調整ネジ	
25	FB4 – 1379 – 000		1	COVER, CASSETTE, FRONT カセット カバー (前)	
26	FB4 – 5253 – 000		2	LINK, CASSETTE カセット リンク	
27	FB4 – 6203 – 020		1	HANDLE, CASSETTE カセット把手	
28	FF5 – 8183 – 000	N	1	BODY, CASSETTE カセット オケ	
28A	FB3 – 9321 – 000		2	DAMPER ダンパ	

COPYRIGHT © 1996 CANON INC.

FIGURE & KEY NO.	PART NUMBER	RANK	Q'TY	DESCRIPTION	SERIAL NUMBER / REMARKS
300 - 26B	FB3 — 9329 — 000		1	LABEL, CASSETTE GRIP, RIGHT カセット把手ラベル（右）	
26C	FB3 — 9333 — 000		1	LABEL, CASSETTE GRIP, LEFT カセット把手ラベル（左）	
28D	FB3 — 9336 — 000		2	PAD, SILENCER 消音パッド	
29	FF5 — 6184 — 000		1	PLATE, PAPER LIFTING 中板	
29A	FB1 — 8497 — 000		2	SHEET, SEPARATION 分離シート	
29B	FS5 — 8619 — 000		1	LABEL, SIZE サイズ　ラベル	
30	FF5 — 6186 — 000		1	SPRING, LEAF, 1 板バネ（1）	
31	FF5 — 6187 — 000		1	SPRING, LEAF, 2 板バネ（2）	
32	FF5 — 6189 — 000		1	PLATE, SIDE GUIDE, REAR サイド規制板（後）	
32A	FS5 — 8618 — 000		1	LABEL, "MAXIMUM LOAD" 積載制限ラベル	
33	FF5 — 6392 — 000		2	PLATE, REGISTRATION ADJUSTING 横レジ調整プレート	
34	FS5 — 0532 — 000		1	GEAR, 15T/42T 15T／42T　ギア	
35	FS5 — 2328 — 000		1	SPRING, TENSION ヒッパリ　バネ	
36	FS5 — 2650 — 000		1	SPRING, COMPRESSION アッシュク　バネ	
37	FS6 — 0929 — 000		1	GEAR, 16T 16T　ギア	
38	FS6 — 2691 — 000		1	SPRING, TENSION ヒッパリ　バネ	
39	FS6 — 2692 — 000		2	SPRING, TENSION ヒッパリ　バネ	
40	FS6 — 2693 — 000		1	SPRING, TENSION ヒッパリ　バネ	
41	FS6 — 2694 — 000		1	SPRING, COMPRESSION アッシュク　バネ	
42	FS6 — 8411 — 000		1	LABEL, "UNIVERSAL" ユニバーサル　カセット　ラベル	
43	FS6 — 8694 — 000		1	LABEL, CASSETTE OPERATION カセット操作説明ラベル	
44	FS6 — 8710 — 000		1	LABEL, SIZE サイズ　ラベル	
45	XA9 — 0207 — 000		2	SCREW,M4X12 セムス　ネジ	
46	XA9 — 0591 — 000		3	SCREW,M3X8 タイト　ネジ	
47	XA9 — 0605 — 000		2	SCREW,M4X8 タイト　ネジ	
48	XA9 — 0628 — 000		5	SCREW,RS,M4X8 RS　タイト　ネジ	
49	XA9 — 0628 — 000		2	SCREW,RS,M4X8 RS　タイト　ネジ	
501	XB1 — 2300 — 609		2	SCREW,MACH.,TRUSS HEAD,M3X6 バインド　ネジ	
502	XB1 — 2400 — 609		1	SCREW,MACH.,TRUSS HEAD,M4X6 バインド　ネジ	
503	XB4 — 7300 — 607		2	SCREW,TAPPING,TRUSS HEAD,M3X6 バインド　タッピン　ネジ	

COPYRIGHT © 1998 CANON INC.
CANON 005/005V/600 REV.0 NOV. 1998 PRINTED IN JAPAN (IMPRIME AU JAPON)

FIGURE & KEY NO.	PART NUMBER	RANK	QTY	DESCRIPTION	SERIAL NUMBER / REMARKS
300 - 504	XB4 — 7300 — 607		2	SCREW,TAPPING,TRUSS HEAD,M3X6 バインド タッピン ネジ	
505	XD1 — 1108 — 235		1	SHIM ヒョウジュン ワッシャ	
506	XD2 — 1100 — 322		2	RING,E E リング	
507	XD2 — 1100 — 502		2	RING,E E リング	

COPYRIGHT © 1998 CANON INC.
CANON 605/605V/600 REV.0 NOV. 1998 PRINTED IN JAPAN (IMPRIME AU JAPON)

FIGURE 302 FRONT DECK (RIGHT) PAPER STOCK ASSEMBLY
フロントデッキ（右）収納庫部

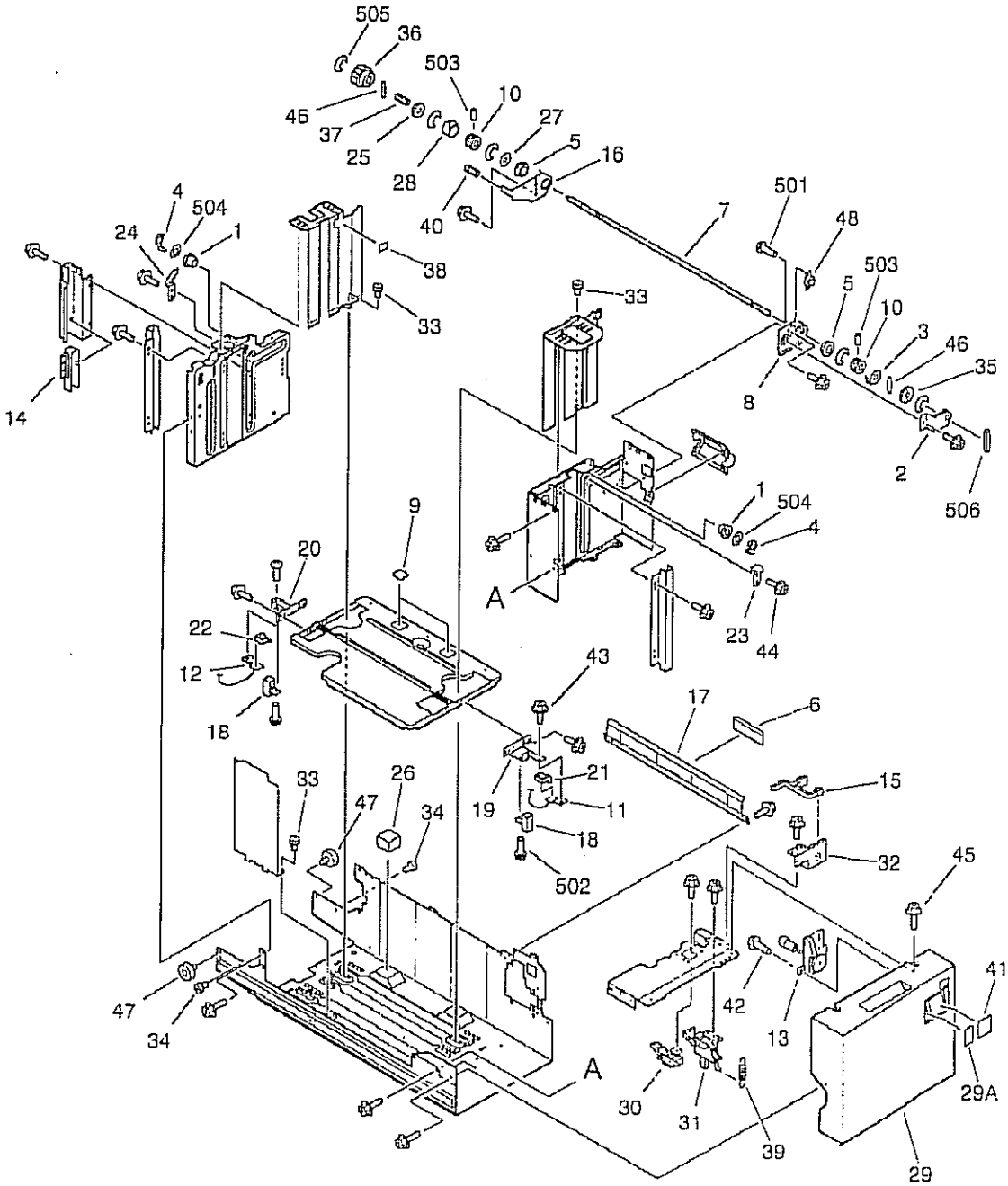

NOTE:This assembly does not include the part shown with key No.41.
注：このユニットにKey No. 41の部品は含まれません。

COPYRIGHT © 1998 CANON INC.
CANON 605/605V/600 REV.0 NOV. 1998 PRINTED IN JAPAN (IMPRIME AU JAPON)

FIGURE & KEY NO.	PART NUMBER	RANK	Q'TY	DESCRIPTION	SERIAL NUMBER / REMARKS
302 -	FG6 — 2233 — 000		1	1.5K RIGHT PAPER STOCK ASS'Y 1. 5K右収納庫部	
1	FA6 — 9971 — 000		2	PULLEY, IDLER アイドラ プーリ	
2	FA6 — 9986 — 000		1	HOLDER, DAMPER ダンパ トリツケ バン	
3	FA6 — 9988 — 020		1	FLANGE, LIFTER リフト フランジ	
4	FA6 — 9989 — 000		2	FLANGE, IDLER アイドラ フランジ	
5	FA9 — 2112 — 000		2	BUSHING ブッシング	
6	FA9 — 3594 — 000		1	SHEET, SEPARATION 分離シート	
7	FB2 — 7625 — 000		1	SHAFT, LIFT リフト軸	
8	FB2 — 7652 — 000		1	SUPPORT, SHAFT, FRONT 軸支板（前）	
9	FB2 — 7740 — 020		2	SHEET, SEPARATION 分離シート	
10	FB2 — 8465 — 000		2	PULLEY, LIFTING, FRONT リフト プーリ（前）	
11	FB2 — 8466 — 000		1	WIRE, LIFTING, FRONT ワイヤ（前）	
12	FB2 — 8467 — 000		1	WIRE, LIFTING, REAR ワイヤ（後）	
13	FB3 — 8508 — 000		1	PAPER QUANTITY INDICATOR UNIT 残量表示ユニット	
14	FB4 — 2026 — 000		1	LEVER, SLIDE スライド レバー	
15	FB4 — 5262 — 000		1	LEVER, HOOK RELEASE フック解除レバー	
16	FB4 — 5268 — 000		1	SUPPORT, SHAFT, REAR 軸支板（後）	
17	FB4 — 9509 — 000		1	PLATE, SEPARATION 分離板	
18	FC1 — 5049 — 000		2	BRACKET スライド コマ	
19	FC1 — 5053 — 000		1	HOOK, WIRE, FRONT ワイヤ カケ（前）	
20	FC1 — 5054 — 000		1	HOOK, WIRE, REAR ワイヤ カケ（後）	
21	FC1 — 5055 — 000		1	HOLDER, CABLE, FRONT ワイヤ オサエ（前）	
22	FC1 — 5056 — 000		1	HOLDER, CABLE, REAR ワイヤ オサエ（後）	
23	FC1 — 5059 — 000		1	SUPPORT, FRONT ササエ イタ （マエ）	
24	FC1 — 5060 — 000		1	SUPPORT, REAR ササエ イタ （ウシロ）	
25	FC1 — 5061 — 000		1	GEAR, 28T 28T ギア	
26	FC1 — 5066 — 000		3	PAD ショウオン パッド	
27	FC1 — 5080 — 000		1	PLATE, LIMIT, WIRE ワイヤ キセイ バン	
28	FC1 — 5081 — 000		1	FLANGE, REAR 1. 5K リフト フランジ（後）	
29	FF5 — 7951 — 000		1	FRONT COVER, RIGHT 前カバー（右）	

COPYRIGHT © 1998 CANON INC.

FIGURE & KEY NO.	PART NUMBER	RANK	Q'TY	DESCRIPTION	SERIAL NUMBER / REMARKS
302 - 29A	FS6 - 8713 - 000		1	PLATE, INDEX, PAPER 残量表示プレート	
30	FF5 - 8150 - 000		1	LEVER, CAM RELEASE カム解除レバー	
31	FF5 - 8151 - 000		1	HOOK フック	
32	FF5 - 8155 - 000		1	PLATE, LEVER SUPPORT, RIGHT レバー支板（右）	
33	FS2 - 9427 - 000		3	SCREW, M4X10 ネジ	
34	FS2 - 9428 - 000		2	SCREW, M6X6 ネジ	
35	FS4 - 0012 - 000		1	GEAR, 27T 27T ギア	
36	FS4 - 0160 - 000		1	GEAR, 28T 28T ギア	
37	FS4 - 2136 - 000		1	SPRING, COMPRESSION アッシュク バネ	
38	FS5 - 8618 - 000		1	LABEL, "MAXIMUM LOAD" 積載制限ラベル	
39	FS6 - 2983 - 000		1	SPRING, TENSION ヒッパリ バネ	
40	FS6 - 2984 - 000		1	SPRING, COMPRESSION アッシュク バネ	
41	FS6 - 8711 - 000		1	LABEL, PAPER SIZE 紙サイズ ラベル	SEE NOTE
42	XA9 - 0605 - 000		2	SCREW,M4X8 タイト ネジ	
43	XA9 - 0629 - 000		5	SCREW,RS,M4X8 RS タイト ネジ	
44	XA9 - 0685 - 000		34	SCREW,RS,M4X6 RS タイト ネジ	
45	XA9 - 0721 - 000		10	SCREW,RS,M4X10 RS タイト ネジ	
46	XD9 - 0104 - 000		2	PIN,DOWEL ヘイコウ ピン	
47	XG9 - 0254 - 000		2	BEARING, ROLLER ローラ ベアリング	
48	XH9 - 0082 - 000		1	DAMPER, OIL オイル ダンパ	
501	XB1 - 2200 - 409		2	SCREW,MACH.,TRUSS HEAD,M2X4 バインド ネジ	
502	XB1 - 2400 - 609		3	SCREW,MACH.,TRUSS HEAD,M4X6 バインド ネジ	
503	XB6 - 2300 - 408		4	SETSCREW,M3X4 ロッカク アナツキ トメネジ	
504	XD1 - 1108 - 239		2	SHIM ヒョウジュン ワッシャ	
505	XD2 - 1100 - 642		5	RING,E E リング	
506	XD3 - 1200 - 122		1	PIN,SPRING スプリング ピン	

COPYRIGHT © 1998 CANON INC.
CANON 605/605V/650 REV.0 NOV. 1998 PRINTED IN JAPAN [IMPRIMÉ AU JAPON]

FIGURE 303 FRONT DECK (LEFT) PAPER STOCK ASSEMBLY
フロントデッキ（左）収納庫部

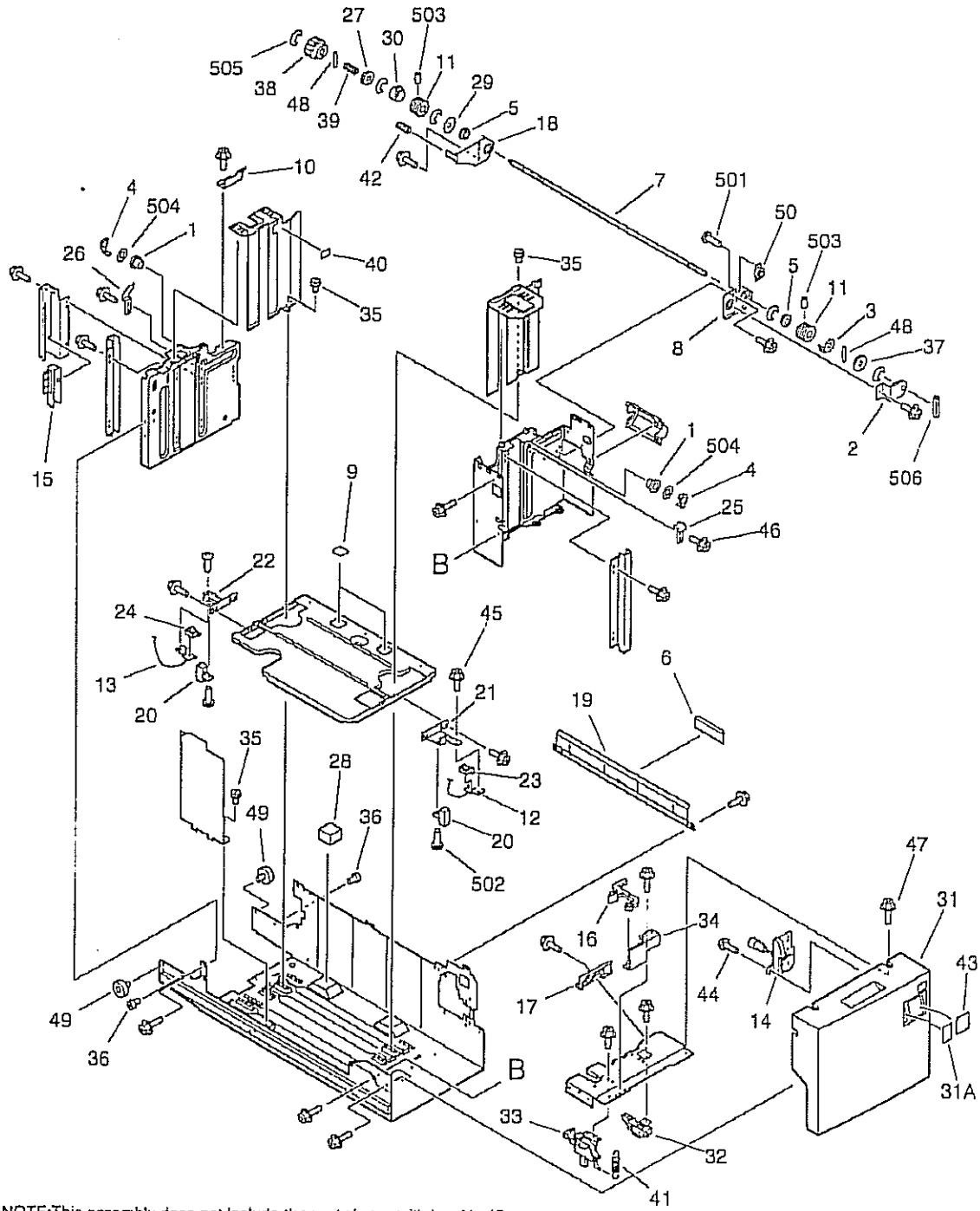

NOTE:This assembly does not include the part shown with key No.43.
注：このユニットにKey No. 43の部品は含まれません。

COPYRIGHT © 1996 CANON INC.
CANON 605/605V/600 REV.0 NOV. 1996 PRINTED IN JAPAN (IMPRIME AU JAPON)

FIGURE & KEY NO.	PART NUMBER	RANK	Q'TY	DESCRIPTION	SERIAL NUMBER / REMARKS
303 –	FG6 – 2234 – 000		1	1.5K LEFT PAPER STOCK ASSEMBLY 1．5K左収納庫部	
1	FA6 – 9971 – 000		2	PULLEY, IDLER アイドラ　プーリ	
2	FA6 – 9986 – 000		1	HOLDER, DAMPER ダンパ　トリツケ　バン	
3	FA6 – 9988 – 020		1	FLANGE, LIFTER リフト　フランジ	
4	FA6 – 9989 – 000		2	FLANGE, IDLER アイドラ　フランジ	
5	FA9 – 2112 – 000		2	BUSHING ブッシング	
6	FA9 – 3594 – 000		1	SHEET, SEPARATION 分離シート	
7	FB2 – 7625 – 000		1	SHAFT, LIFT リフト軸	
8	FB2 – 7652 – 000		1	SUPPORT, SHAFT, FRONT 軸支板（前）	
9	FB2 – 7740 – 020		2	SHEET, SEPARATION 分離シート	
10	FB2 – 7758 – 000		1	PLATE, JAM STOP, 1 ジャム　ストッパ　(1)	
11	FB2 – 8465 – 000		2	PULLEY, LIFTING, FRONT リフト　プーリ（前）	
12	FB2 – 8466 – 000		1	WIRE, LIFTING, FRONT ワイヤ（前）	
13	FB2 – 8467 – 000		1	WIRE, LIFTING, REAR ワイヤ（後）	
14	FB3 – 8508 – 000		1	PAPER QUANTITY INDICATOR UNIT 残量表示ユニット	
15	FB4 – 2026 – 000		1	LEVER, SLIDE スライド　レバー	
16	FB4 – 5262 – 000		1	LEVER, HOOK RELEASE フック解除レバー	
17	FB4 – 5267 – 000		1	LEVER, SEPARATION RELEASE 分離解除レバー	
18	FB4 – 5268 – 000		1	SUPPORT, SHAFT, REAR 軸支板（後）	
19	FB4 – 9509 – 000		1	PLATE, SEPARATION 分離板	
20	FC1 – 5049 – 000		2	BRACKET スライド　コマ	
21	FC1 – 5053 – 000		1	HOOK, WIRE, FRONT ワイヤ　カケ（前）	
22	FC1 – 5054 – 000		1	HOOK, WIRE, REAR ワイヤ　カケ（後）	
23	FC1 – 5055 – 000		1	HOLDER, CABLE, FRONT ワイヤ　オサエ（前）	
24	FC1 – 5056 – 000		1	HOLDER, CABLE, REAR ワイヤ　オサエ（後）	
25	FC1 – 5059 – 000		1	SUPPORT, FRONT ササエ　イタ　（マエ）	
26	FC1 – 5060 – 000		1	SUPPORT, REAR ササエ　イタ　（ウシロ）	
27	FC1 – 5061 – 000		1	GEAR, 28T 28T　ギア	
28	FC1 – 5066 – 000		3	PAD ショウオン　パッド	
29	FC1 – 5080 – 000		1	PLATE, LIMIT, WIRE ワイヤ　キセイ　バン	

COPYRIGHT © 1998 CANON INC.

FIGURE & KEY NO.	PART NUMBER	RANK	Q'TY	DESCRIPTION	SERIAL NUMBER / REMARKS
303 - 30	FC1 — 5081 — 000		1	FLANGE, REAR 1. 5K リフト フランジ (後)	
31	FF5 — 7952 — 000		1	FRONT COVER, LEFT 左前カバー	
31A	FS6 — 8713 — 000		1	PLATE, INDEX, PAPER 残量表示プレート	
32	FF5 — 8150 — 000		1	LEVER, CAM RELEASE カム解除レバー	
33	FF5 — 8151 — 000		1	HOOK フック	
34	FF5 — 8156 — 000		1	PLATE, LEVER SUPPORT, LEFT レバー支板 (左)	
35	FS2 — 9427 — 000		3	SCREW, M4X10 ネジ	
36	FS2 — 9428 — 000		2	SCREW, M6X6 ネジ	
37	FS4 — 0012 — 000		1	GEAR, 27T 27T ギア	
38	FS4 — 0160 — 000		1	GEAR, 28T 28T ギア	
39	FS4 — 2136 — 000		1	SPRING, COMPRESSION アッシュク バネ	
40	FS5 — 8618 — 000		1	LABEL, "MAXIMUM LOAD" 積載制限ラベル	
41	FS6 — 2983 — 000		1	SPRING, TENSION ヒッパリ バネ	
42	FS6 — 2984 — 000		1	SPRING, COMPRESSION アッシュク バネ	
43	FS6 — 8711 — 000		1	LABEL, PAPER SIZE 紙サイズ ラベル	SEE NOTE
44	XA9 — 0605 — 000		2	SCREW,M4X8 タイト ネジ	
45	XA9 — 0629 — 000		5	SCREW,RS,M4X8 RS タイト ネジ	
46	XA9 — 0685 — 000		34	SCREW,RS,M4X6 RS タイト ネジ	
47	XA9 — 0721 — 000		10	SCREW,RS,M4X10 RS タイト ネジ	
48	XD9 — 0104 — 000		2	PIN,DOWEL ヘイコウ ピン	
49	XG9 — 0254 — 000		2	BEARING, ROLLER ローラ ベアリング	
50	XH9 — 0082 — 000		1	DAMPER, OIL オイル ダンパ	
501	XB1 — 2200 — 409		2	SCREW,MACH.,TRUSS HEAD,M2X4 バインド ネジ	
502	XB1 — 2400 — 609		3	SCREW,MACH.,TRUSS HEAD,M4X8 バインド ネジ	
503	XB6 — 2300 — 408		4	SETSCREW,M3X4 ロッカク アナツキ トメネジ	
504	XD1 — 1108 — 239		2	SHIM ヒョウジュン ワッシャ	
505	XD2 — 1100 — 642		7	RING,E E リング	
506	XD3 — 1200 — 122		1	PIN,SPRING スプリング ピン	

COPYRIGHT © 1998 CANON INC.
CANON 605/605V/600 REV.0 NOV.1998 PRINTED IN JAPAN (IMPRIME AU JAPON)

FIGURE 305 CASSETTE HEATER ASSEMBLY
カセットヒータ部

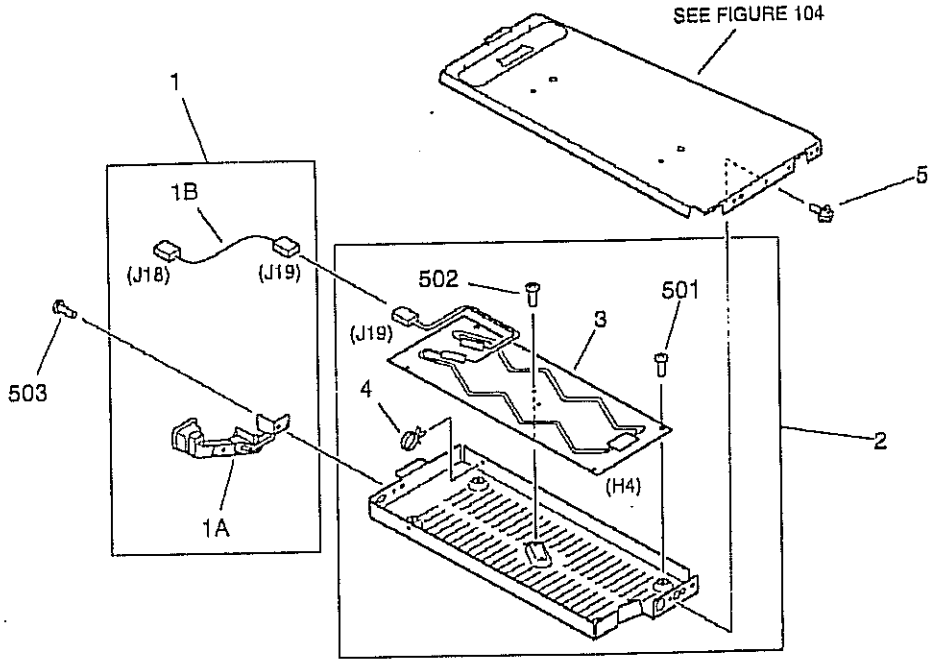

FIGURE & KEY NO.	PART NUMBER	RANK	Q'TY	DESCRIPTION	SERIAL NUMBER / REMARKS
305 –	NPN		RF	CASSETTE HEATER ASSEMBLY カセット ヒータ部	100V ACCESSORY 115/120/220/240V
1	FG2 – 9195 – 000		1	CORD GUIDE ASSEMBLY コード ガイド部	
1A	FB3 – 9910 – 000		1	GUIDE, HEATER CABLE ヒータ ガイド	
1B	FG5 – 9419 – 000		1	CABLE, HEATER ヒータ中継束線	J18,19
2	FG2 – 9921 – 000		1	HEATER ASSEMBLY ヒータ ユニット	ACCESSORY 220/240V
3	FH7 – 4584 – 000		1	HEATER, CASSETTE カセット ヒータ	100V H4 J19
	FH7 – 4610 – 000		1	HEATER ヒータ	ACCESSORY 115/120V H4 J19
	FH7 – 4585 – 000		1	HEATER, CASSETTE カセット ヒータ	ACCESSORY 220/240V H4 J19
4	WT2 – 5041 – 000		1	CLAMP, CABLE ケーブル クランプ	
5	XA9 – 0628 – 000		2	SCREW,RS,M4X8 RS タイト ネジ	
501	XB1 – 2400 – 409		4	SCREW,MACH.,TRUSS HEAD,M4X4 バインド ネジ	
502	XB6 – 7300 – 409		1	SCREW,TP,M3X4 TP ネジ	
503	XB6 – 7400 – 609		1	SCREW,TP,M4X6 TP ネジ	

COPYRIGHT © 1998 CANON INC.
CANON 605/605V/600 REV.0 NOV. 1998 PRINTED IN JAPAN (IMPRIMÉ AU JAPON)

FIGURE 311 LOWER CASSETTE PICK-UP ASSEMBLY
カセット下給紙部

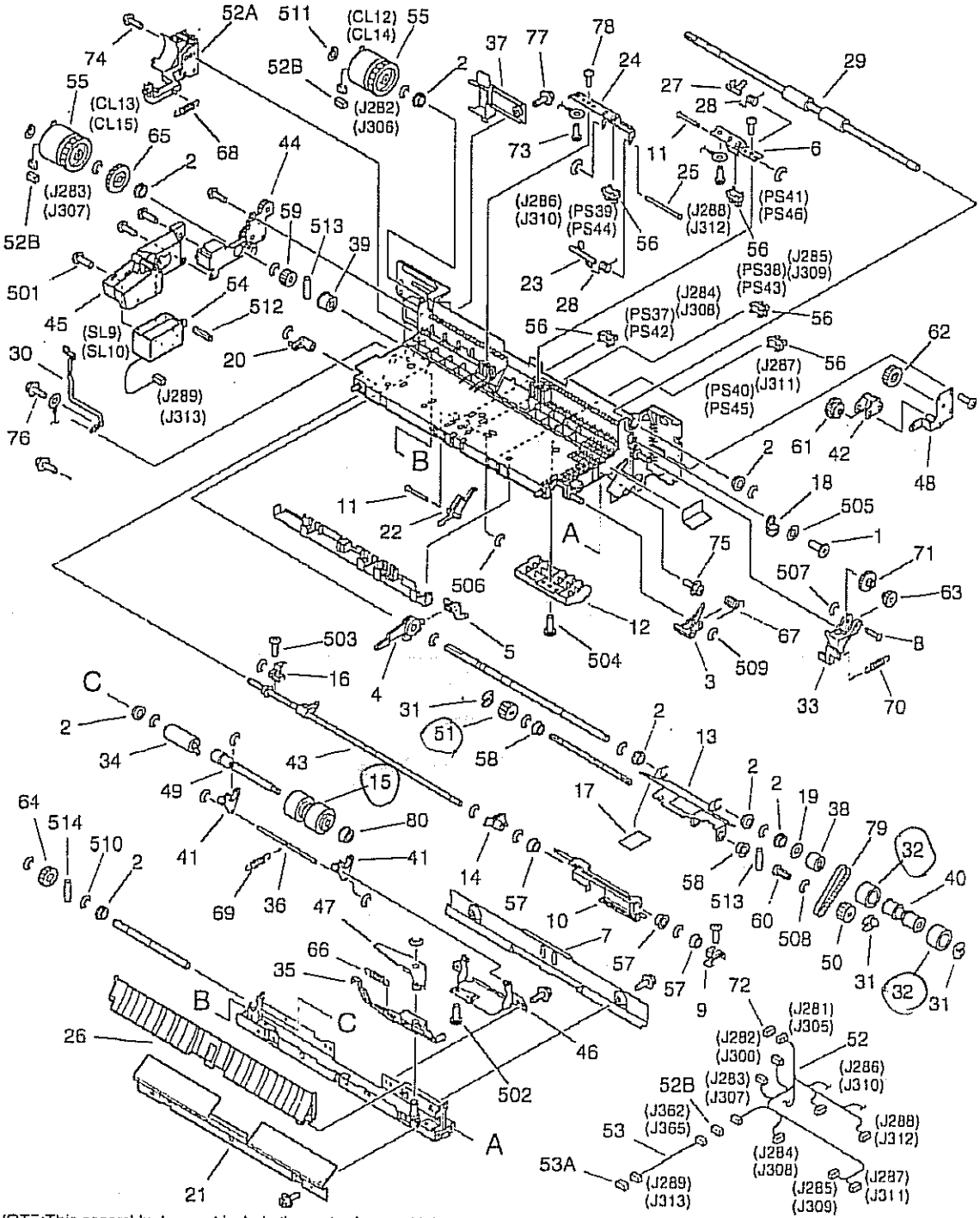

NOTE:This assembly does not include the parts shown with key No.37,72, and 77.
注：このユニットにKey No. 37、72、77の部品は含まれません。

COPYRIGHT © 1998 CANON INC
CANON 605/605V/600 REV.0 NOV.1998 PRINTED IN JAPAN (IMPRIME AU JAPON)

FIGURE & KEY NO.	PART NUMBER	RANK	Q'TY	DESCRIPTION	SERIAL NUMBER / REMARKS
311 -	FG6 — 2235 — 000		2	LOWER CASSETTE PICK-UP ASS'Y カセット下給紙部	
1	FA6 — 6457 — 000		2	SCREW,M3X5 ネジ	
2	FA9 — 2112 — 000		8	BUSHING ブッシング	
3	FB2 — 7593 — 000		1	CAM カム	
4	FB2 — 7605 — 000		1	LINK, UP, 1 アップ リンク (1)	
5	FB2 — 7606 — 000		1	LINK, UP, 2 アップ リンク (2)	
6	FB2 — 7613 — 000		1	MOUNT, SENSOR キュウシ センサ シダイ	
7	FB2 — 7616 — 000		1	GUIDE, FEED ハンソウ ガイド	
8	FB2 — 7620 — 000		1	SHAFT, LIFT, UPPER リフタ ヨウドウ ジク (ウエ)	
9	FB2 — 7624 — 000		1	PLATE, PICK-UP, FRONT ピックアップ板 (前)	
10	FB2 — 7631 — 000		1	PLATE, RELEASE シメン フラッグ カイジョ バン	
11	FB2 — 7633 — 000		2	SHAFT, SENSOR センサ シジク	
12	FB2 — 7635 — 000		1	PLATE, GUIDE, UPPER ガイド バン (ウエ)	
13	FB2 — 7641 — 000		1	PLATE, PICK-UP ピックアップ板	
14	FB2 — 7642 — 000		1	ARM, PAPER カミ アリ アーム	
15	FB2 — 7777 — 020		1	ROLLER, SEPARATION 分離ローラ	
16	FB2 — 8266 — 000		1	PLATE, PICK-UP, REAR ピックアップ バン (ウシロ)	
17	FB2 — 8410 — 000		1	SHEET, PICK-UP ピックアップ シート	
18	FB2 — 8436 — 000		1	BUSHING ブッシング	
19	FB2 — 8512 — 000		1	SPACER スペーサ	
20	FB3 — 8333 — 000		1	CAM, PICK-UP RELEASE 給紙解除カム	
21	FB3 — 9367 — 000		1	GUIDE, PICK-UP INLET, RIGHT 給紙入口ガイド (右)	
22	FB4 — 1202 — 000		1	FLAG, PAPER 紙面フラッグ	
23	FB4 — 1978 — 000		1	LEVER, PICK-UP SENSOR 給紙センサ レバー	
24	FB4 — 1979 — 000		1	MOUNT, PICK-UP SENSOR 給紙センサ支台	
25	FB4 — 1980 — 000		1	SHAFT, PICK-UP SENSOR 給紙センサ支軸	
26	FB4 — 1982 — 000		1	GUIDE, OPEN/CLOSE 開閉ガイド	
27	FB4 — 1983 — 000		1	LEVER, VERTICAL PATH SENSOR 縦パス センサ レバー	
28	FB4 — 1995 — 000		2	SPRING, TORSION ネジリ バネ	
29	FB4 — 1999 — 000		1	ROLLER, FEED 搬送ローラ	

COPYRIGHT © 1993 CANON INC.
CANON 605/605V/600 REV.0 NOV. 1993 PRINTED IN JAPAN (IMPRIME AU JAPON)

FIGURE & KEY NO.	PART NUMBER	RANK	Q'TY	DESCRIPTION	SERIAL NUMBER / REMARKS
311 - 30	FB4 - 2004 - 000		1	PLATE, GROUNDING アース板	
31	FB4 - 2007 - 000		3	RING, RETAINING 止め輪	
32	FB4 - 2034 - 000		2	ROLLER, FEED 搬送ローラ	
33	FB4 - 3700 - 000		1	LEVER, LIFTER RELEASE リフタ解除レバー	
34	FB4 - 4931 - 000		1	TORQUE, LIMITER トルク リミッタ	
35	FB4 - 6214 - 000		1	LEVER, SEPARATION RELEASE, 2 分離解除レバー (2)	
36	FB4 - 6227 - 000		1	SHAFT, COUNTER カウンタ軸	
37	FB4 - 7835 - 000		1	COVER, CONNECTOR, PICK-UP コネクタ カバー (給紙)	SEE NOTE
38	FB4 - 9029 - 000		1	CLUTCH, ONE-WAY ワンウェイ クラッチ	
39	FB4 - 9043 - 000		1	CLUTCH, ONE-WAY ワンウェイ クラッチ	
40	FB4 - 9513 - 000		1	COLLAR, FEED ROLLER 搬送ローラ コロ	
41	FB5 - 2063 - 000		2	ARM, SEPARATION ROLLER 分離ローラ アーム	
42	FF5 - 3063 - 030		1	PLATE, LIFT リフタ ヨウドウ バン	
43	FF5 - 3220 - 000		1	SHAFT, PAPER PICK-UP 給紙軸	
44	FF5 - 5894 - 000		1	PLATE, SUPPORT, LOWER 入力支持板 (下)	
45	FF5 - 5895 - 000		1	MOUNT, PICK-UP SOLENOID 給紙ソレノイド台	
46	FF5 - 6889 - 000		1	MOUNT, SEPARATION ROLLER 分離ローラ支台	
47	FF5 - 6904 - 000		1	LEVER, SEPARATION RELEASE, 1 分離解除レバー (1)	
48	FF5 - 6905 - 000		1	SUPPORT, LIFTER GEAR リフタ ギア支持板	
49	FF5 - 7575 - 000		1	SHAFT, SEPARATION ROLLER 分離ローラ軸	
50	FF5 - 7829 - 000		1	ROLLER, PICK-UP 給紙ローラ	FRONT
51	FF5 - 7830 - 000		1	ROLLER, PICK-UP 給紙ローラ	REAR
52	FG6 - 1832 - 000		1	CABLE, PAPER PICK-UP カセット給紙束線	J281-288,362 J305-312,365
52A	FB2 - 7607 - 020		1	PLATE, LIMIT, CLUTCH クラッチ キセイ バン	
52B	VS1 - 5057 - 002		3	CONNECTOR, SNAP TIGHT チュウケイ コネクタ	J282,283,362 J306,307,365
53	FG6 - 2335 - 000		1	CABLE, SOLENOID CONNECTING ソレノイド中継束線	J289,362 J313,365
53A	VS1 - 5057 - 002		1	CONNECTOR, SNAP TIGHT チュウケイ コネクタ	J289,313
54	FH7 - 5702 - 000		1	SOLENOID ソレノイド	SL9 J289 SL10 J313
55	FH7 - 5839 - 000		2	CLUTCH, ELECTROMAGNETIC 電磁クラッチ	CL12,13 J282,283 CL14,15 J306,307
56	FH7 - 7462 - 000		5	PHOTO-INTERRUPTER フォトインタラプタ	PS37-41 J284-288 PS42-46 J308-312

COPYRIGHT © 1998 CANON INC.
CANON 605/605V/600 REV.0 NOV. 1995 PRINTED IN JAPAN (IMPRIME AU JAPON)

FIGURE & KEY NO.	PART NUMBER	RANK	Q'TY	DESCRIPTION	SERIAL NUMBER / REMARKS
311 - 57	FS1 — 1512 — 000		3	BUSHING ブッシング	
58	FS1 — 1569 — 000		2	BUSHING ブッシング	
59	FS5 — 0338 — 000		1	GEAR, 16T 16T ギア	
60	FS5 — 3333 — 000		1	PULLEY, 16T 16T プーリ	
61	FS6 — 0048 — 000		1	GEAR, 16T/46T 16T／46T ギア	
62	FS6 — 0049 — 000		1	GEAR, 48T 48T ギア	
63	FS6 — 0051 — 000		1	GEAR, 17T/20T 17T／20T ギア	
64	FS6 — 0053 — 000		1	GEAR, 20T 20T ギア	
65	FS6 — 0056 — 000		1	GEAR, 32T 32T ギア	
66	FS6 — 2668 — 000		1	SPRING, TENSION ヒッパリ バネ	
67	FS6 — 2669 — 000		1	SPRING, TORSION ネジリ バネ	
68	FS6 — 2670 — 000		1	SPRING, TENSION ヒッパリ バネ	
69	FS6 — 2678 — 000		1	SPRING, TENSION ヒッパリ バネ	
70	FS6 — 2742 — 000		1	SPRING, TENSION ヒッパリ バネ	
71	FS7 — 0052 — 000		1	GEAR, 17T/58T 17T／58T ギア	
72	VS1 — 6319 — 022		1	CONNECTOR, SNAP TIGHT チュウケイ コネクタ	SEE NOTE J281,305
73	XA9 — 0265 — 000		2	SCREW,W/WASHER,TRUSS HEAD ザツキ バインド ネジ	
74	XA9 — 0605 — 000		4	SCREW,M4X8 タイト ネジ	
75	XA9 — 0628 — 000		6	SCREW,RS,M4X8 RS タイト ネジ	
76	XA9 — 0633 — 000		1	SCREW,RS,M4X8 RS タイト ネジ	
77	XA9 — 0643 — 000		1	SCREW,RS,M4X10 RS タイト ネジ	SEE NOTE
78	XA9 — 0691 — 000		2	SCREW, SELF TAPPING, M3X8 タッピン ネジ	
79	XF9 — 0525 — 000		1	BELT, TIMING, 59T タイミング ベルト	
80	XG9 — 0242 — 000		1	BEARING, BALL, MR106ZZMC3D4IAL ボール ベアリング	
501	XB1 — 2300 — 407		3	SCREW,MACH.,TRUSS HEAD,M3X4 バインド ネジ	
502	XB1 — 2300 — 409		1	SCREW,MACH.,TRUSS HEAD,M3X4 バインド ネジ	
503	XB1 — 2300 — 609		2	SCREW,MACH.,TRUSS HEAD,M3X6 バインド ネジ	
504	XB1 — 2400 — 609		4	SCREW,MACH.,TRUSS HEAD,M4X6 バインド ネジ	
505	XD1 — 1103 — 132		1	SHIM ヒョウジュン ワッシャ	
506	XD2 — 1100 — 242		5	RING,E E リング	

COPYRIGHT © 1998 CANON INC.
CANON 600/605V/600 REV.0 NOV. 1998 PRINTED IN JAPAN (IMPRIME AU JAPON)

FIGURE & KEY NO.	PART NUMBER	RANK	Q'TY	DESCRIPTION	SERIAL NUMBER / REMARKS
311 - 507	XD2 - 1100 - 322		1	RING,E E リング	
508	XD2 - 1100 - 372		1	RING,E E リング	
509	XD2 - 1100 - 502		7	RING,E E リング	
510	XD2 - 1100 - 642		11	RING,E E リング	
511	XD2 - 2100 - 602		2	RING,GRIP グリップ リング	
512	XD3 - 0300 - 082		1	PIN,SPRING スプリング ピン	
513	XD3 - 2200 - 102		2	PIN,DOWEL ヘイコウ ピン	
514	XD3 - 2200 - 122		1	PIN,DOWEL ヘイコウ ピン	

COPYRIGHT © 1998 CANON INC.
CANON 605/605V/600 REV.0 NOV. 1998 PRINTED IN JAPAN (IMPRIME AU JAPON)

FIGURE 312 FRONT DECK (RIGHT) PICK-UP ASSEMBLY
フロントデッキ（右）給紙部

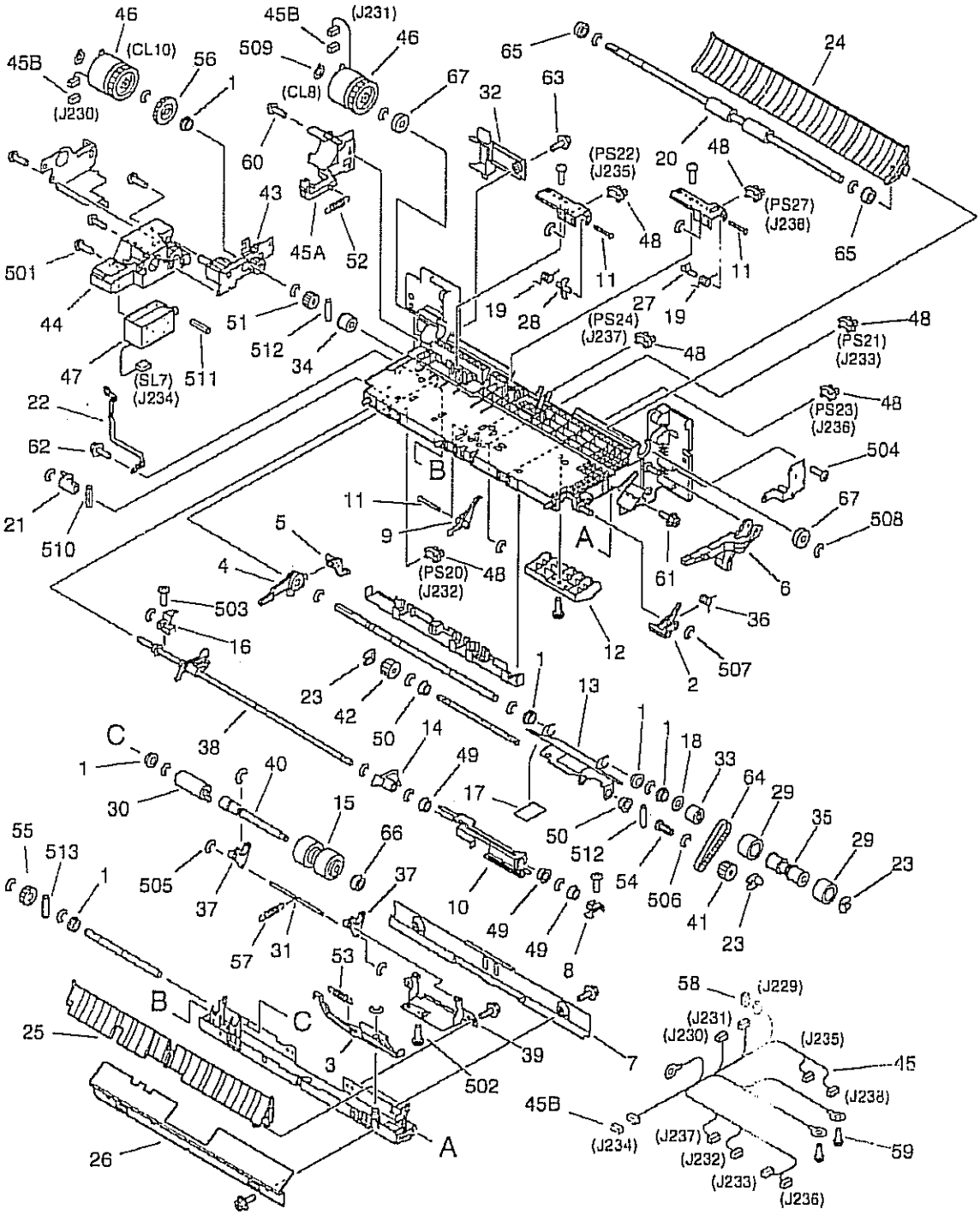

NOTE:This assembly does not include the parts shown with key No.32,58, and 63.
注：このユニットにKey No. 32、58、63の部品は含まれません。

COPYRIGHT © 1998 CANON INC.
CANON 605/605V/600 REV.0 NOV. 1998 PRINTED IN JAPAN (IMPRIME AU JAPON)

FIGURE & KEY NO.	PART NUMBER	RANK	Q'TY	DESCRIPTION	SERIAL NUMBER / REMARKS
312 -	FG6 — 2236 — 000		1	FRONT DECK RIGHT PICK-UP ASS'Y フロント デッキ右給紙部	
1	FA9 — 2112 — 000		6	BUSHING ブッシング	
2	FB2 — 7593 — 000		1	CAM カム	
3	FB2 — 7603 — 000		1	LEVER, RELEASE カイジョ レバー	
4	FB2 — 7605 — 000		1	LINK, UP, 1 アップ リンク (1)	
5	FB2 — 7606 — 000		1	LINK, UP, 2 アップ リンク (2)	
6	FB2 — 7614 — 000		1	LEVER, RELEASE リフタ カイジョ レバー	
7	FB2 — 7616 — 000		1	GUIDE, FEED ハンソウ ガイド	
8	FB2 — 7624 — 000		1	PLATE, PICK-UP, FRONT ピックアップ板 (前)	
9	FB2 — 7630 — 000		1	FLAG, PAPER 紙面フラッグ	
10	FB2 — 7631 — 000		1	PLATE, RELEASE シメン フラッグ カイジョ バン	
11	FB2 — 7633 — 000		3	SHAFT, SENSOR センサ シジク	
12	FB2 — 7635 — 000		1	PLATE, GUIDE, UPPER ガイド バン (ウエ)	
13	FB2 — 7641 — 000		1	PLATE, PICK-UP ピックアップ板	
14	FB2 — 7642 — 000		1	ARM, PAPER カミ アリ アーム	
15	FB2 — 7777 — 020		1	ROLLER, SEPARATION 分離ローラ	
16	FB2 — 8266 — 000		1	PLATE, PICK-UP, REAR ピックアップ バン (ウシロ)	
17	FB2 — 8410 — 000		1	SHEET, PICK-UP ピックアップ シート	
18	FB2 — 8512 — 000		1	SPACER スペーサ	
19	FB4 — 1995 — 000		2	SPRING, TORSION ネジリ バネ	
20	FB4 — 1999 — 000		1	ROLLER, FEED 搬送ローラ	
21	FB4 — 2000 — 000		1	CAM, PICK-UP RELEASE, REAR 給紙解除カム (後)	
22	FB4 — 2004 — 000		1	PLATE, GROUNDING アース板	
23	FB4 — 2007 — 000		3	RING, RETAINING 止め輪	
24	FB4 — 2010 — 000		1	GUIDE, JOINT ジョイント ガイド	
25	FB4 — 2012 — 000		1	GUIDE, OPEN/CLOSE, RIGHT 開閉ガイド (右)	
26	FB4 — 2013 — 000		1	GUIDE, PICK-UP INLET 給紙入口ガイド	
27	FB4 — 2014 — 000		1	LEVER, SENSOR センサ レバー	
28	FB4 — 2016 — 000		1	LEVER, PICK-UP SENSOR, RIGHT 給紙センサ レバー (右)	
29	FB4 — 2034 — 000		2	ROLLER, FEED 搬送ローラ	

AM copier

COPYRIGHT © 1995 CANON INC.

FIGURE & KEY NO.	PART NUMBER	RANK	Q'TY	DESCRIPTION	SERIAL NUMBER / REMARKS
312 - 30	FB4 — 4931 — 000		1	TORQUE, LIMITER トルク リミッタ	
31	FB4 — 6227 — 000		1	SHAFT, COUNTER カウンタ軸	
32	FB4 — 7835 — 000		1	COVER, CONNECTOR, PICK-UP コネクタ カバー (給紙)	SEE NOTE
33	FB4 — 9029 — 000		1	CLUTCH, ONE-WAY ワンウェイ クラッチ	
34	FB4 — 9043 — 000		1	CLUTCH, ONE-WAY ワンウェイ クラッチ	
35	FB4 — 9513 — 000		1	COLLAR, FEED ROLLER 搬送ローラ コロ	
36	FB5 — 0554 — 000		1	SPRING, TORSION ネジリ バネ	
37	FB5 — 2063 — 000		2	ARM, SEPARATION ROLLER 分離ローラ アーム	
38	FF5 — 3228 — 000		1	SHAFT, PICK-UP, UPPER ピックアップ軸 (上)	
39	FF5 — 6889 — 000		1	MOUNT, SEPARATION ROLLER 分離ローラ支台	
40	FF5 — 7575 — 000		1	SHAFT, SEPARATION ROLLER 分離ローラ軸	
41	FF5 — 7829 — 000		1	ROLLER, PICK-UP 給紙ローラ	FRONT
42	FF5 — 7830 — 000		1	ROLLER, PICK-UP 給紙ローラ	REAR
43	FF5 — 7832 — 000		1	SUPPORT, PLATE, RIGHT 入力支持板 (右)	
44	FF5 — 7833 — 000		1	MOUNT, SOLENOID, RIGHT ソレノイド台 (右)	
45	FG6 — 1834 — 000		1	CABLE, RIGHT DECK 右デッキ給紙束線	J229-238
45A	FB4 — 2009 — 000		1	PLATE, CLUTCH LIMIT, RIGHT クラッチ規制板 (右)	
45B	VS1 — 5057 — 002		3	CONNECTOR, SNAP TIGHT チュウケイ コネクタ	J230,231,234
46	FH7 — 5826 — 000		2	CLUTCH, ELECTROMAGNETIC 電磁クラッチ	CL8,10 J231,230
47	FH7 — 5827 — 000		1	SOLENOID ソレノイド	SL7 J234
48	FH7 — 7462 — 000		6	PHOTO-INTERRUPTER フォトインタラプタ	PS20-24,27 J232,233,235-238
49	FS1 — 1512 — 000		3	BUSHING ブッシング	
50	FS1 — 1569 — 000		2	BUSHING ブッシング	
51	FS5 — 0338 — 000		1	GEAR, 16T 16T ギア	
52	FS5 — 2911 — 000		1	SPRING, TENSION ヒッパリ バネ	
53	FS5 — 2914 — 000		1	SPRING, TENSION ヒッパリ バネ	
54	FS5 — 3333 — 000		1	PULLEY, 16T 16T プーリ	
55	FS6 — 0053 — 000		1	GEAR, 20T 20T ギア	
56	FS6 — 0056 — 000		1	GEAR, 32T 32T ギア	
57	FS6 — 2678 — 000		1	SPRING, TENSION ヒッパリ バネ	

COPYRIGHT © 1998 CANON INC.
CANON 605/605V/600 REV.0 NOV. 1998 PRINTED IN JAPAN [IMPRIME AU JAPON]

FIGURE & KEY NO.	PART NUMBER	RANK	Q'TY	DESCRIPTION	SERIAL NUMBER / REMARKS
312 - 58	VS1 — 6319 — 024		1	CONNECTOR, SNAP TIGHT チュウケイ コネクタ	SEE NOTE J229
59	XA9 — 0265 — 000		2	SCREW,W/WASHER,TRUSS HEAD ザツキ バインド ネジ	
60	XA9 — 0605 — 000		6	SCREW,M4X8 タイト ネジ	
61	XA9 — 0628 — 000		9	SCREW,RS,M4X8 RS タイト ネジ	
62	XA9 — 0633 — 000		1	SCREW,RS,M4X8 RS タイト ネジ	
63	XA9 — 0643 — 000		1	SCREW,RS,M4X10 RS タイト ネジ	SEE NOTE
64	XF9 — 0525 — 000		1	BELT, TIMING, 59T タイミング ベルト	
65	XG9 — 0211 — 000		2	BALL BEARING, MF128ZZ1MC3D4M ボール ベアリング	
66	XG9 — 0242 — 000		1	BEARING, BALL, MR106ZZMC3D4ML ボール ベアリング	
67	XG9 — 0250 — 000		2	BEARING, BALL ボール ベアリング	
501	XB1 — 2300 — 407		3	SCREW,MACH.,TRUSS HEAD,M3X4 バインド ネジ	
502	XB1 — 2300 — 409		1	SCREW,MACH.,TRUSS HEAD,M3X4 バインド ネジ	
503	XB1 — 2300 — 609		3	SCREW,MACH.,TRUSS HEAD,M3X6 バインド ネジ	
504	XB1 — 2400 — 609		3	SCREW,MACH.,TRUSS HEAD,M4X6 バインド ネジ	
505	XD2 — 1100 — 242		4	RING,E E リング	
506	XD2 — 1100 — 322		1	RING,E E リング	
507	XD2 — 1100 — 502		8	RING,E E リング	
508	XD2 — 1100 — 642		13	RING,E E リング	
509	XD2 — 2100 — 802		2	RING,GRIP グリップ リング	
510	XD3 — 1200 — 102		1	PIN,SPRING スプリング ピン	
511	XD3 — 1300 — 102		1	PIN,SPRING スプリング ピン	
512	XD3 — 2200 — 102		5	PIN,DOWEL ヘイコウ ピン	
513	XD3 — 2200 — 122		1	PIN,DOWEL ヘイコウ ピン	

COPYRIGHT © 1998 CANON INC.

FIGURE 313 FRONT DECK (LEFT) PICK-UP ASSEMBLY
フロントデッキ（左）給紙部

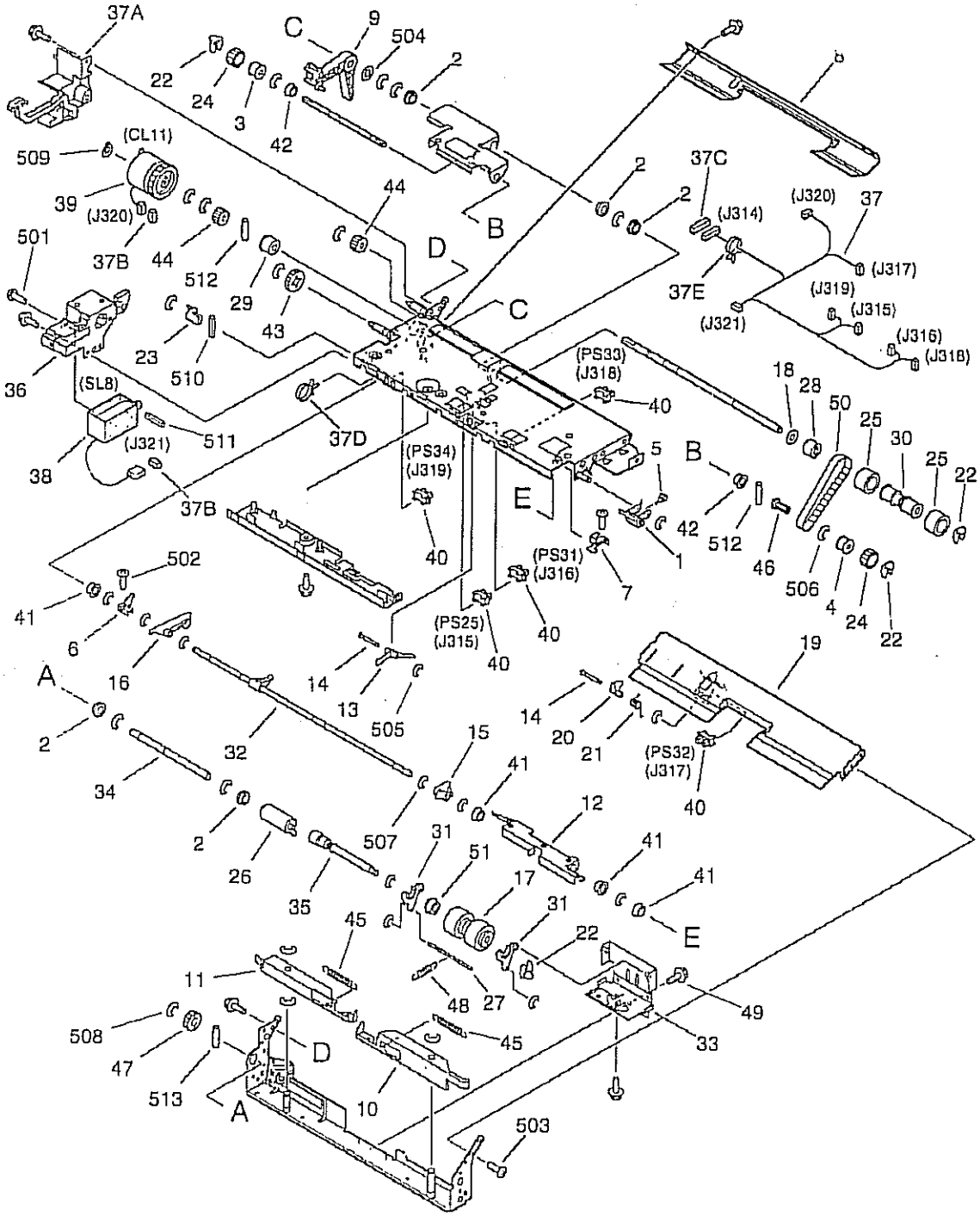

COPYRIGHT © 1998 CANON INC.
CANON 605/605V/600 REV.0 NOV. 1998 PRINTED IN JAPAN (IMPRIME AU JAPON)

FIGURE & KEY NO.	PART NUMBER	RANK	Q'TY	DESCRIPTION	SERIAL NUMBER / REMARKS
313 -	FG6 − 2237 − 000		1	FRONT DECK LEFT PICK-UP ASS'Y フロント デッキ左給紙部	
1	FA5 − 2872 − 000		1	ARM, RELEASE, ROLLER, FRONT 給紙ローラ解除アーム（前）	
2	FA9 − 2112 − 000		5	BUSHING ブッシング	
3	FB1 − 6995 − 000		1	COLLAR, PICK-UP ROLLER, REAR 給紙ローラ カラー（後）	
4	FB1 − 7022 − 000		1	COLLAR, PICK-UP ROLLER, FRONT 給紙ローラ カラー（前）	
5	FB1 − 7070 − 000		1	SPRING, TORSION ネジリ バネ	
6	FB2 − 7623 − 000		1	PLATE, PICK-UP, REAR ピックアップ板（後）	
7	FB2 − 7624 − 000		1	PLATE, PICK-UP, FRONT ピックアップ板（前）	
8	FB2 − 7693 − 000		1	GUIDE, PICK-UP, UPPER 給紙ガイド（上）	
9	FB2 − 7715 − 000		1	LINK, RELEASE 解除リンク	
10	FB2 − 7716 − 000		1	PLATE, RELEASE 分離解除リンク板	
11	FB2 − 7717 − 000		1	PLATE, RELEASE 分離解除リンク板	
12	FB2 − 7718 − 000		1	PLATE, RELEASE LEVER 紙面レバー解除板	
13	FB2 − 7720 − 000		1	LEVER, PAPER 紙面レバー	
14	FB2 − 7721 − 000		2	SHAFT, PAPER LEVER 紙面レバー軸	
15	FB2 − 7722 − 000		1	LEVER, PAPER SENSOR 紙無しレバー	
16	FB2 − 7723 − 000		1	LEVER, LIMITER リミッタ レバー	
17	FB2 − 7777 − 020		1	ROLLER, SEPARATION 分離ローラ	
18	FB2 − 8512 − 000		1	SPACER スペーサ	
19	FB4 − 1992 − 000		1	GUIDE, PICK-UP, LOWER 給紙ガイド（下）	
20	FB4 − 1994 − 000		1	LEVER, PICK-UP SENSOR, LEFT 給紙センサ レバー（左）	
21	FB4 − 1996 − 000		1	SPRING, TENSION ネジリ バネ	
22	FB4 − 2007 − 000		3	RING, RETAINING 止め輪	
23	FB4 − 2031 − 000		1	CAM, PICK-UP RELEASE, REAR 給紙解除カム（後）	
24	FB4 − 2033 − 000		2	ROLLER, PICK-UP 給紙ローラ	
25	FB4 − 2034 − 000		2	ROLLER, FEED 搬送ローラ	
26	FB4 − 4931 − 000		1	TORQUE, LIMITER トルク リミッタ	
27	FB4 − 6227 − 000		1	SHAFT, COUNTER カウンタ軸	
28	FB4 − 9029 − 000		1	CLUTCH, ONE-WAY ワンウェイ クラッチ	
29	FB4 − 9043 − 000		1	CLUTCH, ONE-WAY ワンウェイ クラッチ	

COPYRIGHT © 1998 CANON INC.
CANON 605/606/1000 REV.0 NOV. 1998 PRINTED IN JAPAN [IMPRIME AU JAPON]

FIGURE & KEY NO.	PART NUMBER	RANK	Q'TY	DESCRIPTION	SERIAL NUMBER / REMARKS
313 - 30	FB4 — 9513 — 000		1	COLLAR, FEED ROLLER 搬送ローラ　コロ	
31	FB5 — 2063 — 000		2	ARM, SEPARATION ROLLER 分離ローラ　アーム	
32	FF5 — 3221 — 000		1	SHAFT, PICK-UP, LEFT ピックアップ軸（左）	
33	FF5 — 6890 — 000		1	MOUNT, SEPARATION ROLLER 分離ローラ支台	
34	FF5 — 7540 — 000		1	SHAFT, SEPARATION DRIVE 分離駆動軸	
35	FF5 — 7575 — 000		1	SHAFT, SEPARATION ROLLER 分離ローラ軸	
36	FF5 — 7840 — 000		1	MOUNT, SOLENOID, LEFT ソレノイド台（左）	
37	FG6 — 1836 — 000		1	CABLE, LEFT DECK 左デッキ給紙束線	J314-321
37A	FB2 — 7724 — 000		1	GUIDE, CABLE ソクセン　ガイド	
37B	VS1 — 5057 — 002		2	CONNECTOR, SNAP TIGHT チュウケイ　コネクタ	J320,321
37C	VS1 — 6319 — 020		1	CONNECTOR, SNAP TIGHT チュウケイ　コネクタ	J314
37D	WT2 — 5178 — 000		4	CLIP, CABLE ロッキング　ワイヤ　サドル	
37E	WT2 — 5565 — 000		1	CLAMP, CABLE ソクセン　オサエ	
38	FH7 — 5827 — 000		1	SOLENOID ソレノイド	SL8 J321
39	FH7 — 5839 — 000		1	CLUTCH, ELECTROMAGNETIC 電磁クラッチ	CL11 J320
40	FH7 — 7462 — 000		5	PHOTO-INTERRUPTER フォトインタラプタ	PS25,31-34 J315-319
41	FS1 — 1512 — 000		4	BUSHING ブッシング	
42	FS1 — 1569 — 000		2	BUSHING ブッシング	
43	FS2 — 0544 — 000		1	GEAR, 24T 24T　ギア	
44	FS5 — 0338 — 000		2	GEAR, 16T 16T　ギア	
45	FS5 — 2919 — 000		2	SPRING, TENSION ヒッパリ　バネ	
46	FS5 — 3333 — 000		1	PULLEY, 16T 16T　プーリ	
47	FS6 — 0053 — 000		1	GEAR, 20T 20T　ギア	
48	FS6 — 2678 — 000		1	SPRING, TENSION ヒッパリ　バネ	
49	XA9 — 0628 — 000		11	SCREW,RS,M4X8 RS　タイト　ネジ	
50	XF9 — 0525 — 000		1	BELT, TIMING, 59T タイミング　ベルト	
51	XG9 — 0242 — 000		1	BEARING, BALL, MR106ZZMC3D4ML ボール　ベアリング	
501	XB1 — 2300 — 409		2	SCREW,MACH.,TRUSS HEAD,M3X4 バインド　ネジ	
502	XB1 — 2300 — 609		3	SCREW,MACH.,TRUSS HEAD,M3X6 バインド　ネジ	
503	XB1 — 2400 — 809		1	SCREW,MACH.,TRUSS HEAD,M4X8 バインド　ネジ	

COPYRIGHT © 1998 CANON INC.
CANON 005/605W/600 REV.0 NOV. 1998 PRINTED IN JAPAN (IMPRIME AU JAPON)

FIGURE & KEY NO.	PART NUMBER	RANK	Q'TY	DESCRIPTION	SERIAL NUMBER / REMARKS
313 - 504	XD1 - 1108 - 226		1	SHIM ヒョウジュン ワッシャ	
505	XD2 - 1100 - 242		4	RING,E E リング	
506	XD2 - 1100 - 322		1	RING,E E リング	
507	XD2 - 1100 - 502		9	RING,E E リング	
508	XD2 - 1100 - 642		13	RING,E E リング	
509	XD2 - 2100 - 802		1	RING,GRIP グリップ リング	
510	XD3 - 1200 - 102		1	PIN,SPRING スプリング ピン	
511	XD3 - 1300 - 102		1	PIN,SPRING スプリング ピン	
512	XD3 - 2200 - 102		2	PIN,DOWEL ヘイコウ ピン	
513	XD3 - 2200 - 122		1	PIN,DOWEL ヘイコウ ピン	

COPYRIGHT © 1993 CANON INC.

FIGURE 315 MULTI FEED ASSEMBLY
手差し給紙部

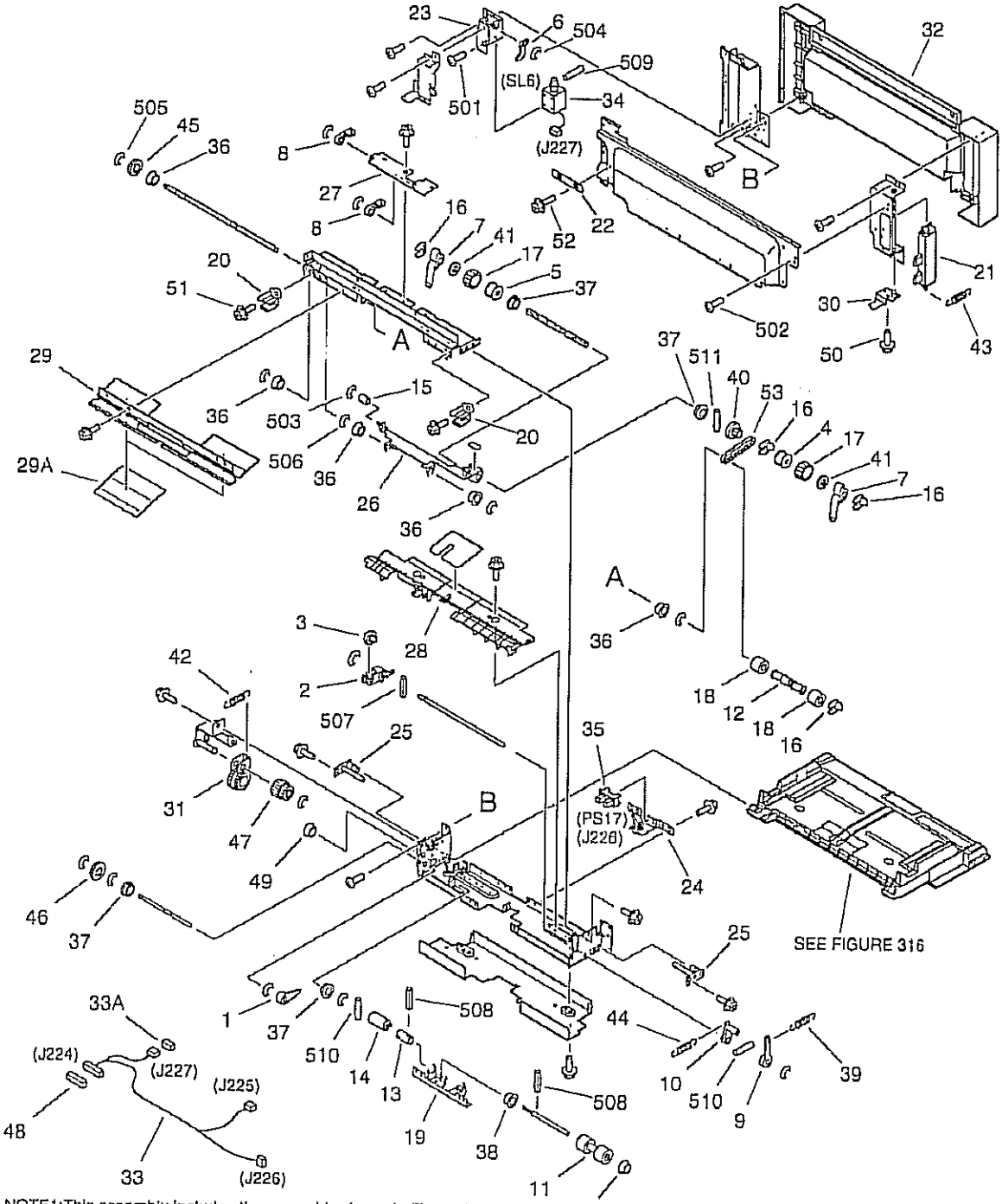

NOTE1:This assembly includes the assembly shown in Figure 316.
NOTE2:This assembly does not include the part shown with key No.48.
注1：このユニットはFigure316のユニットを含みます。
注2：このユニットにKey No. 48の部品は含まれません。

COPYRIGHT © 1998 CANON INC.
CANON 605/605W/600 REV.0 NOV. 1998 PRINTED IN JAPAN (IMPRIME AU JAPON)

FIGURE & KEY NO.	PART NUMBER	RANK	Q'TY	DESCRIPTION	SERIAL NUMBER / REMARKS
315 -	FG6 — 1990 — 000		1	MULTI FEED ASSEMBLY マルチ手差し部	SEE NOTE 1
1	FA5 — 4266 — 000		1	ARM アーム	
2	FA6 — 7737 — 000		1	ARM, RETARD リタード アーム	
3	FA6 — 8071 — 000		1	ROLLER コロ	
4	FB1 — 6995 — 000		1	COLLAR, PICK-UP ROLLER, REAR 給紙ローラ カラー (後)	
5	FB1 — 7022 — 000		1	COLLAR, PICK-UP ROLLER, FRONT 給紙ローラ カラー (前)	
6	FB2 — 7515 — 020		1	ARM, PICK-UP ピック アップ アーム	
7	FB2 — 7528 — 000		2	SHUTTER シャッタ	
8	FB2 — 7529 — 020		2	BLOCK, SHUTTER STOP シャッタ ストッパ	
9	FB2 — 7537 — 000		1	LEVER, PRESSURE カアツ レバー	
10	FB2 — 7542 — 000		1	LEVER, RELEASE アツ カイジョ レバー	
11	FB2 — 7545 — 000		1	ROLLER, SPONGE スポンジ ローラ	
12	FB2 — 7558 — 000		1	COLLAR, FEED ROLLER 搬送ローラ コロ	
13	FB2 — 8227 — 000		1	COUPLING カップリング	
14	FB2 — 8228 — 000		1	TORQUE LIMIT トルク リミッタ	
15	FB2 — 8384 — 000		1	ROLLER, PICK-UP ピックアップ コロ	
16	FB4 — 2007 — 000		4	RING, RETAINING 止め輪	
17	FB4 — 2033 — 000		2	ROLLER, PICK-UP 給紙ローラ	
18	FB4 — 2035 — 000		2	ROLLER, FEED ROLLER 搬送ローラ	
19	FB4 — 3750 — 000		1	MOUNT, SEPARATION ROLLER 分離ローラ台	
20	FB4 — 3759 — 000		1	GUIDE, POSITIONING 位置決めガイド	
21	FB4 — 3772 — 000		1	HANDLE, MULTI FEED DOOR マルチ扉ハンドル	
22	FB4 — 7840 — 000		1	TAPE, SUPPORT 支えテープ	
23	FF5 — 2939 — 000		1	PLATE, SOLENOID ソレノイド バン	
24	FF5 — 2943 — 000		1	MOUNT, SENSOR センサ ダイ	
25	FF5 — 2945 — 000		2	PLATE, TRAY STOP トレイ コテイ バン	
26	FF5 — 3088 — 040		1	PLATE, PICK-UP ピック アップ バン	
27	FF5 — 3103 — 000		1	PLATE, SHUTTER シャッタ バン	
28	FF5 — 3135 — 020		1	PLATE, GUIDE PAPER マルチ ナカイタ	
29	FF5 — 7673 — 000		1	GUIDE, UPPER マルチ上ガイド	

COPYRIGHT © 1998 CANON INC.
CANON 605/605V/600 REV.0 NOV. 1998 PRINTED IN JAPAN [IMPRIMÉ AU JAPON]

FIGURE & KEY NO.	PART NUMBER	RANK	Q'TY	DESCRIPTION	SERIAL NUMBER / REMARKS
315 - 29A	FB4 — 3762 — 000		2	SHEET, GUIDE ガイド シート	
30	FF5 — 7674 — 000		1	PLATE, MULTI FEED DOOR SWITCH マルチ扉スイッチ板	
31	FF5 — 7675 — 000		1	GEAR, SWING 揺動ギア	
32	FF5 — 8157 — 000		1	DOOR, MULTI FEED マルチ扉	
33	FG6 — 1866 — 000		1	CABLE, MULTI マルチ束線	J224-227
33A	VS1 — 5057 — 003		1	CONNECTOR, SNAP TIGHT チュウケイ コネクタ	J227
34	FH7 — 5894 — 000		1	SOLENOID ソレノイド	SL6 J227
35	FH7 — 7462 — 000		1	PHOTO-INTERRUPTER フォトインタラプタ	PS17 J226
36	FS1 — 1512 — 000		7	BUSHING ブッシング	
37	FS1 — 1569 — 000		3	BUSHING ブッシング	
38	FS2 — 1357 — 000		2	BUSHING ブッシング	
39	FS5 — 2910 — 000		1	SPRING, TENSION ヒッパリ バネ	
40	FS5 — 3331 — 000		1	PULLEY, 14T 14T プーリ	
41	FS5 — 6581 — 000		2	SPACER, PICK-UP SHAFT 給紙軸スペーサ	
42	FS6 — 2892 — 000		1	SPRING, TENSION ヒッパリ バネ	
43	FS6 — 2893 — 000		1	SPRING, TENSION ヒッパリ バネ	
44	FS6 — 2985 — 000		1	SPRING, TENSION ヒッパリ バネ	
45	FS7 — 0039 — 000		1	GEAR, 16T 16T ギア	
46	FS7 — 0040 — 000		1	GEAR, 20T 20T ギア	
47	FS7 — 0041 — 000		1	GEAR, 16T/20T 16T/20T ギア	
48	VS1 — 5057 — 012		1	CONNECTOR, SNAP TIGHT チュウケイ コネクタ	SEE NOTE 2 J224
49	WT2 — 5189 — 000		1	BUSHING ブッシング	
50	XA9 — 0628 — 000		4	SCREW,RS,M4X8 RS タイト ネジ	
51	XA9 — 0628 — 000		14	SCREW,RS,M4X8 RS タイト ネジ	
52	XA9 — 0721 — 000		1	SCREW,RS,M4X10 RS タイト ネジ	
53	XF9 — 0502 — 000		1	BELT, TIMING タイミング ベルト	
501	XB1 — 2300 — 409		2	SCREW,MACH.,TRUSS HEAD,M3X4 バインド ネジ	
502	XB1 — 2400 — 609		20	SCREW,MACH.,TRUSS HEAD,M4X6 バインド ネジ	
503	XD2 — 1100 — 242		5	RING,E E リング	
504	XD2 — 1100 — 322		1	RING,E E リング	

COPYRIGHT © 1996 CANON INC.
CANON 605/605V/600 REV.0 NOV. 1998 PRINTED IN JAPAN (IMPRIME AU JAPON)

FIGURE & KEY NO.	PART NUMBER	RANK	Q'TY	DESCRIPTION	SERIAL NUMBER / REMARKS
315 - 505	XD2 — 1100 — 322		3	RING,E E リング	
506	XD2 — 1100 — 502		11	RING,E E リング	
507	XD3 — 1200 — 102		1	PIN,SPRING スプリング ピン	
508	XD3 — 1200 — 122		2	PIN,SPRING スプリング ピン	
509	XD3 — 2200 — 082		1	PIN,DOWEL ヘイコウ ピン	
510	XD3 — 2200 — 102		3	PIN,DOWEL ヘイコウ ピン	
511	XD3 — 2200 — 122		1	PIN,DOWEL ヘイコウ ピン	

COPYRIGHT © 1990 CANON INC.
CANON 605/605V/600 REV.0 NOV. 1990 PRINTED IN JAPAN (IMPRIME AU JAPON)

FIGURE 316 MULTI FEED TRAY ASSEMBLY
手差し給紙トレイ部

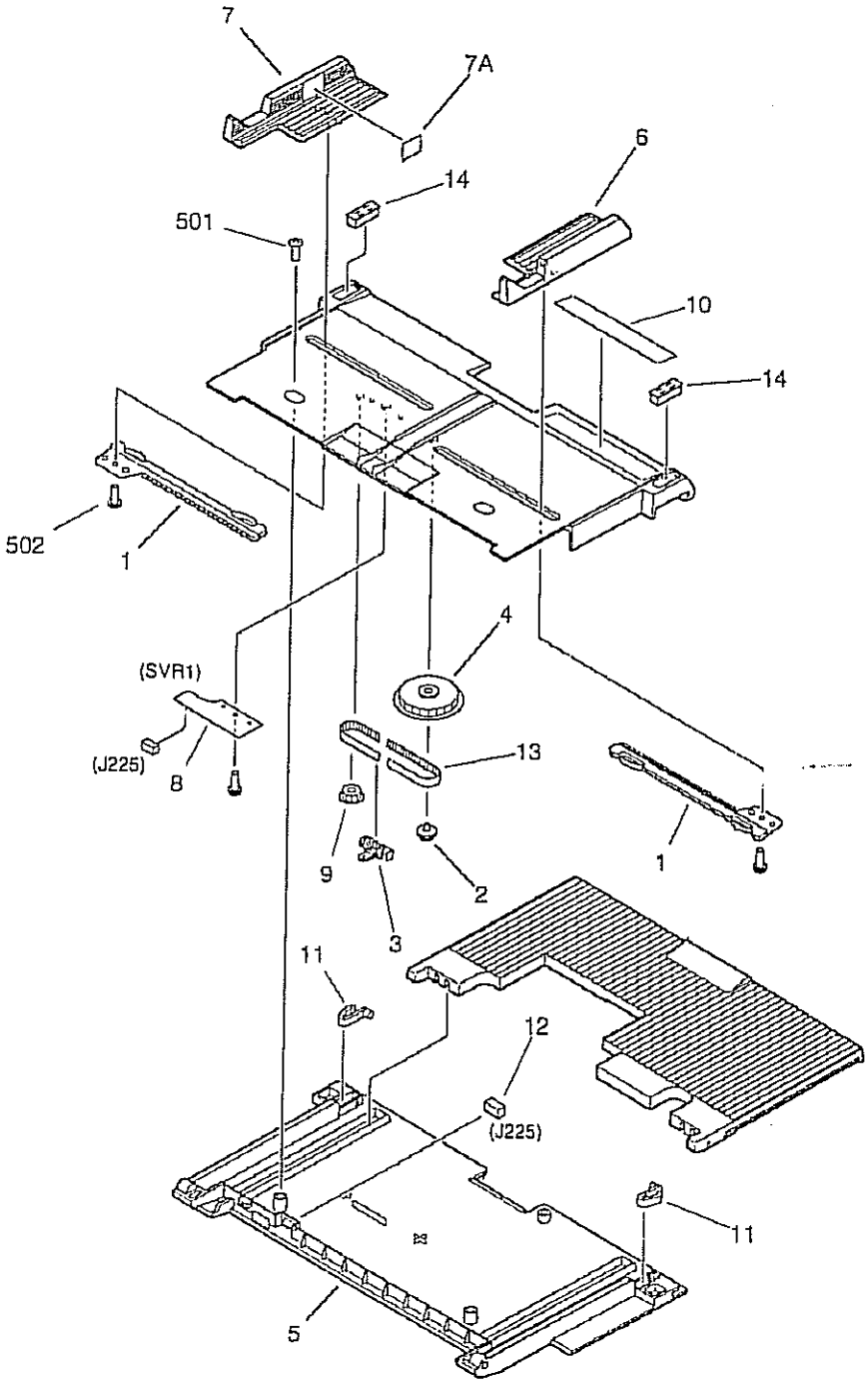

NOTE1:This assembly is included in the assembly shown in Figure 315.
NOTE2:This assembly does not include the part shown with key No.10.
注1：このユニットはFigure315のユニットに含まれます。
注2：このユニットにKey No. 10の部品は含まれません。

COPYRIGHT © 1998 CANON INC.
CANON 605/605V/600 REV.0 NOV. 1998 PRINTED IN JAPAN (IMPRIME AU JAPON)

FIGURE & KEY NO.	PART NUMBER	RANK	Q'TY	DESCRIPTION	SERIAL NUMBER / REMARKS
316 -	FG6 — 2299 — 000		1	MULTI FEED TRAY ASSEMBLY マルチ手差しトレイ部	SEE NOTE 1
1	FB1 — 8619 — 000		2	RACK ラック パン	
2	FB1 — 8620 — 000		1	RING, PULLEY プーリ リング	
3	FB1 — 8621 — 000		1	PLATE, LOCK ベルト ロック イタ	
4	FB1 — 8625 — 000		1	GEAR, 18T 18T ギア	
5	FB2 — 7521 — 000		1	BASE, TRAY マルチ トレイ ベース	
6	FB4 — 3774 — 000		1	PANEL, SIDE LIMIT, FRONT サイド規制板（前）	
7	FF5 — 8140 — 000		1	PANEL, SIDE LIMIT, REAR サイド規制板（後）	
7A	FS6 — 8709 — 000		1	LABEL, "LIMIT, PAPER HEIGHT" 用紙積載限界ラベル	
8	FG5 — 1958 — 000		1	MULTI VR PCB ASSEMBLY マルチ VR キバン ブ	SVR1 J225
9	FS5 — 3177 — 000		1	PULLEY, IDLER アイドラ プーリ	
10	FS6 — 8705 — 000		1	LABEL, PAPER SIZE 紙サイズ ラベル	AB SIZE SEE NOTE 2
	FS6 — 8706 — 000		1	LABEL, PAPER SIZE 紙サイズ ラベル	A/INCH SIZE SEE NOTE 2
	FS6 — 8707 — 000		1	LABEL, PAPER SIZE 紙サイズ ラベル	A SIZE SEE NOTE 2
	FS6 — 8708 — 000		1	LABEL, PAPER SIZE 紙サイズ ラベル	AB/INCH SIZE SEE NOTE 2
11	RA1 — 7807 — 000		2	LOCK, MP MP ロック	
12	VS1 — 5057 — 003		1	CONNECTOR, SNAP TIGHT チュウケイ コネクタ	J225
13	XF9 — 0393 — 000		1	BELT, TIMING タイミング ベルト	
14	XZ9 — 0407 — 000		2	LATCH, MAGNET マグネット キャッチ	
501	XB1 — 2400 — 606		2	SCREW,MACH.,TRUSS HEAD,M4X6 バインド ネジ	
502	XB4 — 7300 — 609		3	SCREW,TAPPING,TRUSS HEAD,M3X6 バインド タッピン ネジ	

COPYRIGHT © 1996 CANON INC.
CANON 605/605V/650 REV.0 NOV. 1993 PRINTED IN JAPAN [IMPRIMÉ AU JAPON]

FIGURE 320 FIXING/FEEDER FRAME ASSEMBLY(1/3)
定着／搬送基台部(1/3)

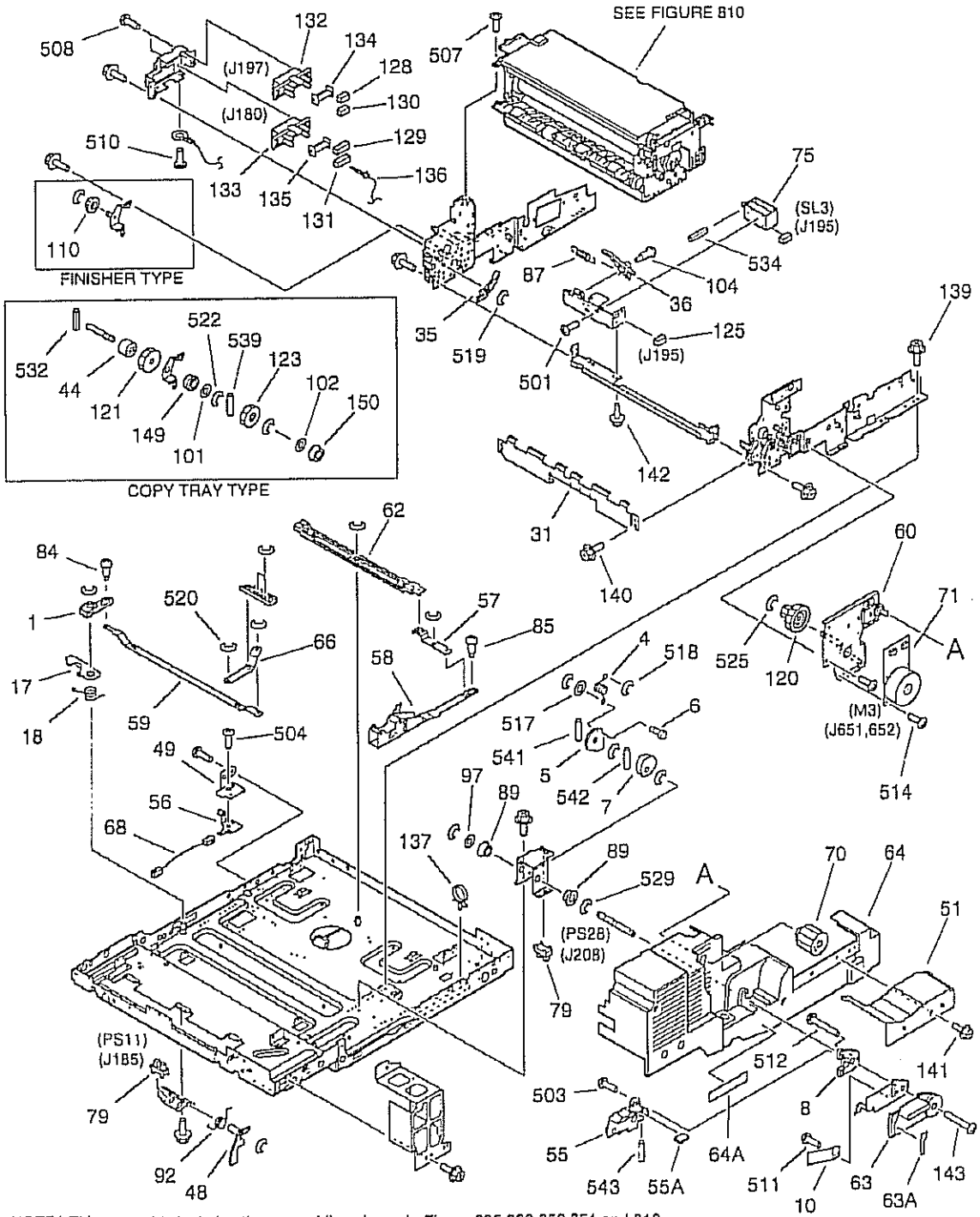

NOTE1:This assembly includes the assemblies shown in Figure 325,330,350,351 and 810.
NOTE2:This assembly does not include the parts shown with key No.12,44,50,51,64,64A,101, 102,115,121,123,141,149,150,521,522,524,532,537, and 539.
注1：このユニットはFigure325、330、350、351、810のユニットを含みます。
注2：このユニットにKey No. 12、44、50、51、64、64A、101、102、115、121、123、141、149、150、521、522、524、532、537、539の部品は含まれません。

COPYRIGHT © 1998 CANON INC.
CANON 605/605V/600 REV.0 NOV. 1998 PRINTED IN JAPAN (IMPRIME AU JAPON)

FIGURE 320 FIXING/FEEDER FRAME ASSEMBLY(2/3)
定着／搬送基台部(2/3)

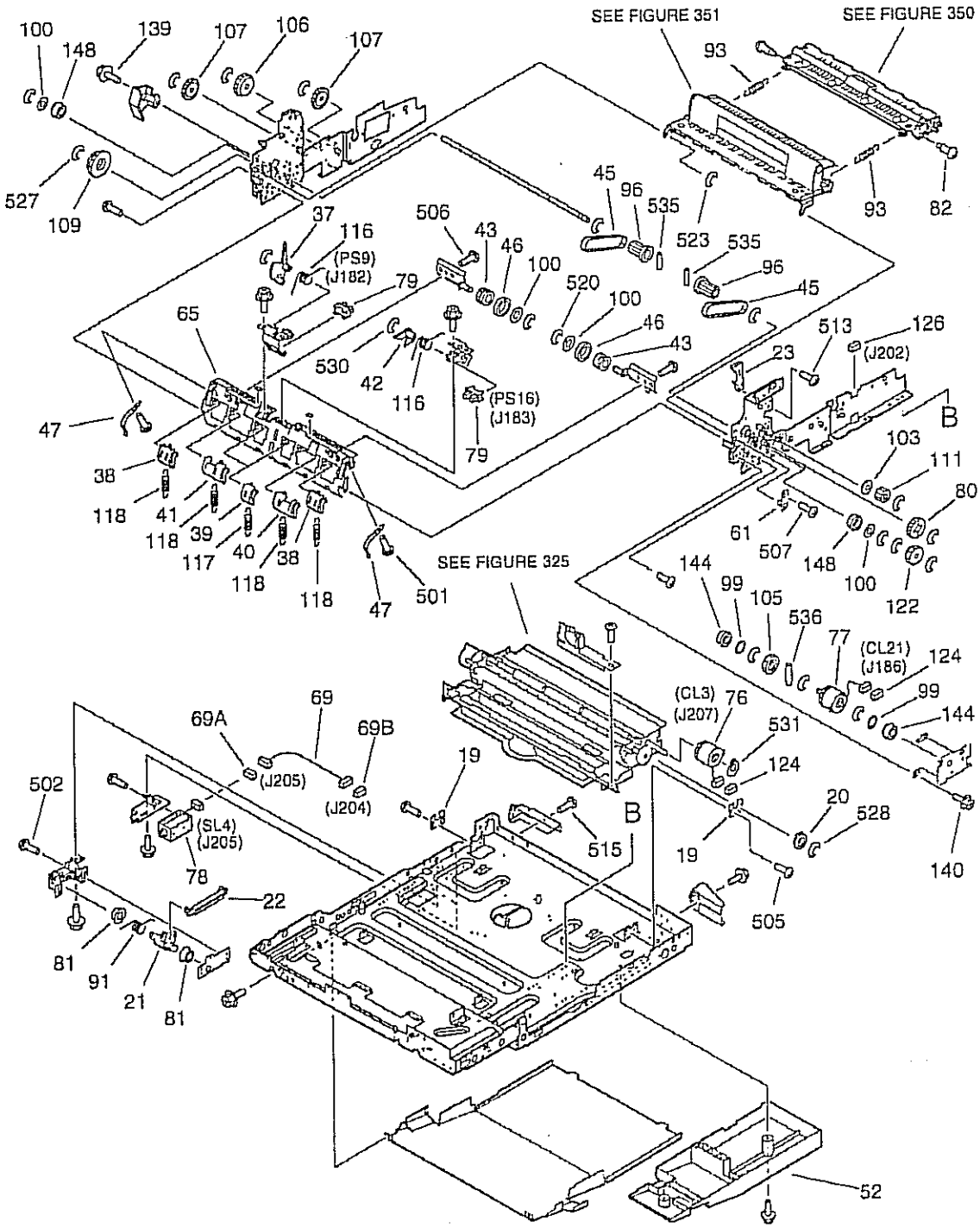

COPYRIGHT © 1998 CANON INC.
CANON 605/605V/605 REV.0 NOV. 1998 PRINTED IN JAPAN (IMPRIME AU JAPON)

FIGURE 320 FIXING/FEEDER FRAME ASSEMBLY(3/3)
定着／搬送基台部(3/3)

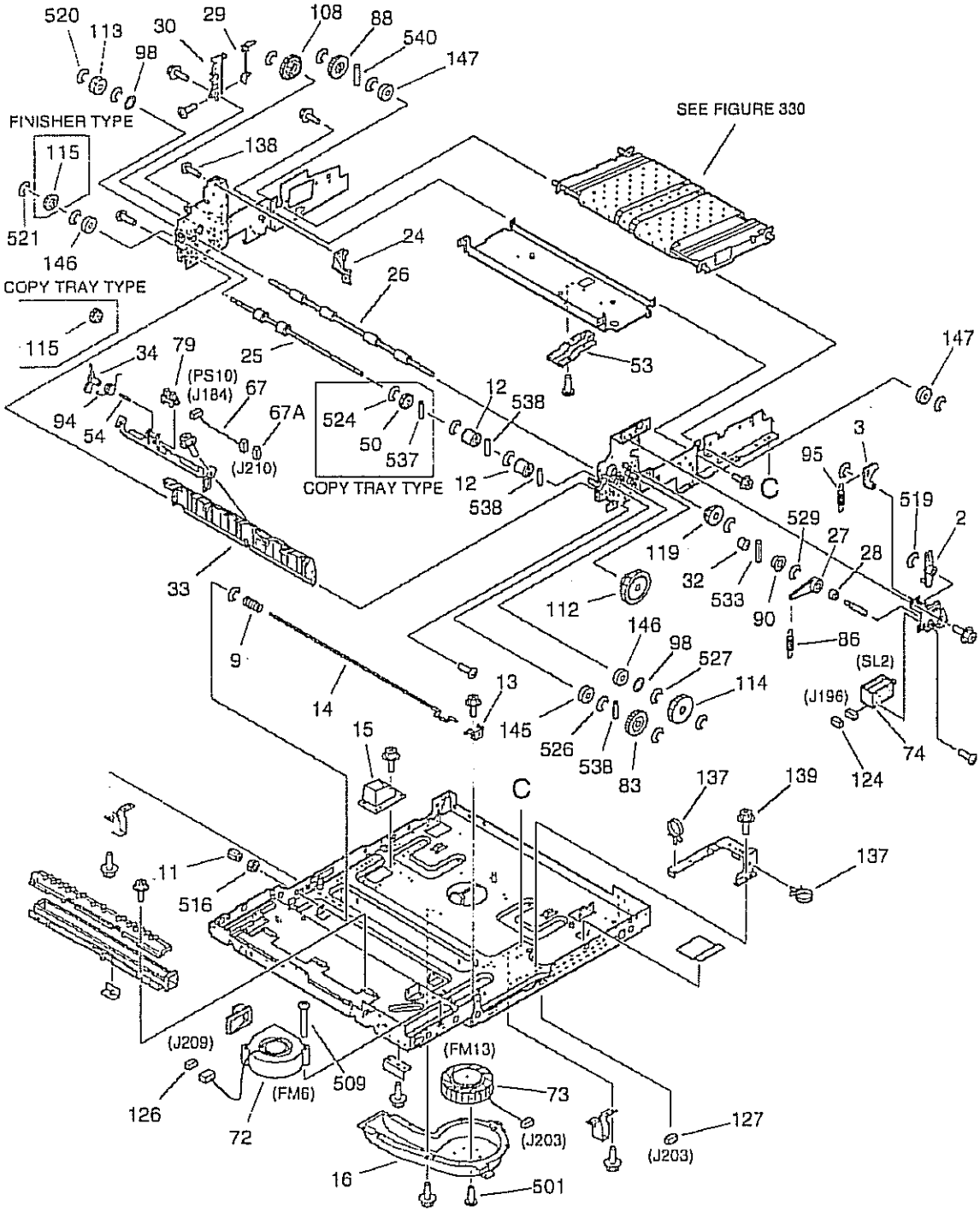

COPYRIGHT © 1998 CANON INC.
CANON 005/005/V1600 REV.0 NOV. 1998 PRINTED IN JAPAN (IMPRIMÉ AU JAPON)

FIGURE & KEY NO.	PART NUMBER	RANK	Q'TY	DESCRIPTION	SERIAL NUMBER / REMARKS
320 -	FG6 — 2255 — 000	N	1	FIXING/FEEDER FRAME ASSEMBLY 定着／搬送基台部	100V 20A SEE NOTE 1
	FG6 — 2315 — 000	N	1	FIXING/FEEDER FRAME ASSEMBLY 定着／搬送基台部	100V 15A SEE NOTE 1
	FG6 — 2316 — 000	N	1	FIXING/FEEDER FRAME ASSEMBLY 定着／搬送基台部	115/120V SEE NOTE 1
	FG6 — 2317 — 000	N	1	FIXING/FEEDER FRAME ASSEMBLY 定着／搬送基台部	220/240V SEE NOTE 1
1	FB2 — 7056 — 000		1	PLATE, JOINT ジョイント板	
2	FB2 — 7242 — 000		1	ARM, SOLENOID, 1 ソレノイド アーム (1)	
3	FB2 — 7243 — 000		1	ARM, SOLENOID, 2 ソレノイド アーム (2)	
4	FB2 — 8192 — 000		1	SPRING, TORSION ネジリ バネ	
5	FB2 — 8186 — 020		1	PLATE, HANDLE STOP レジスト ハンドル ストッパ	
6	FB2 — 8198 — 000		1	SHAFT, SPRING ハンドル バネ支軸	
7	FB2 — 8204 — 000		1	CAM, REGISTRATION レジスト回転カム	
8	FB2 — 8213 — 000		1	COVER, HANDLE, REAR ハンドル裏カバー	
9	FB2 — 8214 — 000		1	SPRING, COMPRESSION アッシュク バネ	
10	FB2 — 8217 — 020		1	SPRING, LEAF 板バネ	
11	FB2 — 8376 — 000		1	GUIDE, SHAFT 軸調整ガイド	
12	FB2 — 8417 — 000		4	ROLLER, DELIVERY 排紙ローラ	FINISHER TYPE
	FB2 — 7124 — 000		4	ROLLER, DELIVERY 排紙ローラ	COPY TRAY TYPE SEE NOTE 2
13	FB3 — 8398 — 000		1	GUIDE, HANDLE ハンドル ガイド	
14	FB3 — 8457 — 000		1	SHAFT, HANDLE LOCK ハンドル ロック軸	
15	FB4 — 2055 — 000		1	DUCT, JOINT ジョイント ダクト	
16	FB4 — 2058 — 000		1	CASE, SEPARATION FAN 分離ファン ケース	
17	FB4 — 2061 — 000		1	PLATE, LATCH ラッチ板	
18	FB4 — 2062 — 000		1	SPRING, TORSION ネジリ バネ	
19	FB4 — 2067 — 000		2	PLATE, REGISTRATION ADJUSTING レジスト調整板	
20	FB4 — 2068 — 000		1	BUSHING ブッシング	
21	FB4 — 2077 — 000		1	HOOK, LOCK ロック フック	
22	FB4 — 2078 — 000		1	ARM, LOCK ロック アーム	
23	FB4 — 2224 — 000		1	GUIDE, CLAW, FRONT 2 爪ガイド (前2)	
24	FB4 — 2225 — 000		1	GUIDE, CLAW, REAR 爪ガイド (後)	
25	FB4 — 2226 — 000		1	SHAFT, EXTERNAL DELIVERY 外排紙ローラ軸	

COPYRIGHT © 1998 CANON INC.

FIGURE & KEY NO.	PART NUMBER	RANK	Q'TY	DESCRIPTION	SERIAL NUMBER / REMARKS
320 – 26	FB4 – 2227 – 000		1	ROLLER, DELIVERY 排紙ローラ	
27	FB4 – 2235 – 000		1	CAM, ONE-WAY, 1 ワンウェイ カム (1)	
28	FB4 – 2236 – 000		1	CAM, ONE-WAY, 2 ワンウェイ カム (2)	
29	FB4 – 2237 – 000		1	TERMINAL, FIXING BIAS 定着バイアス接点	
30	FB4 – 2238 – 000		1	MOUNT, FIXING BIAS 定着バイアス台	
31	FB4 – 2253 – 000		1	PLATE, GUIDE 巻き込み防止板	
32	FB4 – 2254 – 000		1	CAM, RECIPROCATING INPUT レシプロ入力カム	
33	FB4 – 2296 – 000		1	GUIDE, DELIVERY REVERSE 排紙反転ガイド	
34	FB4 – 2297 – 000		1	LEVER, DELIVERY SENSOR, 2 排紙センサ レバー (2)	
35	FB4 – 2299 – 000		1	LEVER, DEFLECTOR, 1 フラッパ レバー (1)	
36	FB4 – 2300 – 000		1	LEVER, DEFLECTOR, 2 フラッパ レバー (2)	
37	FB4 – 2303 – 000		1	LEVER, DELIVERY SENSOR 排紙センサ レバー	
38	FB4 – 2305 – 000		2	DEFLECTOR, 1 フラッパ (1)	
39	FB4 – 2306 – 000		2	DEFLECTOR, 2 フラッパ (2)	
40	FB4 – 2307 – 000		1	DEFLECTOR, 3 フラッパ (3)	
41	FB4 – 2308 – 000		1	DEFLECTOR, 4 フラッパ (4)	
42	FB4 – 2310 – 000		1	LEVER, DELIVERY SENSOR, 3 排紙センサ レバー (3)	
43	FB4 – 2312 – 000		2	ROLLER, DELIVERY AUXILIARY 排紙補助ローラ	
44	FB4 – 2313 – 000		1	TORQUE LIMITER トルク リミッタ	COPY TRAY TYPE SEE NOTE 2
45	FB4 – 2314 – 000		2	BELT, TIMING タイミング ベルト	
46	FB4 – 2315 – 000		2	ROLLER, REVERSE AUXILIARY 反転補助ローラ ゴム	
47	FB4 – 2317 – 000		2	SPRING, LEAF 板バネ	
48	FB4 – 2318 – 000		1	LEVER, REVERSE JAM SENSOR 反転ジャム センサ レバー	
49	FB4 – 2327 – 000		1	TERMINAL, BIAS バイアス接点	
50	FB4 – 7489 – 000		1	COLLAR 送り出しコロ	COPY TRAY TYPE SEE NOTE 2
51	FB4 – 7878 – 000		1	COVER, TRANSFER 転写カバー	SEE NOTE 2
52	FB4 – 9797 – 000		1	COVER, FIXING/FEEDER, LOWER 定着／搬送カバー (下)	
53	FB5 – 0527 – 000		1	DUCT, COOLING 冷却ダクト	
54	FB5 – 0539 – 000		1	SHAFT, SENSOR 検知軸	
55	FF5 – 6000 – 000		1	LEVER 把手	

COPYRIGHT © 1998 CANON INC.
CANON 605/605V/630 REV.0 NOV. 1998 PRINTED IN JAPAN (IMPRIME AU JAPON)

FIGURE & KEY NO.	PART NUMBER	RANK	Q'TY	DESCRIPTION	SERIAL NUMBER / REMARKS
320 - 55A	FS6 - 8386 - 000		1	LABEL, HANDLE, 2 ハンドル ラベル (2)	
56	FF5 - 7845 - 000		1	TERMINAL, BIAS バイアス接点	
57	FF5 - 7846 - 000		1	LINK, ROTATING 回動リンク	
58	FF5 - 7850 - 000		1	LINK, SLIDE スライド リンク	
59	FF5 - 7855 - 000		1	LINK, LOCK RELEASE ロック解除リンク	
60	FF5 - 7879 - 000		1	MOTOR GEAR UNIT モータ ギア ユニット	
61	FF5 - 7881 - 000		1	SUPPORT, DELIVERY SHAFT 排紙軸支板	
62	FF5 - 7944 - 000		1	CROSSMEMBER, REGIST. PRESSURE レジスト加圧ステイ	
63	FF5 - 8196 - 000		1	HANDLE, FIXING/FEEDER 定着/搬送ハンドル	
63A	FS6 - 8367 - 000		1	LABEL, HANDLE, 1 ハンドル ラベル (1)	
64	FF5 - 8654 - 000		1	COVER, FIXING/FEEDER 定着/搬送カバー	SEE NOTE 2
64A	FS6 - 8703 - 000		1	LABEL, FIXING UNIT NUMBER 定着/搬送ユニット番号ラベル	SEE NOTE 2
65	FF5 - 8736 - 000		1	GUIDE, DELIVERY, LOWER, 2 排紙下ガイド (2)	
66	FF5 - 8787 - 000		1	LINK, LATCH RELEASE, 1 ラッチ解除リンク (1)	
67	FG6 - 1871 - 000		1	CABLE, EXT. DELIVERY SENSOR 外排紙センサ束線	J184,210
67A	VS1 - 5057 - 003		1	CONNECTOR, SNAP TIGHT チュウケイ コネクタ	J210
68	FG6 - 1876 - 000		1	CABLE, FIXING HIGH-VOLTAGE 定着高圧束線	
69	FG6 - 1879 - 000		1	CABLE, LOCK SOLENOID ロック ソレノイド中継束線	J204,205
69A	VS1 - 5057 - 003		1	CONNECTOR, SNAP TIGHT チュウケイ コネクタ	J205
69B	VS1 - 5057 - 004		1	CONNECTOR, SNAP TIGHT チュウケイ コネクタ	J204
70	FG6 - 3512 - 000		1	FIXING KNOB UNIT 定着つまみ	
71	FH6 - 1534 - 000		1	MOTOR, BRUSHLESS, DC 22W ブラシレス モータ	M3 J651,652
72	FH6 - 1548 - 000		1	FAN, COOLING 冷却ファン	FM6 J209
73	FH6 - 1549 - 000		1	FAN, FEEDER 搬送ファン	FM13 J203
74	FH7 - 5834 - 000		1	SOLENOID ソレノイド	SL2 J196
75	FH7 - 5835 - 000		1	SOLENOID ソレノイド	SL3 J195
76	FH7 - 5839 - 000		1	CLUTCH, ELECTROMAGNETIC 電磁クラッチ	CL3 J207
77	FH7 - 5844 - 000		1	CLUTCH, ELECTROMAGNETIC 電磁クラッチ	CL21 J186
78	FH7 - 5895 - 000		1	SOLENOID ソレノイド	SL4 J205
79	FH7 - 7462 - 000		5	PHOTO-INTERRUPTER フォトインタラプタ	PS9,10,11,16,28 J182,184,185,183,208

COPYRIGHT © 1998 CANON INC.
CANON 605/605V/600 REV.0 NOV. 1998 PRINTED IN JAPAN [IMPRIMÉ AU JAPON]

FIGURE & KEY NO.	PART NUMBER	RANK	Q'TY	DESCRIPTION	SERIAL NUMBER / REMARKS
320 - 80	FS1 — 0542 — 000		1	GEAR, 22T 22T ギア	
81	FS1 — 1508 — 000		2	BUSHING ブッシング	
82	FS1 — 9199 — 000		2	SCREW,STEPPED,M4 段ビス	
83	FS2 — 0441 — 000		1	GEAR, 28T 28T ギア	
84	FS2 — 9001 — 000		1	SCREW,STEPPED,M4 ダン ビス	
85	FS2 — 9267 — 000		2	SCREW,STEPPED,M4 ダン ビス	
86	FS3 — 2159 — 000		1	SPRING, TENSION ヒッパリ バネ	
87	FS4 — 2048 — 000		1	SPRING, TENSION ヒッパリ バネ	
88	FS5 — 0398 — 000		1	GEAR, 40T 40T ギア	
89	FS5 — 1474 — 000		2	BUSHING ブッシング	
90	FS5 — 1803 — 000		1	BUSHING ブッシング	
91	FS5 — 2907 — 020		1	SPRING, TORSION ネジリ バネ	
92	FS5 — 2943 — 000		1	SPRING, TORSION ネジリ バネ	
93	FS5 — 2947 — 000		2	SPRING, TENSION ヒッパリ バネ	
94	FS5 — 2949 — 000		1	SPRING, TORSION ネジリ バネ	
95	FS5 — 2967 — 000		1	SPRING, TENSION ヒッパリ バネ	
96	FS5 — 3615 — 000		2	PULLEY, 18T 18T プーリ	
97	FS5 — 6329 — 000		1	SHIM, HANDLE ハンドル ワッシャ	
98	FS5 — 6487 — 000		4	SHIM ワッシャ	
99	FS5 — 6487 — 000		2	SHIM ワッシャ	
100	FS5 — 6488 — 000		4	WASHER ワッシャ	
101	FS5 — 6488 — 000		1	WASHER ワッシャ	COPY TRAY TYPE SEE NOTE 2
102	FS5 — 6488 — 000		1	WASHER ワッシャ	COPY TRAY TYPE SEE NOTE 2
103	FS5 — 6575 — 000		1	ROLLER, BACKLASH バックラッシュ コロ	
104	FS5 — 9210 — 000		1	SCREW,STEPPED,M4 段ビス	
105	FS6 — 0081 — 000		1	GEAR, 20T 20T ギア	
106	FS6 — 0899 — 000		1	GEAR, 38T 38T ギア	
107	FS6 — 0991 — 000		2	GEAR, 37T 37T ギア	
108	FS6 — 0992 — 000		1	GEAR, 28T/45T 28T/45T ギア	
109	FS6 — 0993 — 000		1	GEAR, 39T/46T 39T/46T ギア	

COPYRIGHT © 1998 CANON INC.
CANON 605/605V/600 REV.0 NOV. 1998 PRINTED IN JAPAN (IMPRIME AU JAPON)

FIGURE & KEY NO.	PART NUMBER	RANK	Q'TY	DESCRIPTION	SERIAL NUMBER / REMARKS
320 - 110	FS6 — 0994 — 000		1	GEAR, 16T/26T 16T／26T ギア	FINISHER TYPE
111	FS6 — 0995 — 000		1	GEAR, 21T 21T ギア	
112	FS6 — 0996 — 000		1	GEAR, 20T/38T 20T／38T ギア	
113	FS6 — 0997 — 000		1	GEAR, 18T 18T ギア	
114	FS6 — 0998 — 000		1	GEAR, 15T/32T 15T／32T ギア	
115	FS6 — 0999 — 000		1	GEAR, 30T 30T ギア	FINISHER TYPE
	FS7 — 0001 — 000		1	GEAR, 23T 23T ギア	COPY TRAY TYPE SEE NOTE 2
116	FS6 — 2833 — 000		2	SPRING, TORSION ネジリ バネ	
117	FS6 — 2834 — 000		2	SPRING, TENSION ヒッパリ バネ	
118	FS6 — 2982 — 000		4	SPRING, TENSION ヒッパリ バネ	
119	FS7 — 0002 — 000		1	GEAR, 22T 22T ギア	
120	FS7 — 0006 — 000		1	GEAR, 25T/75T 25T／75T ギア	
121	FS7 — 0009 — 000		1	GEAR, 26T 26T ギア	COPY TRAY TYPE SEE NOTE 2
122	FS7 — 0038 — 000		1	GEAR, 21T 21T ギア	
123	FS7 — 0049 — 000		1	GEAR, 23T 23T ギア	COPY TRAY TYPE SEE NOTE 2
124	VS1 — 5057 — 002		3	CONNECTOR, SNAP TIGHT チュウケイ コネクタ	J186,196,207
125	VS1 — 5057 — 002		1	CONNECTOR, SNAP TIGHT チュウケイ コネクタ	J195
126	VS1 — 5057 — 003		2	CONNECTOR, SNAP TIGHT チュウケイ コネクタ	J202,209
127	VS1 — 5057 — 003		1	CONNECTOR, SNAP TIGHT チュウケイ コネクタ	J203
128	VS1 — 6313 — 013		1	CONNECTOR, 13P, FEMALE コネクタ (メス)	J197
129	VS1 — 6313 — 020		1	CONNECTOR, 20P, FEMALE コネクタ (メス)	J180
130	VS1 — 6314 — 013		1	CONNECTOR, 13P, FEMALE コネクタ (メス)	J197
131	VS1 — 6314 — 020		1	CONNECTOR, 20P, FEMALE コネクタ (メス)	J180
132	VS1 — 6327 — 026		1	CONNECTOR, 26P, FEMALE コネクタ (メス)	J197
133	VS1 — 6327 — 040		1	CONNECTOR, 40P, FEMALE コネクタ (メス)	J180
134	VT2 — 5161 — 026		1	HOLDER, CONNECTOR, 26P コネクタ ホルダ	J197
135	VT2 — 5161 — 040		1	HOLDER, CONNECTOR, 40P コネクタ ホルダ	J180
136	WS3 — 5609 — 000		2	SOCKET CONTACT, 12-14AWG ソケット コンタクト	J180
137	WT2 — 5565 — 000		6	CLAMP, CABLE ソクセン オサエ	
138	XA9 — 0605 — 000		13	SCREW,M4X8 タイト ネジ	

COPYRIGHT © 1998 CANON INC.

FIGURE & KEY NO.	PART NUMBER	RANK	Q'TY	DESCRIPTION	SERIAL NUMBER / REMARKS
320 - 139	XA9 — 0628 — 000		78	SCREW,RS,M4X8 RS タイト ネジ	
140	XA9 — 0628 — 000		16	SCREW,RS,M4X8 RS タイト ネジ	
141	XA9 — 0643 — 000		3	SCREW,RS,M4X10 RS タイト ネジ	SEE NOTE 2
142	XA9 — 0908 — 000		2	SCREW,RS,M4X8 RS タイト ネジ	
143	XA9 — 0940 — 000		1	SCREW,W/WASHER,M4X12 バネツキ バインド ネジ	
144	XG9 — 0211 — 000		2	BALL BEARING, MF128ZZ1MC3D4M ボール ベアリング	
145	XG9 — 0250 — 000		1	BEARING, BALL ボール ベアリング	
146	XG9 — 0250 — 000		2	BEARING, BALL ボール ベアリング	
147	XG9 — 0250 — 000		2	BEARING, BALL ボール ベアリング	
148	XG9 — 0362 — 000		2	BEARING, BALL, DDL-1260ZZR ボール ベアリング	
149	XG9 — 0362 — 000		1	BEARING, BALL, DDL-1260ZZR ボール ベアリング	COPY TRAY TYPE SEE NOTE 2
150	XG9 — 0362 — 000		1	BEARING, BALL, DDL-1260ZZR ボール ベアリング	COPY TRAY TYPE SEE NOTE 2
501	XB1 — 2300 — 409		4	SCREW,MACH.,TRUSS HEAD,M3X4 バインド ネジ	
502	XB1 — 2300 — 609		1	SCREW,MACH.,TRUSS HEAD,M3X6 バインド ネジ	
503	XB1 — 2300 — 809		2	SCREW,MACH.,TRUSS HEAD,M3X8 バインド ネジ	
504	XB1 — 2400 — 409		5	SCREW,MACH.,TRUSS HEAD,M4X4 バインド ネジ	
505	XB1 — 2400 — 409		4	SCREW,MACH.,TRUSS HEAD,M4X4 バインド ネジ	
506	XB1 — 2400 — 609		46	SCREW,MACH.,TRUSS HEAD,M4X6 バインド ネジ	
507	XB1 — 2400 — 609		5	SCREW,MACH.,TRUSS HEAD,M4X6 バインド ネジ	
508	XB1 — 2400 — 809		4	SCREW,MACH.,TRUSS HEAD,M4X8 バインド ネジ	
509	XB1 — 2404 — 009		2	SCREW,MACH.,TRUSS HEAD,M4X40 バインド ネジ	
510	XB2 — 7400 — 806		1	SCREW,W/WASHER,M4X8 バネツキ バインド ネジ	
511	XB4 — 7300 — 809		2	SCREW,TAPPING,TRUSS HEAD,M3X8 バインド タッピン ネジ	
512	XB4 — 7301 — 609		1	SCREW,TAPPING,TRUSS HEAD,M3X16 バインド タッピン ネジ	
513	XB4 — 7400 — 809		4	SCREW,TAPPING,TRUSS HEAD,M4X8 バインド タッピン ネジ	
514	XB6 — 7300 — 609		4	SCREW,TP,M3X6 TP ネジ	
515	XB6 — 7400 — 609		4	SCREW,TP,M4X6 TP ネジ	
516	XB7 — 2100 — 309		1	NUT,HEX,M3 ロッカク ナット	
517	XD1 — 1103 — 137		1	SHIM ヒョウジュン ワッシャ	
518	XD2 — 1100 — 242		3	RING,E E リング	

COPYRIGHT © 1998 CANON INC.
CANON 605/605V/600 REV.0 NOV. 1998 PRINTED IN JAPAN (IMPRIME AU JAPON)

FIGURE & KEY NO.	PART NUMBER	RANK	QTY	DESCRIPTION	SERIAL NUMBER / REMARKS
320 - 519	XD2 — 1100 — 322		5	RING,E E リング	
520	XD2 — 1100 — 502		15	RING,E E リング	
521	XD2 — 1100 — 502		1	RING,E E リング	FINISHER TYPE
	XD2 — 1100 — 642		1	RING,E E リング	COPY TRAY TYPE SEE NOTE 2
522	XD2 — 1100 — 502		2	RING,E E リング	COPY TRAY TYPE SEE NOTE 2
523	XD2 — 1100 — 602		1	RING,E E リング	
524	XD2 — 1100 — 642		1	RING,E E リング	COPY TRAY TYPE SEE NOTE 2
525	XD2 — 1100 — 642		1	RING,E E リング	
526	XD2 — 1100 — 642		6	RING,E E リング	
527	XD2 — 1100 — 642		36	RING,E E リング	
528	XD2 — 1100 — 642		6	RING,E E リング	
529	XD2 — 1100 — 802		15	RING,E E リング	
530	XD2 — 1200 — 172		2	RING,E E リング	
531	XD2 — 2100 — 802		1	RING,GRIP グリップ リング	
532	XD3 — 1160 — 122		1	PIN,SPRING スプリング ピン	COPY TRAY TYPE SEE NOTE 2
533	XD3 — 1200 — 102		1	PIN,SPRING スプリング ピン	
534	XD3 — 1300 — 082		1	PIN,SPRING スプリング ピン	
535	XD3 — 2200 — 102		3	PIN,DOWEL ヘイコウ ピン	
536	XD3 — 2200 — 122		1	PIN,DOWEL ヘイコウ ピン	
537	XD3 — 2200 — 142		1	PIN,DOWEL ヘイコウ ピン	COPY TRAY TYPE SEE NOTE 2
538	XD3 — 2200 — 142		5	PIN,DOWEL ヘイコウ ピン	
539	XD3 — 2200 — 142		1	PIN,DOWEL ヘイコウ ピン	COPY TRAY TYPE SEE NOTE 2
540	XD3 — 2200 — 162		1	PIN,DOWEL ヘイコウ ピン	
541	XD3 — 2200 — 202		1	PIN,DOWEL ヘイコウ ピン	
542	XD3 — 2300 — 202		1	PIN,DOWEL ヘイコウ ピン	
543	XD3 — 2300 — 322		1	PIN,DOWEL ヘイコウ ピン	

COPYRIGHT © 1993 CANON INC.
CANON 605605V600 REV.0 NOV.1993 PRINTED IN JAPAN (IMPRIME AU JAPON)

FIGURE 325 REGISTRATION/TRANSFER ASSEMBLY
レジスト／転写部

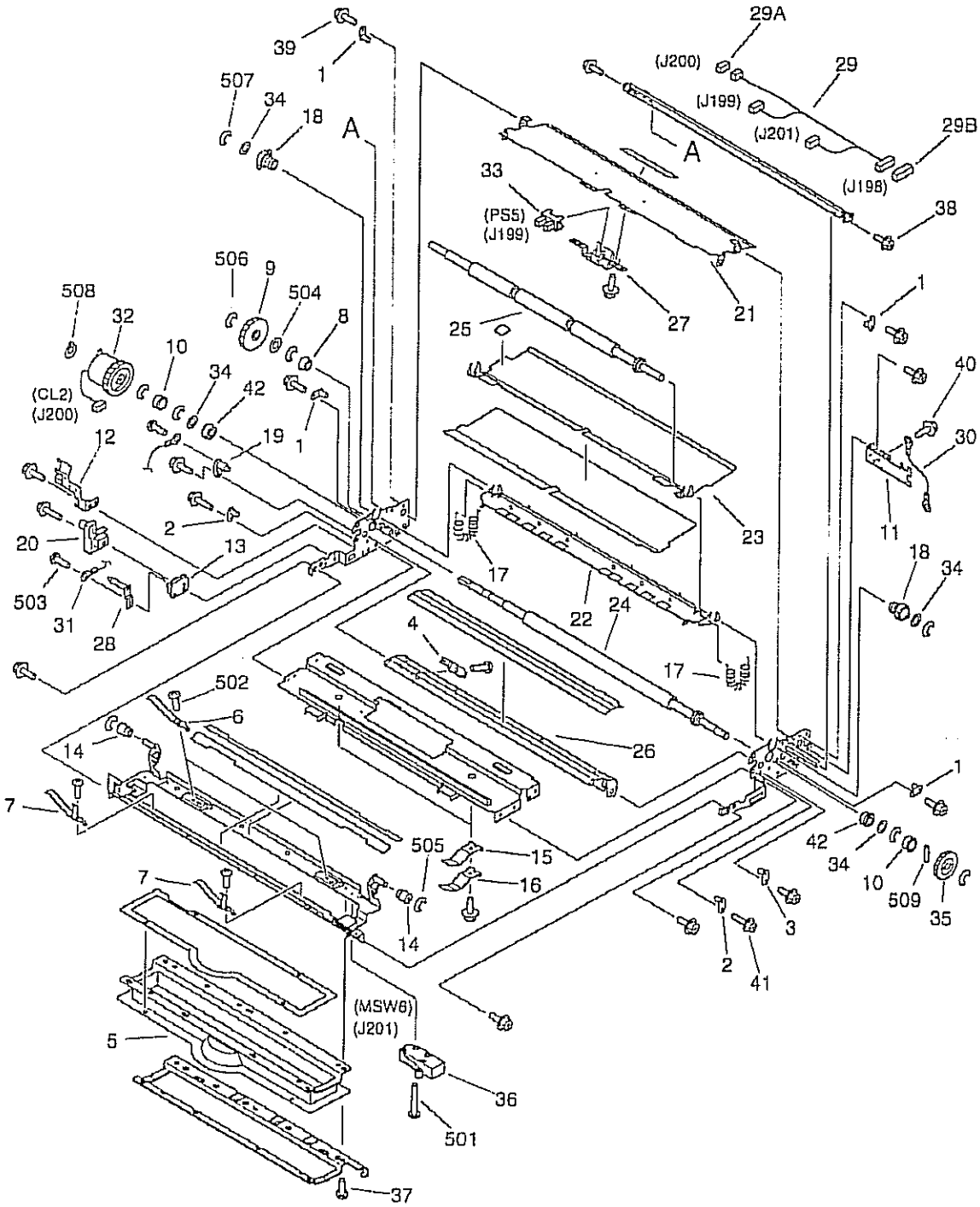

NOTE:This assembly is included in the assembly shown in Figure 320.
注：このユニットはFigure320のユニットに含まれます。

COPYRIGHT © 1998 CANON INC.
CANON 605/605W/600 REV.0 NOV. 1998 PRINTED IN JAPAN (IMPRIME AU JAPON)

FIGURE & KEY NO.	PART NUMBER	RANK	Q'TY	DESCRIPTION	SERIAL NUMBER / REMARKS
325 -	FG6 — 2267 — 000		1	REGISTRATION/TRANSFER ASSEMBLY レジスト/転写部	SEE NOTE
1	FA3 — 9120 — 000		4	PIN, GUIDE フロート ピン	
2	FA4 — 1149 — 000		2	PIN, PLATE 絶縁ピン	
3	FA5 — 2839 — 000		1	PLATE, PIN フロート ピン	
4	FB4 — 1670 — 000		1	TERMINAL, LOWER GUIDE 下ガイド接点	
5	FB4 — 1675 — 000		1	SEAL, DUCT JOINT 連結シール	
6	FB4 — 1679 — 000		2	SPRING, LEAF 板バネ	
7	FB4 — 1719 — 000		2	SPRING, LEAF 板バネ	
8	FB4 — 2068 — 000		1	BUSHING ブッシング	
9	FB4 — 2069 — 000		1	GEAR, 38T 38T ギア	
10	FB4 — 2321 — 000		2	COLLAR, REGISTRATION, LOWER レジスト カラー (下)	
11	FB4 — 2322 — 000		1	PLATE, STOP 回転止め板	
12	FB4 — 3847 — 000		1	PLATE, CLUTCH STOP クラッチ回転止め板	
13	FB4 — 3848 — 000		1	BLOCK, HV PLATE SUPPORT 高圧プレート支持台	
14	FB4 — 3850 — 000		2	COLLAR, POSITIONING 位置決めコロ	
15	FB4 — 3851 — 000		2	SPRING, LEAF 板バネ	
16	FB4 — 3852 — 000		2	SPRING, LEAF 板バネ	
17	FB4 — 3858 — 000		2	SPRING, TENSION ヒッパリ バネ	
18	FB4 — 3860 — 000		2	BUSHING ブッシング	
19	FB4 — 9033 — 000		1	PLATE, PIN フロート ピン	
20	FB4 — 9515 — 000		1	COVER, TERMINAL 接点カバー	
21	FF5 — 7872 — 000		1	GUIDE, REGISTRATION, LOWER レジスト前ガイド (下)	
22	FF5 — 7874 — 000		1	GUIDE, PRE-TRANSFER, UPFER 転写前ガイド (上)	
23	FF5 — 7875 — 000		1	GUIDE, REGISTRATION, UPPER レジスト前ガイド (上)	
24	FF5 — 7876 — 000		1	ROLLER, REGISTRATION, LOWER レジスト ローラ (下)	
25	FF5 — 7877 — 000		1	ROLLER, REGISTRATION, UPPER レジスト ローラ (上)	
26	FF5 — 7878 — 000		1	GUIDE, PRE-TRANSFER, LOWER 転写前ガイド (下)	
27	FF5 — 8194 — 000		1	MOUNT, PAPER SENSOR 紙検知台	
28	FF5 — 8796 — 000		1	PIN, PAPER FEEDER 紙搬送接点	
29	FG6 — 1872 — 000		1	CABLE, REGISTRATION レジスト束線	J198-201

COPYRIGHT © 1998 CANON INC.
CANON 605666V000 REV.0 NOV. 1996 PRINTED IN JAPAN (IMPRIME AU JAPON)

FIGURE & KEY NO.	PART NUMBER	RANK	Q'TY	DESCRIPTION	SERIAL NUMBER / REMARKS
325 - 29A	VS1 — 5057 — 002		1	CONNECTOR, SNAP TIGHT チュウケイ コネクタ	J200
29B	VS1 — 5057 — 007		1	CONNECTOR, SNAP TIGHT チュウケイ コネクタ	J198
30	FG6 — 1873 — 000		1	CABLE, GROUNDING アース線	
31	FG6 — 1874 — 000		1	CABLE, FEEDER HIGH-VOLTAGE 搬送高圧束線	
32	FH7 — 5841 — 000		1	CLUTCH, ELECTROMAGNETIC 電磁クラッチ	CL2 J200
33	FH7 — 7462 — 000		1	PHOTO-INTERRUPTER フォトインタラプタ	PS5 J199
34	FS5 — 6487 — 000		4	SHIM ワッシャ	
35	FS6 — 0056 — 000		1	GEAR, 32T 32T ギア	
36	WC4 — 5157 — 000		1	MICRO SWITCH マイクロ スイッチ	MSW6 J201
37	XA9 — 0253 — 000		7	SCREW,MACH.,PAN HEAD, M3X8 ナベ ネジ	
38	XA9 — 0626 — 000		2	SCREW,RS,M3X6 RS タイト ネジ	
39	XA9 — 0628 — 000		14	SCREW,RS,M4X8 RS タイト ネジ	
40	XA9 — 0633 — 000		1	SCREW,RS,M4X8 RS タイト ネジ	
41	XA9 — 1030 — 000		3	SCREW, RS, M4X12 RS タイト ネジ	
42	XG9 — 0211 — 000		2	BALL BEARING, MF128ZZ1MC3D4M ボール ベアリング	
501	XB1 — 2231 — 009		2	SCREW,MACH.,TRUSS HEAD,M2.3X10 バインド ネジ	
502	XB1 — 2300 — 409		4	SCREW,MACH.,TRUSS HEAD,M3X4 バインド ネジ	
503	XB2 — 7300 — 607		3	SCREW,W/WASHER,M3X6 バネツキ バインド ネジ	
504	XD1 — 1108 — 225		1	SHIM ヒョウジュン ワッシャ	
505	XD2 — 1100 — 322		2	RING,E E リング	
506	XD2 — 1100 — 502		1	RING,E E リング	
507	XD2 — 1100 — 642		8	RING,E E リング	
508	XD2 — 2100 — 802		1	RING,GRIP グリップ リング	
509	XD3 — 2200 — 142		1	PIN,DOWEL ヘイコウ ピン	

COPYRIGHT © 1998 CANON INC.
CANON 605/605V/600 REV.0 NOV. 1998 PRINTED IN JAPAN (IMPRIME AU JAPON)

FIGURE 330 FEEDER ASSEMBLY 搬送部

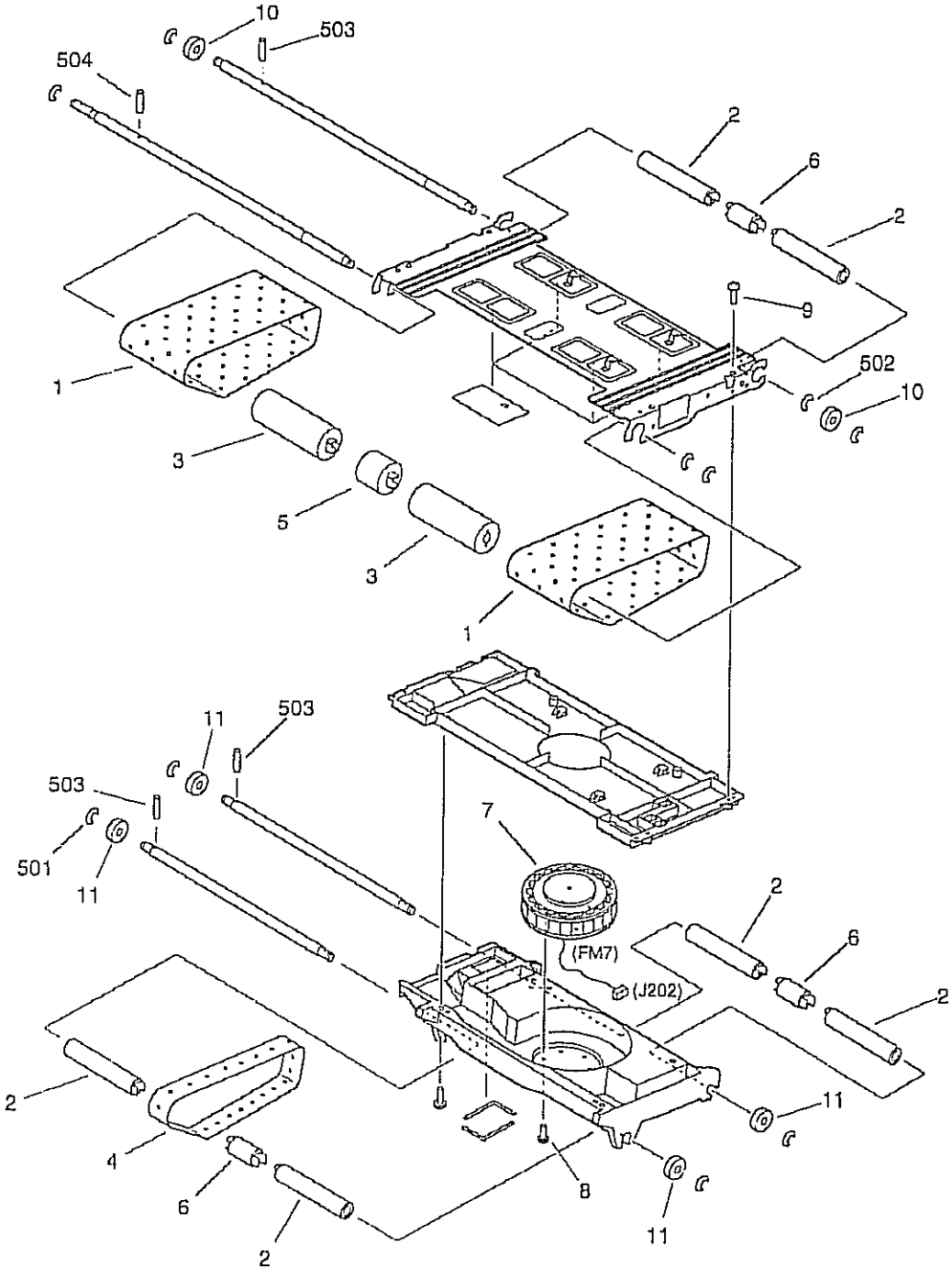

NOTE: This assembly is included in the assembly shown in Figure 320.
注：このユニットはFigure320のユニットに含まれます。

COPYRIGHT © 1998 CANON INC.
CANON 605/605V/600 REV.0 NOV. 1998 PRINTED IN JAPAN (IMPRIME AU JAPON)

FIGURE & KEY NO.	PART NUMBER	RANK	Q'TY	DESCRIPTION	SERIAL NUMBER / REMARKS
330 –	FG6 – 2260 – 000		1	FEEDER ASSEMBLY 搬送部	SEE NOTE
1	FB4 – 2087 – 000		2	BELT, PAPER FEED 搬送ベルト	
2	FB4 – 2088 – 000		6	ROLLER, IDLER 従動ローラ	
3	FB4 – 2090 – 000		2	ROLLER, FEEDER BELT DRIVE 駆動ローラ	
4	FB4 – 2092 – 000		1	BELT, PAPER FEED 搬送ベルト	
5	FB4 – 2093 – 000		1	ROLLER, FEEDER BELT DRIVE 駆動ローラ	
6	FB4 – 2094 – 000		3	ROLLER, IDLER 従動ローラ	
7	FH6 – 1549 – 000		1	FAN, FEEDER 搬送ファン	FM7 J202
8	XA9 – 0253 – 000		3	SCREW,MACH.,PAN HEAD, M3X8 ナベ ネジ	
9	XA9 – 0605 – 000		8	SCREW,M4X8 タイト ネジ	
10	XG9 – 0250 – 000		2	BEARING, BALL ボール ベアリング	
11	XG9 – 0387 – 000		4	BEARING, BALL ボール ベアリング	
501	XD2 – 1100 – 642		8	RING,E E リング	
502	XD2 – 1100 – 802		2	RING,E E リング	
503	XD3 – 2200 – 142		3	PIN,DOWEL ヘイコウ ピン	
504	XD3 – 2200 – 162		1	PIN,DOWEL ヘイコウ ピン	

COPYRIGHT © 1998 CANON INC.
CANON 605/605V/550 REV.0 NOV. 1998 PRINTED IN JAPAN (IMPRIME AU JAPON)

FIGURE 350 INTERNAL DELIVERY UPPER ASSEMBLY
内排紙上部

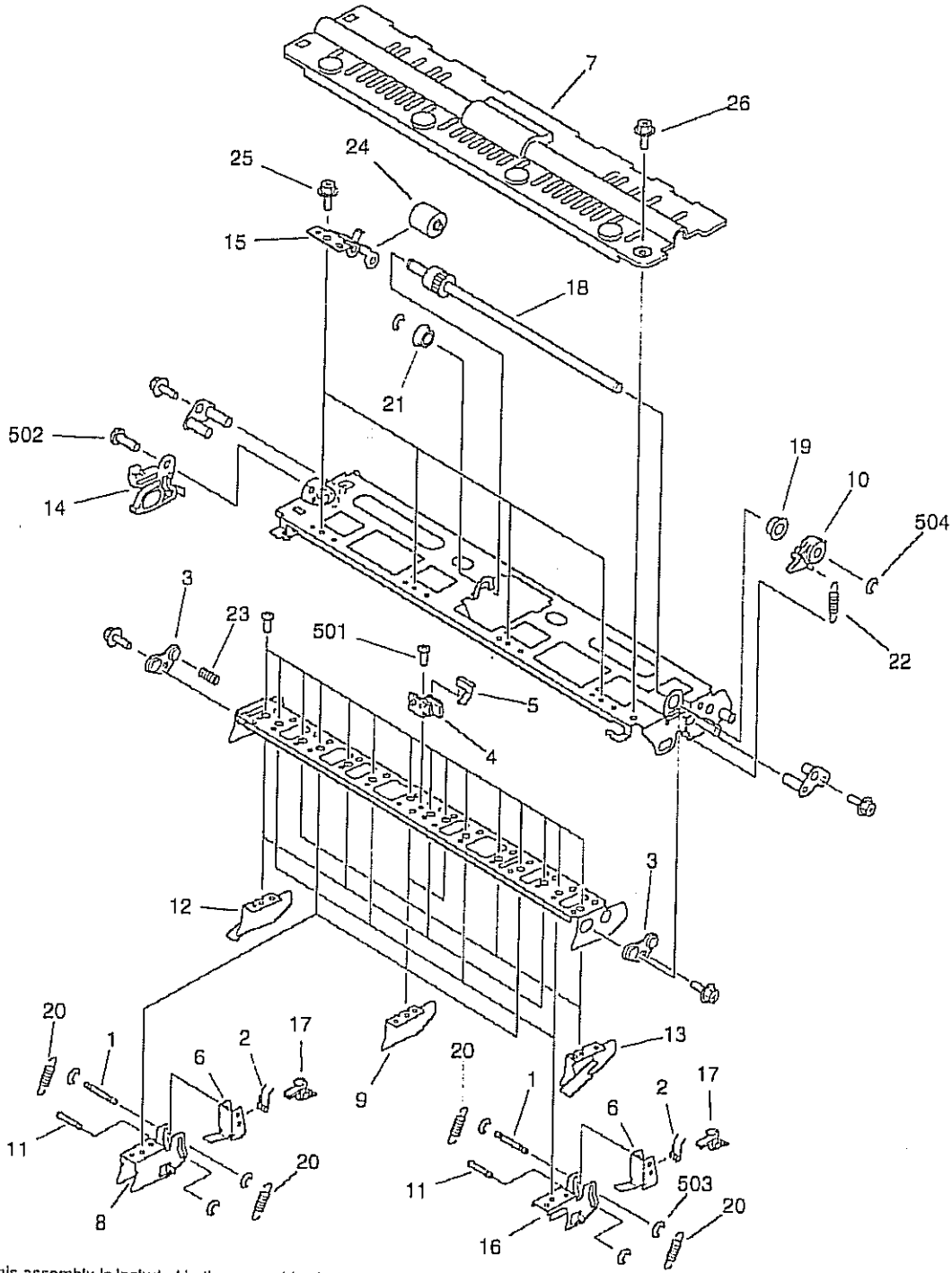

NOTE:This assembly is included in the assembly shown in Figure 320.
注：このユニットはFigure320のユニットに含まれます。

COPYRIGHT © 1998 CANON INC.
CANON 605/605V/650 REV.0 NOV. 1998 PRINTED IN JAPAN (IMPRIME AU JAPON)

FIGURE & KEY NO.	PART NUMBER	RANK	Q'TY	DESCRIPTION	SERIAL NUMBER / REMARKS
350 –	FG6 – 2266 – 000		1	INTERNAL DELIVERY UPPER ASS'Y 内排紙上部	SEE NOTE
1	FA3 – 2764 – 020		6	ROD 2, SEPARATION CLAW, UPPER 上分離爪軸 (2)	
2	FA4 – 0660 – 000		6	SPRING, TORSION ネジリ バネ	
3	FB2 – 7163 – 000		2	BUSHING ブッシング	
4	FB2 – 7168 – 000		1	MOUNT, PIN リード ピン	
5	FB2 – 7169 – 000		1	PLATE, RATCHET ラチェット板	
6	FB2 – 7172 – 000		6	MOUNT, CLAW, UPPER 分離爪台 (上)	
7	FB2 – 7174 – 020		1	COVER,INTERNAL DELIVERY,UPPER 内排紙カバー (上)	
8	FB3 – 8364 – 000		2	SUPPORT, SEPARATION CLAW 爪支板	
9	FB3 – 8365 – 000		2	PLATE, GUIDE, UPPER ガイド板 (上)	
10	FB3 – 8369 – 000		1	LEVER, ONE-WAY ワンウェイ レバー	
11	FB3 – 8414 – 000		6	ROD 1, SEPARATION CLAW, UPPER 上分離爪軸 (1)	
12	FB4 – 2261 – 000		4	PLATE, UPPER GUIDE, 1 上ガイド板 (1)	
13	FB4 – 2262 – 000		3	PLATE, UPPER GUIDE, 2 上ガイド板 (2)	
14	FB4 – 2263 – 000		1	GUIDE, LOCK 開閉ロック ガイド	
15	FB4 – 2264 – 000		4	HOLDER, FEEDER ROLLER 搬送コロ ホルダ	
16	FB4 – 7485 – 000		4	SUPPORT, SEPARATION CLAW 分離爪支板	
17	FC1 – 0391 – 040		6	CLAW, SEPARATION, UPPER 分離爪 (上)	
18	FF5 – 5914 – 000		1	SHAFT, RECIPROCATION レシプロ軸	
19	FS1 – 1401 – 000		1	BUSHING ブッシング	
20	FS2 – 2535 – 000		12	SPRING, TENSION ヒッパリ バネ	
21	FS5 – 1372 – 000		1	BUSHING ブッシング	
22	FS5 – 2946 – 000		1	SPRING, TENSION ヒッパリ バネ	
23	FS5 – 2953 – 020		1	SPRING, COMPRESSION アッシュク バネ	
24	FS5 – 6327 – 000		4	ROLLER, FEED 搬送コロ	
25	XA9 – 0626 – 000		7	SCREW,RS,M3X6 RS タイト ネジ	
26	XA9 – 0628 – 000		3	SCREW,RS,M4X8 RS タイト ネジ	
501	XB1 – 2300 – 409		16	SCREW,MACH.,TRUSS HEAD,M3X4 バインド ネジ	
502	XB1 – 2400 – 609		1	SCREW,MACH.,TRUSS HEAD,M4X6 バインド ネジ	
503	XD2 – 1100 – 242		18	RING,E E リング	

COPYRIGHT © 1998 CANON INC.
CANON 605/605V/600 REV.0 NOV. 1998 PRINTED IN JAPAN (IMPRIMÉ AU JAPON)

FIGURE & KEY NO.	PART NUMBER	RANK	Q'TY	DESCRIPTION	SERIAL NUMBER / REMARKS
350 - 504	XD2 - 1100 - 502		2	RING,E E リング	

COPYRIGHT © 1998 CANON INC.
CANON 605/605V/600 REV.0 NOV. 1998 PRINTED IN JAPAN (IMPRIME AU JAPON)

FIGURE 351 EXTERNAL DELIVERY UPPER ASSEMBLY
外排紙上部

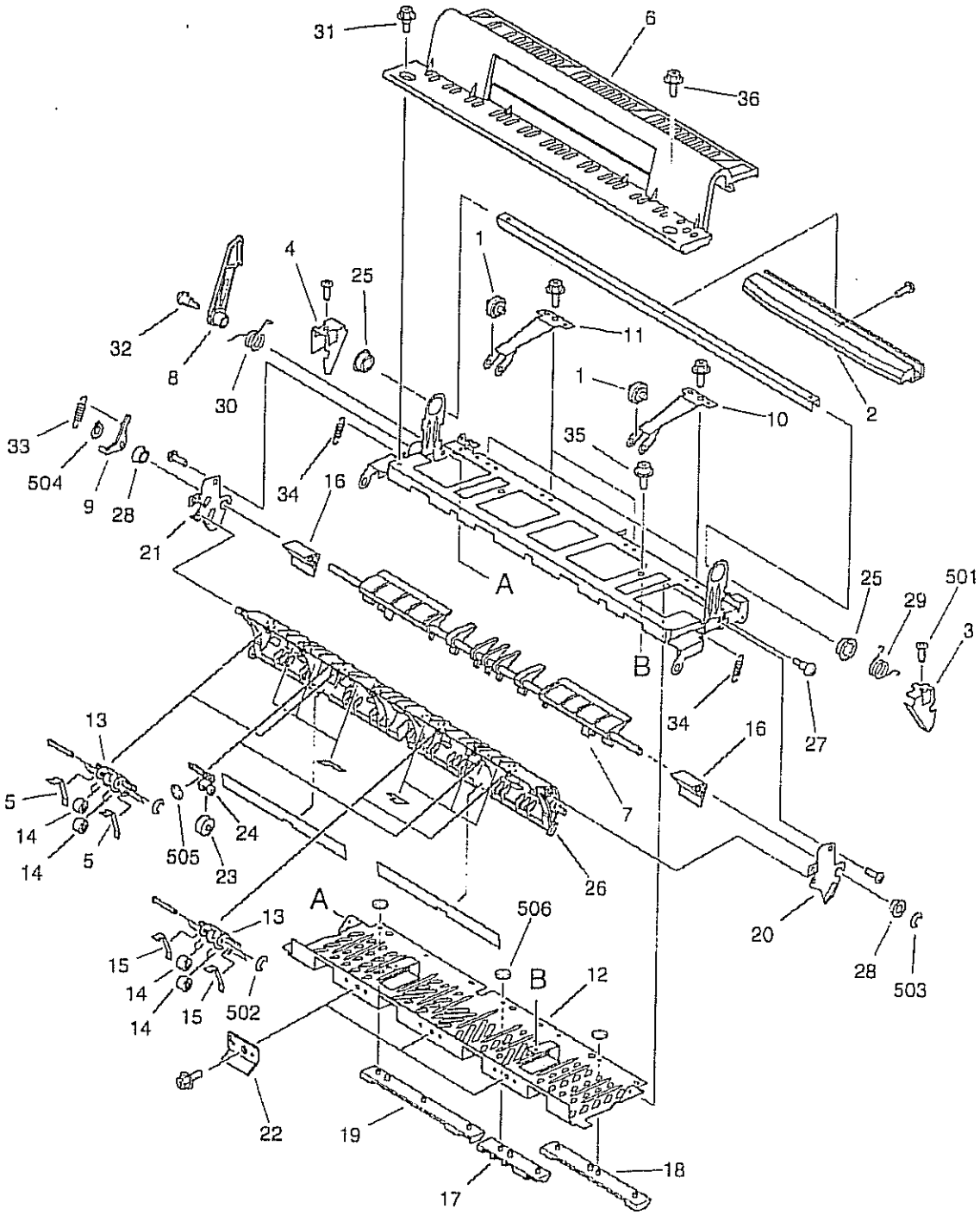

NOTE1:This assembly is included in the assembly shown in Figure 320.
NOTE2:This assembly does not include the parts shown with key No.6,31, and 36.
注1：このユニットはFigure320のユニットに含まれます。
注2：このユニットにKey No. 6、31、36の部品は含まれません。

COPYRIGHT © 1998 CANON INC.
CANON 605/605V/660 REV.0 NOV. 1998 PRINTED IN JAPAN (IMPRIME AU JAPON)

FIGURE & KEY NO.	PART NUMBER	RANK	QTY	DESCRIPTION	SERIAL NUMBER / REMARKS
351 -	FG6 — 2310 — 000		1	EXTERNAL DELIVERY UPPER ASS'Y 外排紙上部	SEE NOTE 1
1	FA5 — 3049 — 000		4	ROLLER ハンソウ コロ	
2	FB2 — 7137 — 000		1	HANDLE, FEEDER ハイシ トッテ	
3	FB2 — 7181 — 000		1	PLATE, LOCK, FRONT ロック ツメ (マエ)	
4	FB2 — 7182 — 000		1	PLATE, LOCK, REAR ロック ツメ (ウシロ)	
5	FB4 — 2256 — 000		4	SPRING, LEAF 板バネ	
6	FB4 — 2268 — 000		1	COVER,EXTERNAL DELIVERY,UPPER 外排紙カバー (上)	SEE NOTE 2
7	FB4 — 2270 — 000		1	DEFLECTOR, 1 フラッパ (1)	
8	FB4 — 2271 — 000		1	ARM, LOCK 開閉ロック	
9	FB4 — 2272 — 000		1	ARM, DEFLECTOR フラッパ アーム	
10	FB4 — 2273 — 000		2	HOLDER, FEEDER ROLLER 搬送コロ ホルダ	
11	FB4 — 2274 — 000		2	HOLDER, FEEDER ROLLER 搬送コロ ホルダ	
12	FB4 — 2275 — 000		1	GUIDE, EXTERNAL DELIVERY 外排紙上ガイド	
13	FB4 — 2278 — 000		4	HOLDER, FEEDER ROLLER 搬送ローラ ホルダ	
14	FB4 — 2280 — 000		16	ROLLER, FEEDER 搬送ローラ	
15	FB4 — 2281 — 000		4	SPRING, LEAF 板バネ	
16	FB4 — 2284 — 000		2	GUIDE, AUXILIARY, 1 補助ガイド (1)	
17	FB4 — 2285 — 000		1	PLATE, JUMP, 1 ジャンプ台 (1)	
18	FB4 — 2286 — 000		1	PLATE, JUMP, 2 ジャンプ台 (2)	
19	FB4 — 2287 — 000		1	PLATE, JUMP, 3 ジャンプ台 (3)	
20	FB4 — 2288 — 000		1	SUPPORT, DEFLECTOR, FRONT フラッパ支持板 (前)	
21	FB4 — 2289 — 000		1	SUPPORT, DEFLECTOR, REAR フラッパ支持板 (後)	
22	FB4 — 2290 — 000		3	GUIDE, CURL カール ガイド	
23	FB4 — 2293 — 000		2	ROLLER, IDLER 従動ローラ	
24	FB4 — 2294 — 000		2	HOLDER, ROLLER 従動ローラ ホルダ	
25	FC1 — 7438 — 000		2	BUSHING ブッシング	
26	FF5 — 7871 — 000		1	GUIDE, FEEDER ROLLER 搬送ローラ ガイド	
27	FS1 — 9199 — 000		1	SCREW,STEPPED,M4 段ビス	
28	FS5 — 1004 — 000		2	BUSHING ブッシング	
29	FS5 — 2944 — 000		1	SPRING, TORSION ネジリ バネ	

COPYRIGHT © 1998 CANON INC.
CANON 005/005V/600 REV.0 NOV 1998 PRINTED IN JAPAN (IMPRIME AU JAPON)

FIGURE & KEY NO.	PART NUMBER	RANK	Q'TY	DESCRIPTION	SERIAL NUMBER / REMARKS
351 - 30	FS5 — 2982 — 000		1	SPRING, TORSION ネジリ バネ	
31	FS5 — 9277 — 000		1	SCREW,RS STEPPED,M4 RS タイト 段ビス	SEE NOTE 2
32	FS5 — 9284 — 000		1	SCREW,STEPPED ダン ビス	
33	FS6 — 2885 — 000		1	SPRING, TENSION ヒッパリ バネ	
34	FS6 — 2886 — 000		2	SPRING, TENSION ヒッパリ バネ	
35	XA9 — 0626 — 000		6	SCREW,RS,M3X6 RS タイト ネジ	
36	XA9 — 0628 — 000		4	SCREW,RS,M4X8 RS タイト ネジ	SEE NOTE 2
501	XB1 — 2300 — 609		5	SCREW,MACH.,TRUSS HEAD,M3X6 バインド ネジ	
502	XD2 — 1100 — 242		8	RING,E E リング	
503	XD2 — 1100 — 402		1	RING,E E リング	
504	XD2 — 2100 — 502		1	RING,GRIP グリップ リング	
505	XD2 — 2300 — 242		4	RING,TOOTHED LOCK ハツキ トメワ	
506	XD2 — 2300 — 302		8	RING,TOOTHED LOCK ハツキ トメワ	

COPYRIGHT © 1999 CANON INC.
CANON 605/605V/600 REV.0 NOV. 1998 PRINTED IN JAPAN (IMPRIME AU JAPON)

FIGURE 360 DUPLEXING FEEDER ASSEMBLY(1/3)
両面ユニット(1/3)

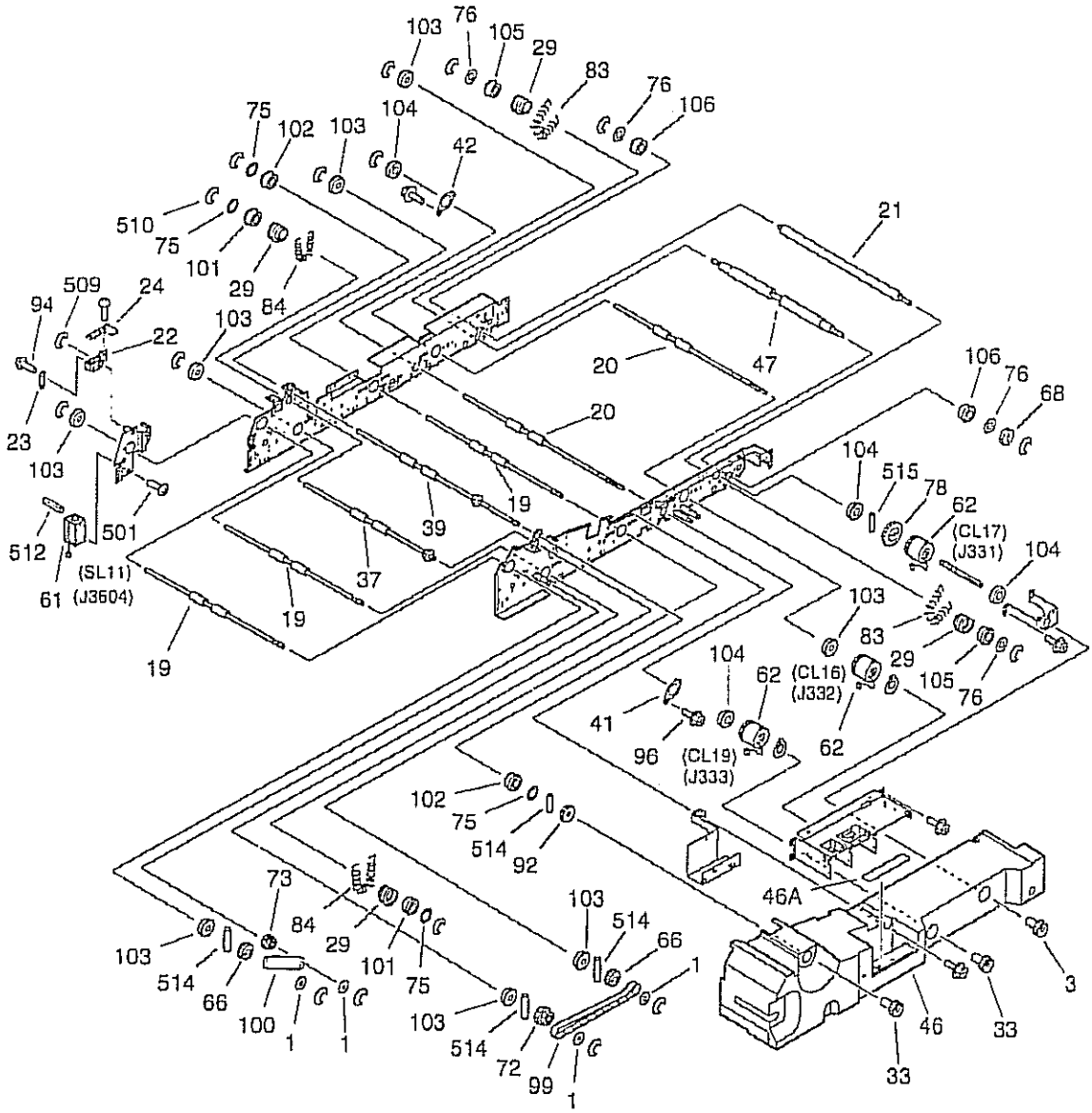

COPYRIGHT © 1998 CANON INC.
CANON 605/605V/600 REV.0 NOV. 1998 PRINTED IN JAPAN (IMPRIMÉ AU JAPON)

FIGURE 360 DUPLEXING FEEDER ASSEMBLY(2/3)
両面ユニット(2/3)

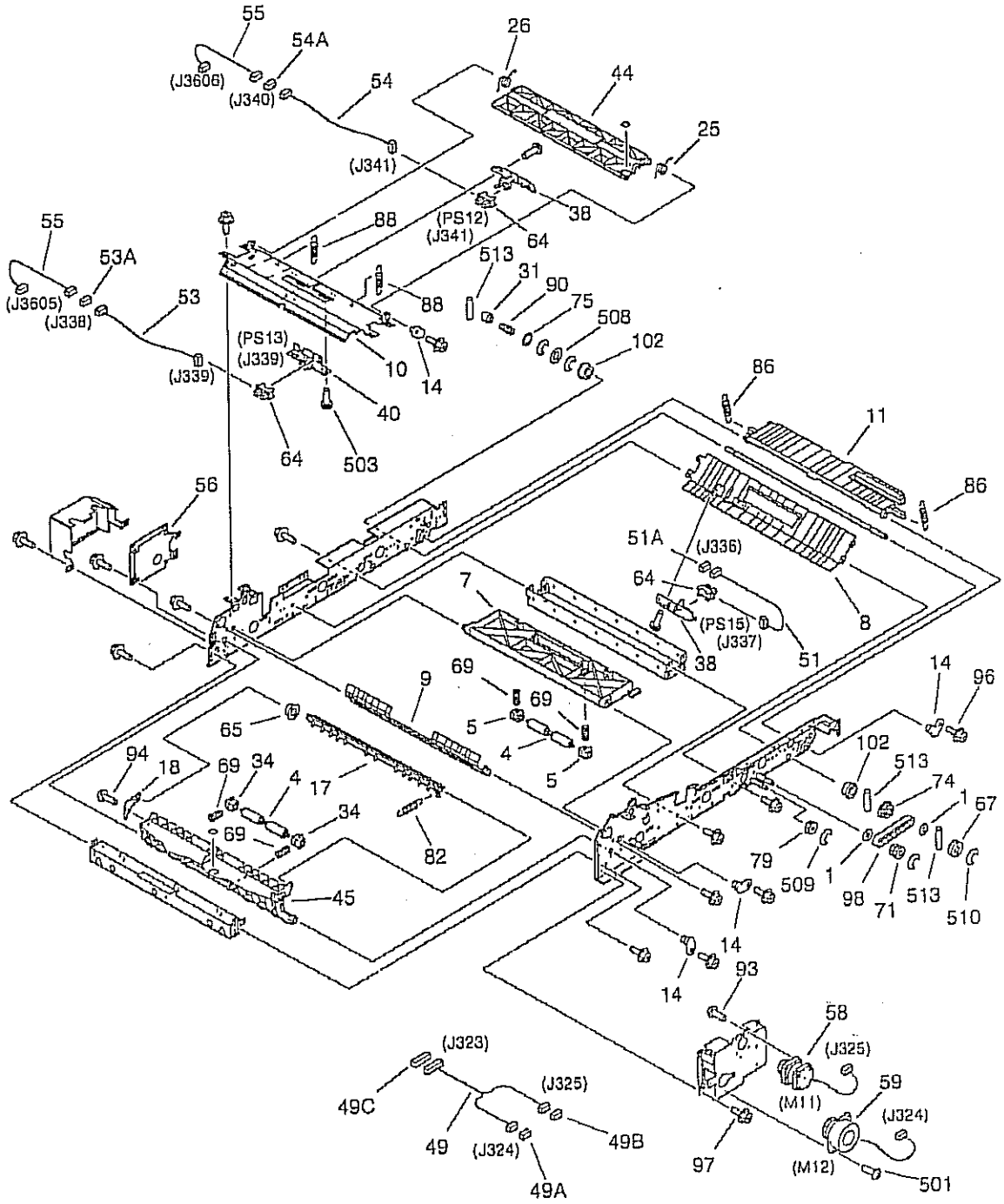

FIGURE 360 DUPLEXING FEEDER ASSEMBLY(3/3)
両面ユニット(3/3)

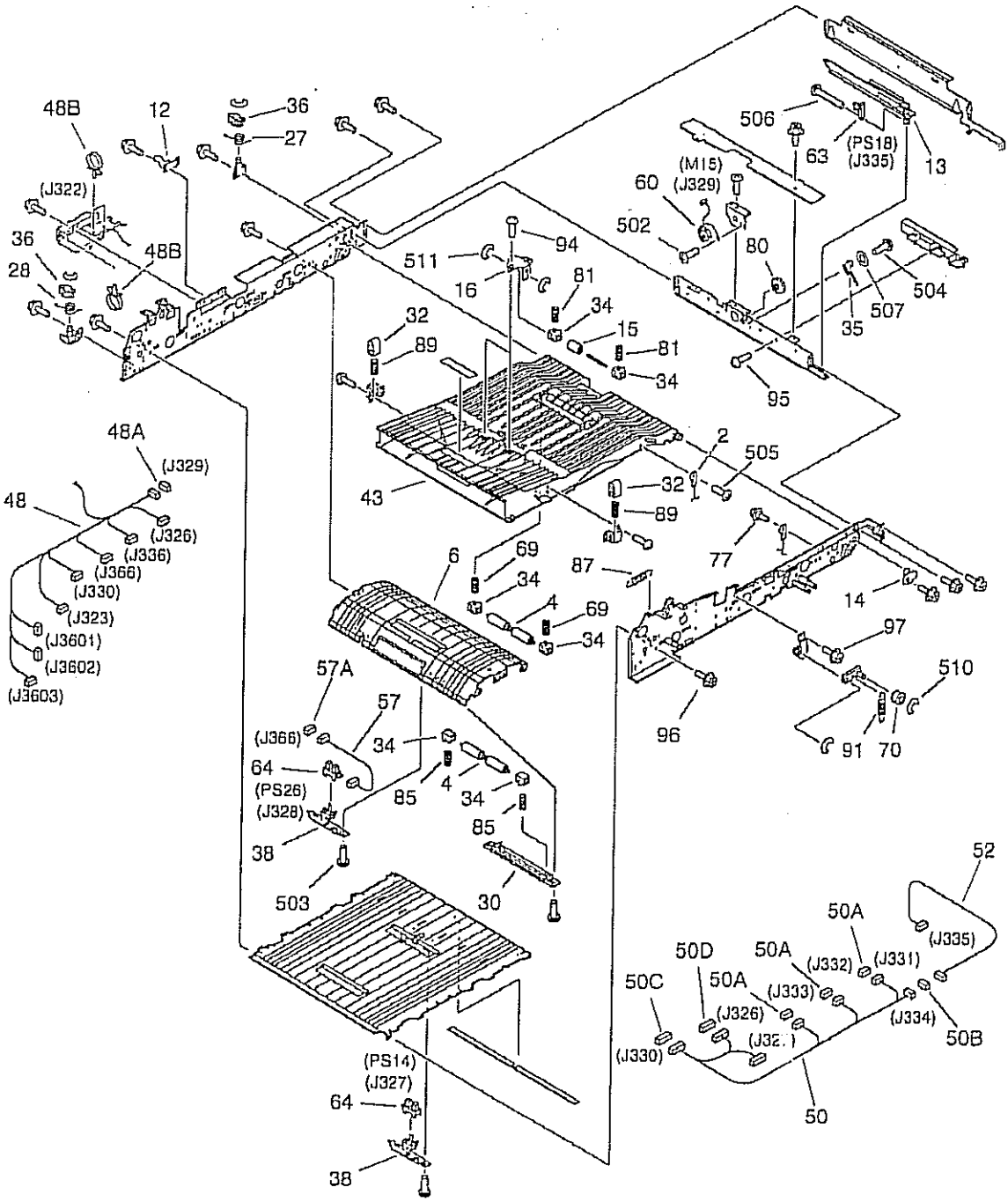

COPYRIGHT © 1998 CANON INC.
CANON 605/605V/600 REV.0 NOV. 1998 PRINTED IN JAPAN (IMPRIME AU JAPON)

FIGURE & KEY NO.	PART NUMBER	RANK	QTY	DESCRIPTION	SERIAL NUMBER / REMARKS
360 -	FG6 — 2041 — 000		1	DUPLEXING FEEDER ASSEMBLY 両面搬送部	
1	FA6 — 7939 — 000		6	FLANGE, PULLEY, 2 プーリ フランジ (2)	
2	FB1 — 7041 — 000		1	WIRE, RIGHT DOOR SUPPORTING 右扉支え ワイヤ	
3	FB2 — 2139 — 020		1	KNOB ツマミ	
4	FB2 — 7754 — 000		4	ROLLER コロ	
5	FB2 — 7755 — 000		2	BUSHING ブッシング	
6	FB4 — 2104 — 000		1	GUIDE, LOWER FEEDER, RIGHT 下搬送ガイド (右)	
7	FB4 — 2106 — 000		1	GUIDE, REVERSE DELIVERY 反転排紙ガイド	
8	FB4 — 2111 — 000		1	GUIDE, LEFT DECK 左デッキ ガイド	
9	FB4 — 2113 — 000		1	GUIDE, REVERSING, LOWER 反転ガイド (下)	
10	FB4 — 2114 — 000		1	GUIDE, REVERSING, UPPER 反転ガイド (上)	
11	FB4 — 2119 — 000		1	GUIDE, DUPLEXING OUTLET 両面出口ガイド	
12	FB4 — 2121 — 000		1	PLATE, DECK PRESSURE デッキ押し板	
13	FB4 — 2124 — 000		1	GUIDE, SIDE REGISTRATION SLIDE 横レジ スライド ガイド	
14	FB4 — 2131 — 000		4	GUIDE, HINGE ヒンジ ガイド	
15	FB4 — 2132 — 000		2	ROLLER, FEED 搬送ローラ	
16	FB4 — 2133 — 000		2	HOLDER, ROLLER ローラ ホルダ	
17	FB4 — 2135 — 000		1	DEFLECTOR フラッパ	
18	FB4 — 2136 — 000		1	SUPPORT, DEFLECTOR フラッパ支持板	
19	FB4 — 2142 — 000		3	ROLLER, FEEDER, LEFT 搬送ローラ (左)	
20	FB4 — 2143 — 000		2	ROLLER, FEEDER, RIGHT 搬送ローラ (右)	
21	FB4 — 2145 — 000		1	ROLLER, STEEL 鉄ローラ	
22	FB4 — 2149 — 000		1	ARM, SOLENOID ソレノイド アーム	
23	FB4 — 2150 — 000		1	LINK, SOLENOID ソレノイド リンク	
24	FB4 — 2151 — 000		1	PLATE, FLAPPER PRESSURE フラッパ押し板	
25	FB4 — 2152 — 000		1	SPRING, TORSION ネジリ バネ	
26	FB4 — 2153 — 000		1	SPRING, TORSION ネジリ バネ	
27	FB4 — 2155 — 000		1	SPRING, TORSION ネジリ バネ	
28	FB4 — 2156 — 000		1	SPRING, TORSION ネジリ バネ	
29	FB4 — 2159 — 000		4	HOLDER, BUSHING 軸受ホルダ	

COPYRIGHT © 1998 CANON INC.
CANON 005/606V/500 REV.0 NOV. 1998 PRINTED IN JAPAN (IMPRIME AU JAPON)

FIGURE & KEY NO.	PART NUMBER	RANK	Q'TY	DESCRIPTION	SERIAL NUMBER / REMARKS
360 - 30	FB4 — 2161 — 000		1	HOLDER, ROLLER ローラ ホルダ	
31	FB4 — 2164 — 000		1	COUPLING カップリング	
32	FB4 — 2325 — 000		2	BLOCK, GUIDE PRESSURE ガイド加圧ブロック	
33	FB4 — 7481 — 000		1	KNOB, DUPLEXING FEEDER 両面搬送ツマミ	
34	FB4 — 7486 — 000		10	BUSHING ブッシング	
35	FB4 — 9035 — 000		1	PLATE, RETAINER 押さえ板	
36	FF5 — 7734 — 000		2	PLATE, LOCK ロック板	
37	FF5 — 7736 — 000		1	ROLLER, REVERSE,1 反転ローラ (1)	
38	FF5 — 7737 — 000		4	PLATE, SENSOR SUPPORT センサ支板	
39	FF5 — 7738 — 000		1	ROLLER, REVERSE, 2 反転ローラ (2)	
40	FF5 — 7740 — 000		1	MOUNT, REVERSE SENSOR 反転センサ台	
41	FF5 — 7948 — 000		1	PLATE, POSITIONING, FRONT 位置決め板 (前)	
42	FF5 — 7949 — 000		1	PLATE, POSITIONING, REAR 位置決め板 (後)	
43	FF5 — 8200 — 000		1	GUIDE, LOWER FEEDER, UPPER 下搬送ガイド (上)	
44	FF5 — 8201 — 000		1	GUIDE, REVERSING 反転ガイド	
45	FF5 — 8202 — 000		1	GUIDE, LEFT 左ガイド	
46	FF5 — 8652 — 000		1	FRONT COVER, DUPLEXING 両面前カバー	
46A	FS6 — 8704 — 000		1	LABEL, DUPLEXING UNIT NUMBER 両面ユニット番号ラベル	
47	FF5 — 8735 — 000		1	ROLLER, SPONGE, DUPLEXING 両面スポンジ ローラ	
48	FG6 — 1837 — 000		1	CABLE, DUPLEXING FEEDER 両面搬送束線	J322,323,326,329,330 J336,366,3601-3603
48A	VS1 — 5057 — 006		1	CONNECTOR, SNAP TIGHT チュウケイ コネクタ	J329
48B	WT2 — 5178 — 000		3	CLIP, CABLE ロッキング ワイヤ サドル	
49	FG6 — 1838 — 000		1	CABLE, MOTOR CONNECTING モータ中継束線	J323-325
49A	VS1 — 5057 — 005		1	CONNECTOR, SNAP TIGHT チュウケイ コネクタ	J324
49B	VS1 — 5057 — 006		1	CONNECTOR, SNAP TIGHT チュウケイ コネクタ	J325
49C	VS1 — 6318 — 011		1	CONNECTOR, SNAP TIGHT チュウケイ コネクタ	J323
50	FG6 — 1839 — 000		1	CABLE, DUPLEXING FEEDER 両面搬送束線	J326,327,330-334
50A	VS1 — 5057 — 002		3	CONNECTOR, SNAP TIGHT チュウケイ コネクタ	J331-333
50B	VS1 — 5057 — 003		1	CONNECTOR, SNAP TIGHT チュウケイ コネクタ	J334
50C	VS1 — 5057 — 009		1	CONNECTOR, SNAP TIGHT チュウケイ コネクタ	J330

COPYRIGHT © 1998 CANON INC.
CANON 605/605V/600 REV.0 NOV. 1998 PRINTED IN JAPAN (IMPRIME AU JAPON)

FIGURE & KEY NO.	PART NUMBER	RANK	Q'TY	DESCRIPTION	SERIAL NUMBER / REMARKS
360 - 50D	VS1 — 6318 — 003		1	CONNECTOR, SNAP TIGHT チュウケイ　コネクタ	J326
51	FG6 — 1840 — 000		1	CABLE, CONFLUENT SNSOR CONNECT 合流センサ中継束線	J336,337
51A	VS1 — 5057 — 003		1	CONNECTOR, SNAP TIGHT チュウケイ　コネクタ	J336
52	FG6 — 1841 — 000		1	CABLE, REGIST SENSOR CONNECT 横レジ　センサ中継束線	J334,335
53	FG6 — 1842 — 000		1	CABLE, U-TURN SENSOR Uターン　センサ束線	J338,339
53A	VS1 — 5057 — 003		1	CONNECTOR, SNAP TIGHT チュウケイ　コネクタ	J338
54	FG6 — 1843 — 000		1	CABLE, REVERSING SENSOR 反転センサ束線	J340,341
54A	VS1 — 5057 — 003		1	CONNECTOR, SNAP TIGHT チュウケイ　コネクタ	J340
55	FG6 — 1844 — 000		2	CABLE, REVERSE SENSOR CONNECT 反転センサ中継束線	J338,3605 J340,3606
56	FG6 — 2044 — 000		1	THROUGH-PATH PCB ASSEMBLY スルーパス回路基板	
57	FG6 — 2332 — 000		1	CABLE, DECK SENSOR CONNECTING デッキ引き抜きセンサ中継束線	J328,366
57A	VS1 — 6318 — 004		1	CONNECTOR, SNAP TIGHT チュウケイ　コネクタ	J366
58	FH6 — 1539 — 000		1	MOTOR, STEPPING, DC, 4.8W ステッピング　モータ	M11 J325
59	FH6 — 1540 — 000		1	MOTOR, STEPPING, DC, 6.7W ステッピング　モータ	M12 J324
60	FH6 — 1542 — 000		1	MOTOR, STEPPING, DC, 2.9W ステッピング　モータ	M15 J329
61	FH7 — 5835 — 000		1	SOLENOID ソレノイド	SL11 J3604
62	FH7 — 5839 — 000		3	CLUTCH, ELECTROMAGNETIC 電磁クラッチ	CL16,17,19 J332,331,333
63	FH7 — 7196 — 020		1	PHOTO-INTERRUPTER フォトインタラプタ	PS18 J335
64	FH7 — 7462 — 000		5	PHOTO-INTERRUPTER フォトインタラプタ	PS12-15,26 J341,339,327,337,328
65	FS1 — 1401 — 000		1	BUSHING ブッシング	
66	FS2 — 3488 — 000		2	PULLEY, 32T 32T　プーリ	
67	FS5 — 0514 — 000		1	GEAR, 20T 20T　ギア	
68	FS5 — 0714 — 000		1	GEAR, 20T 20T　ギア	
69	FS5 — 2931 — 000		6	SPRING, COMPRESSION アッシュク　バネ	
70	FS5 — 3612 — 000		1	PULLEY プーリ	
71	FS5 — 3613 — 000		1	GEAR, 16T/24T 16T／24T　ギア	
72	FS5 — 3614 — 000		1	GEAR, 22T/32T 22T／32T　ギア	
73	FS5 — 3616 — 000		1	GEAR, 22T/32T 22T／32T　ギア	
74	FS5 — 3617 — 000		1	PULLEY, 30T 30T　プーリ	
75	FS5 — 6487 — 000		7	SHIM ワッシャ	

COPYRIGHT © 1998 CANON INC.
CANON 605/605V/600 REV.0 NOV. 1998 PRINTED IN JAPAN (IMPRIME AU JAPON)

FIGURE & KEY NO.	PART NUMBER	RANK	Q'TY	DESCRIPTION	SERIAL NUMBER / REMARKS
360 - 76	FS5 — 6488 — 000		4	WASHER ワッシャ	
77	FS5 — 9221 — 000		1	SCREW,RS STEPPED,M3 RS タイト 段ビス	
78	FS6 — 0070 — 000		1	GEAR, 40T 40T ギア	
79	FS6 — 0145 — 000		1	GEAR, 16T 16T ギア	
80	FS6 — 0557 — 000		1	GEAR, 12T/36T 12T/36T ギア	
81	FS6 — 2769 — 000		4	SPRING, COMPRESSION アッシュク バネ	
82	FS6 — 2770 — 000		1	SPRING, TENSION ヒッパリ バネ	
83	FS6 — 2771 — 000		2	SPRING, TENSION ヒッパリ バネ	
84	FS6 — 2772 — 000		2	SPRING, TENSION ヒッパリ バネ	
85	FS6 — 2773 — 000		2	SPRING, COMPRESSION アッシュク バネ	
86	FS6 — 2777 — 000		2	SPRING, TENSION ヒッパリ バネ	
87	FS6 — 2830 — 000		1	SPRING, TENSION ヒッパリ バネ	
88	FS6 — 2831 — 000		2	SPRING, TENSION ヒッパリ バネ	
89	FS6 — 2832 — 000		2	SPRING, COMPRESSION アッシュク バネ	
90	FS6 — 2980 — 000		1	SPRING, COMPRESSION アッシュク バネ	
91	FS6 — 2989 — 000		1	SPRING, TENSION ヒッパリ バネ	
92	FS7 — 0031 — 000		1	GEAR, 26T 26T ギア	
93	XA9 — 0253 — 000		6	SCREW,MACH.,PAN HEAD, M3X8 ナベ ネジ	
94	XA9 — 0605 — 000		5	SCREW,M4X8 タイト ネジ	
95	XA9 — 0605 — 000		1	SCREW,M4X8 タイト ネジ	
96	XA9 — 0628 — 000		51	SCREW,RS,M4X8 RS タイト ネジ	
97	XA9 — 0908 — 000		4	SCREW,RS,M4X8 RS タイト ネジ	
98	XF9 — 0662 — 000		1	BELT, TIMING タイミング ベルト	
99	XF9 — 0663 — 000		1	BELT, TIMING タイミング ベルト	
100	XF9 — 0664 — 000		1	BELT, TIMING タイミング ベルト	
101	XG2 — 8012 — 355		2	BEARING, BALL ボール ベアリング	
102	XG9 — 0211 — 000		4	BALL BEARING, MF128ZZ1MC3D4M ボール ベアリング	
103	XG9 — 0249 — 000		8	BEARING, BALL ボール ベアリング	
104	XG9 — 0250 — 000		4	BEARING, BALL ボール ベアリング	
105	XG9 — 0291 — 000		2	BEARING, BALL ボール ベアリング	

COPYRIGHT © 1998 CANON INC.
CANON 605/605V/600 REV.0 NOV. 1998 PRINTED IN JAPAN [IMPRIME AU JAPON]

FIGURE & KEY NO.	PART NUMBER	RANK	Q'TY	DESCRIPTION	SERIAL NUMBER / REMARKS
360 - 106	XG9 — 0362 — 000		2	BEARING, BALL, DDL-1260ZZR ボール ベアリング	
501	XB1 — 2300 — 409		4	SCREW,MACH.,TRUSS HEAD,M3X4 バインド ネジ	
502	XB1 — 2300 — 409		2	SCREW,MACH.,TRUSS HEAD,M3X4 バインド ネジ	
503	XB1 — 2400 — 609		18	SCREW,MACH.,TRUSS HEAD,M4X6 バインド ネジ	
504	XB1 — 2400 — 609		2	SCREW,MACH.,TRUSS HEAD,M4X6 バインド ネジ	
505	XB4 — 7300 — 809		1	SCREW,TAPPING,TRUSS HEAD,M3X8 バインド タッピン ネジ	
506	XB4 — 7301 — 209		1	SCREW,TAPPING,TRUSS HEAD,M3X12 バインド タッピン ネジ	
507	XD1 — 1104 — 139		1	SHIM ヒョウジュン ワッシャ	
508	XD1 — 1108 — 229		1	SHIM ヒョウジュン ワッシャ	
509	XD2 — 1100 — 502		2	RING,E E リング	
510	XD2 — 1100 — 642		34	RING,E E リング	
511	XD2 — 1200 — 322		2	RING,E E リング	
512	XD3 — 1300 — 082		1	PIN,SPRING スプリング ピン	
513	XD3 — 2200 — 122		3	PIN,DOWEL ヘイコウ ピン	
514	XD3 — 2200 — 142		4	PIN,DOWEL ヘイコウ ピン	
515	XD3 — 2200 — 162		2	PIN,DOWEL ヘイコウ ピン	

COPYRIGHT © 1998 CANON INC.
CANON 605/606/1000 REV.0 NOV. 1998 PRINTED IN JAPAN (IMPRIME AU JAPON)

FIGURE 420 MIRROR ASSEMBLY 1
第1ミラー台部

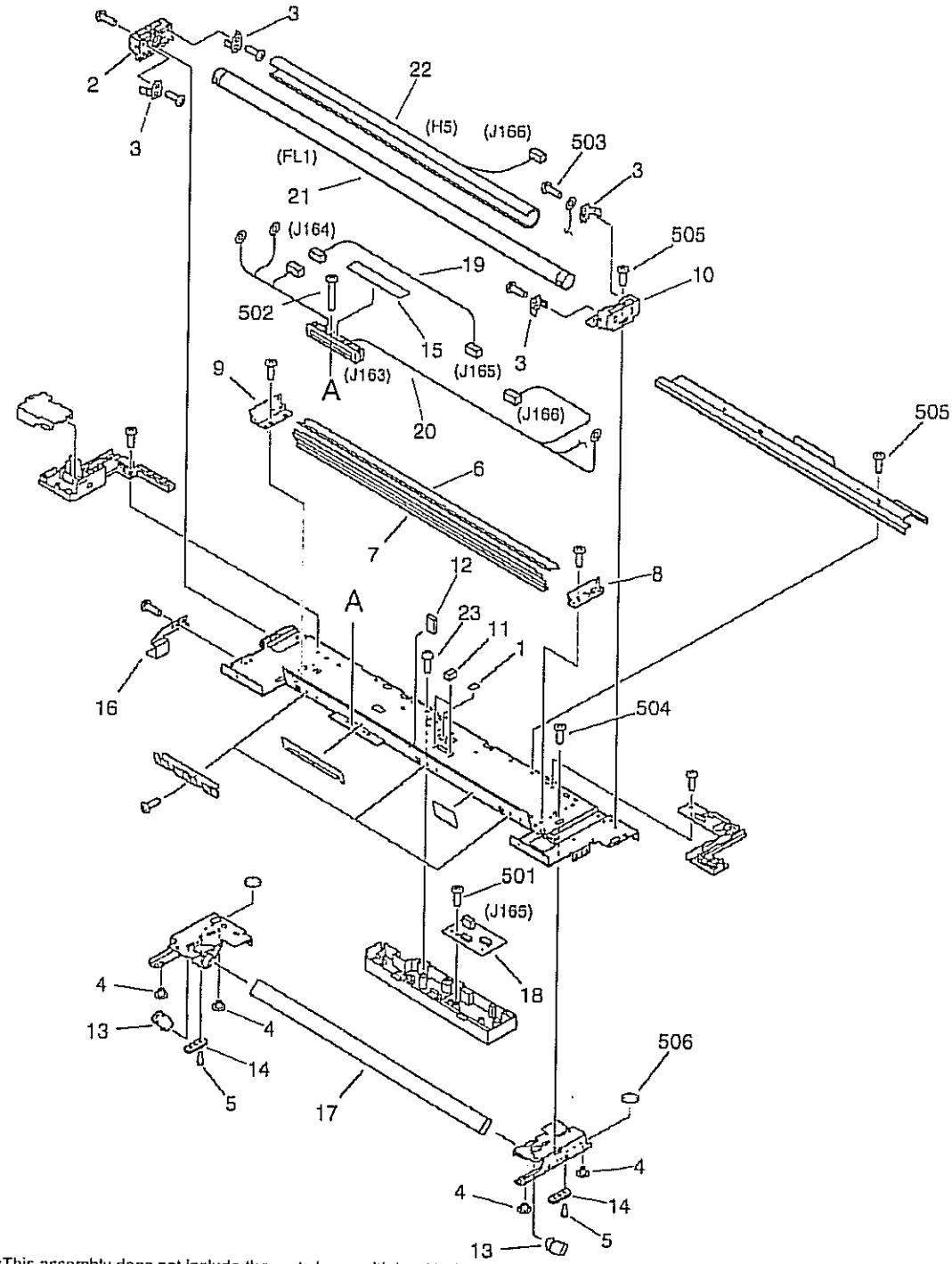

NOTE:This assembly does not include the part shown with key No.15.
注：このユニットにKey No. 15の部品は含まれません。

COPYRIGHT © 1998 CANON INC.
CANON 605/605V/600 REV.0 NOV. 1998 PRINTED IN JAPAN (IMPRIME AU JAPON)

FIGURE & KEY NO.	PART NUMBER	RANK	Q'TY	DESCRIPTION	SERIAL NUMBER / REMARKS
420 -	FG6 — 2036 — 000		1	MIRROR ASSEMBLY 1 第1ミラー台部	
1	FB1 — 0715 — 000		1	FILTER, LIGHT DENSITY 調光フィルタ	
2	FB2 — 1947 — 000		1	MOUNT, LAMP, FRONT ランプ支台（前）	
3	FB2 — 1954 — 000		4	PLATE, CONTACT 電極バネ板	
4	FB3 — 2411 — 000		4	PIN, SLIDE スライド ピン	
5	FB3 — 7692 — 000		4	PIN, PAD, 2 パッド ピン (2)	
6	FB4 — 0786 — 000		1	REFLECTOR, LOWER 反射笠（下）	
7	FB4 — 0787 — 000		1	REFLECTOR, AUXILIARY 補助反射笠	
8	FB4 — 0788 — 000		1	REFLECTOR, FRONT 反射笠（前）	
9	FB4 — 0789 — 000		1	REFLECTOR, REAR 反射笠（後）	
10	FB4 — 0795 — 000		1	MOUNT, TERMINAL 電極台	
11	FB4 — 0797 — 000		2	DAMPER, 1 ダンパ (1)	
12	FB4 — 0798 — 000		1	DAMPER, 2 ダンパ (2)	
13	FB4 — 0799 — 000		2	SPRING, LEAF 板バネ	
14	FB4 — 0802 — 000		2	PAD, OIL オイル パッド	
15	FB4 — 0867 — 000		1	LABEL, "WARNING" サービス注意ラベル	SEE NOTE 100V
	FB4 — 0868 — 000		1	LABEL, "WARNING" サービス注意ラベル	SEE NOTE 115/120/220/240V
16	FB4 — 2385 — 000		1	FLAG, SENSOR センサ フラグ	
17	FF5 — 6579 — 000		1	MIRROR, 1 第1ミラー	
18	FG6 — 1943 — 000		1	EXPOSURE SENSOR PCB ASSEMBLY 調光センサ基板	J165
19	FG6 — 2326 — 000		1	CABLE, EXPOSURE SENSOR 調光センサ中継束線	J164,165
20	FH2 — 6453 — 000		1	CABLE, FLUORESCENT LAMP 蛍光灯束線	J163,164,166
21	FH7 — 3347 — 000		1	LAMP, FLUORESCENT 蛍光灯	FL1
22	FH7 — 4559 — 000		1	HEATER, FLUORESCENT LAMP 蛍光灯ヒータ	H5 J166
23	XA9 — 0596 — 000		1	SCREW,P,M3X6 P タイト ネジ	
501	XB1 — 2300 — 409		1	SCREW,MACH.,TRUSS HEAD,M3X4 バインド ネジ	
502	XB1 — 2301 — 209		2	SCREW,MACH.,TRUSS HEAD,M3X12 バインド ネジ	
503	XB2 — 8300 — 607		4	SCREW,W/WASHER,M3X6 バネツキ ネジ	
504	XB2 — 8300 — 809		4	SCREW,W/WASHER,M3X8 バネツキ バインド ネジ	
505	XB6 — 7300 — 609		15	SCREW,TP,M3X6 TP ネジ	

COPYRIGHT © 1998 CANON INC.

FIGURE & KEY NO.	PART NUMBER	RANK	Q'TY	DESCRIPTION	SERIAL NUMBER / REMARKS
420 - 506	XD2 — 2300 — 202		4	RING,TOOTHED LOCK ハツキ トメワ	

COPYRIGHT © 1998 CANON INC.
CANON 605/605V/600 REV.0 NOV. 1998 PRINTED IN JAPAN (IMPRIME AU JAPON)

FIGURE 430 MIRROR ASSEMBLY 2
第2ミラー台部

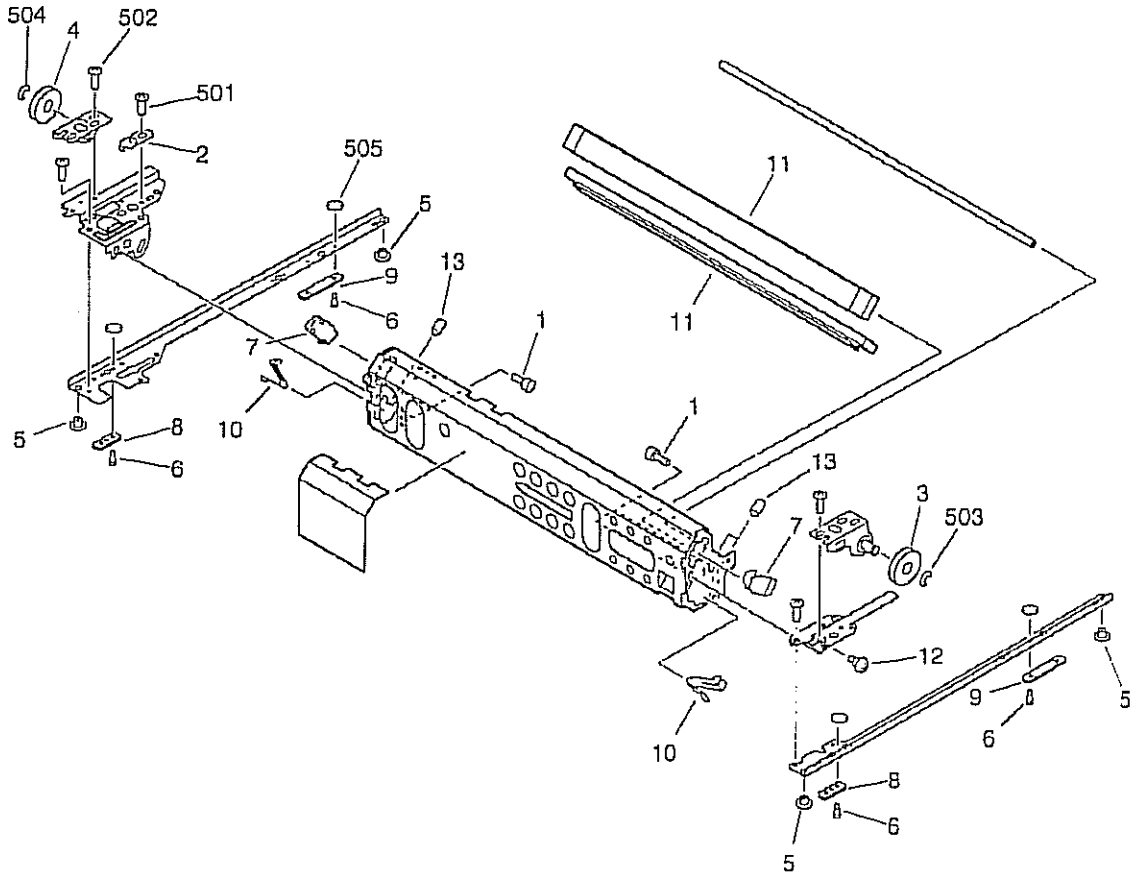

COPYRIGHT © 1996 CANON INC.
CANON 605/605V/600 REV.0 NOV. 1996 PRINTED IN JAPAN (IMPRIME AU JAPON)

FIGURE & KEY NO.	PART NUMBER	RANK	Q'TY	DESCRIPTION	SERIAL NUMBER / REMARKS
430 -	FG5 — 9839 — 000		1	MIRROR ASSEMBLY 2 第2ミラー台部	
1	FA9 — 1990 — 000		4	SCREW,ALLEN HEAD,M3X6 ロッカク アナツキ ボルト	
2	FB1 — 6655 — 000		1	PLATE 直角板	
3	FB1 — 6663 — 000		1	PULLEY プーリ	
4	FB1 — 6663 — 000		1	PULLEY プーリ	
5	FB3 — 2411 — 000		4	PIN, SLIDE スライド ピン	
6	FB3 — 7692 — 000		8	PIN, PAD, 2 パッド ピン (2)	
7	FB4 — 0799 — 000		2	SPRING, LEAF 板バネ	
8	FB4 — 0802 — 000		2	PAD, OIL オイル パッド	
9	FB4 — 0825 — 000		2	PAD, OIL, LEFT オイル パッド (左)	
10	FB4 — 0831 — 000		2	SPRING, LEAF 板バネ	
11	FF5 — 6581 — 000		2	MIRROR, 2/3 第2／第3ミラー	
12	FS1 — 9009 — 000		2	SCREW,STEPPED,M3 ダンビス	
13	XA9 — 0425 — 000		3	SETSCREW,HEX SOCKET ロッカク アナツキ トメネジ	
501	XB1 — 2300 — 409		3	SCREW,MACH.,TRUSS HEAD,M3X4 バインド ネジ	
502	XB6 — 7300 — 409		9	SCREW,TP,M3X4 TP ネジ	
503	XD2 — 1100 — 642		1	RING,E E リング	
504	XD2 — 1100 — 642		1	RING,E E リング	
505	XD2 — 2300 — 202		8	RING,TOOTHED LOCK ハツキ トメワ	

COPYRIGHT © 1998 CANON INC.

FIGURE 460 SCANNER ASSEMBLY
スキャナ部

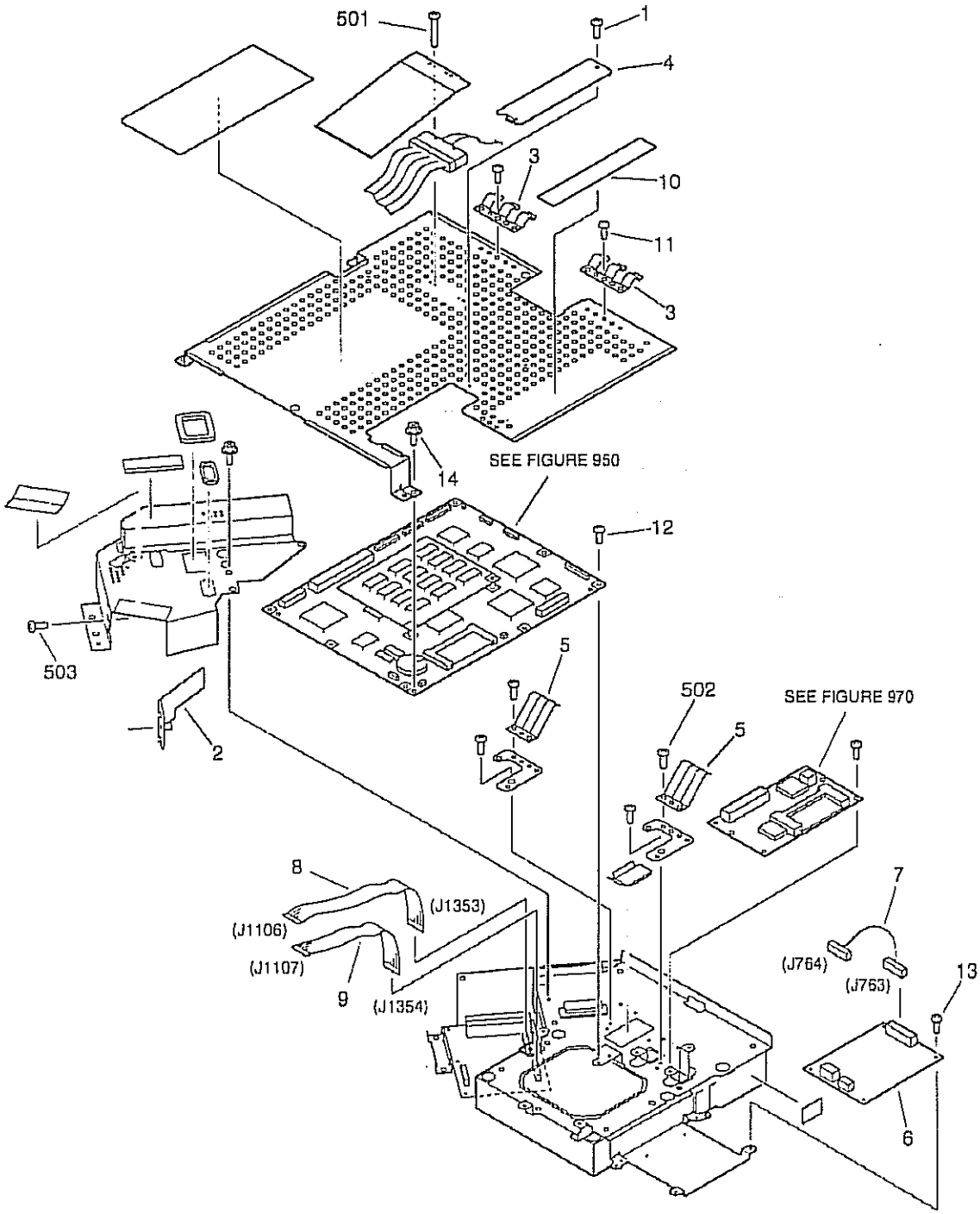

NOTE:This assembly does not include the parts shown with key No.1,2,3,4,10,11,12,14,501, and 503.
注：このユニットにKey No. 1、2、3、4、10、11、12、14、501、503の部品は含まれません。

COPYRIGHT © 1998 CANON INC.
CANON 605/605V/600 REV.0 NOV.1998 PRINTED IN JAPAN (IMPRIME AU JAPON)

FIGURE & KEY NO.	PART NUMBER	RANK	Q'TY	DESCRIPTION	SERIAL NUMBER / REMARKS
460 -	FG6 - 2013 - 000		1	SCANNER ASSEMBLY スキャナ部	
1	FA9 - 1449 - 000		1	SCREW,W/WASHER,M3X6 バネツキ バインド ネジ	SEE NOTE
2	FB4 - 1514 - 000		1	GUIDE, LASER COOLING レーザ冷却ガイド	SEE NOTE
3	FB4 - 1739 - 000		2	SPRING, LEAF 板バネ	SEE NOTE
4	FB4 - 2347 - 000		1	COVER, ROM ROMカバー	SEE NOTE
5	FB4 - 2354 - 000		2	SPRING, LEAF イタ バネ	
6	FG6 - 1944 - 000		1	POLYGON MOTOR DRIVER PCB ASS'Y ポリゴン モータ ドライバ基板	
7	FG6 - 2340 - 000		1	CABLE, POLYGON MOTOR ポリゴン モータ束線	J763,764
8	FH2 - 6626 - 000		1	CABLE, FLAT フラット ケーブル	J1106,1353
9	FH2 - 6627 - 000		1	CABLE, FLAT フラット ケーブル	J1107,1354
10	FS6 - 8820 - 000		1	LABEL, "WARNING LASER" レーザ注意ラベル	SEE NOTE 100/120V
	FS5 - 8623 - 000		1	LABEL, "WARNING LASER" レーザ注意ラベル	SEE NOTE 115/220/240V
11	XA9 - 0265 - 000		6	SCREW,W/WASHER,TRUSS HEAD ザツキ バインド ネジ	SEE NOTE
12	XA9 - 0265 - 000		11	SCREW,W/WASHER,TRUSS HEAD ザツキ バインド ネジ	SEE NOTE
13	XA9 - 0385 - 000		4	SCREW, W/WASHER, TRUSS HEAD バネツキ ネジ	
14	XA9 - 0643 - 000		4	SCREW,RS,M4X10 RS タイト ネジ	SEE NOTE
501	XB1 - 2301 - 209		2	SCREW,MACH.,TRUSS HEAD,M3X12 バインド ネジ	SEE NOTE
502	XB1 - 2400 - 407		7	SCREW,MACH.,TRUSS HEAD,M4X4 バインド ネジ	
503	XB4 - 7400 - 809		1	SCREW,TAPPING,TRUSS HEAD,M4X8 バインド タッピン ネジ	SEE NOTE

COPYRIGHT © 1998 CANON INC.
CANON 6665/6566/6600 REV.0 NOV.1998 PRINTED IN JAPAN (IMPRIME AU JAPON)

FIGURE 510 PHOTO-SENSITIVE DRUM ASSEMBLY
感光ドラム部

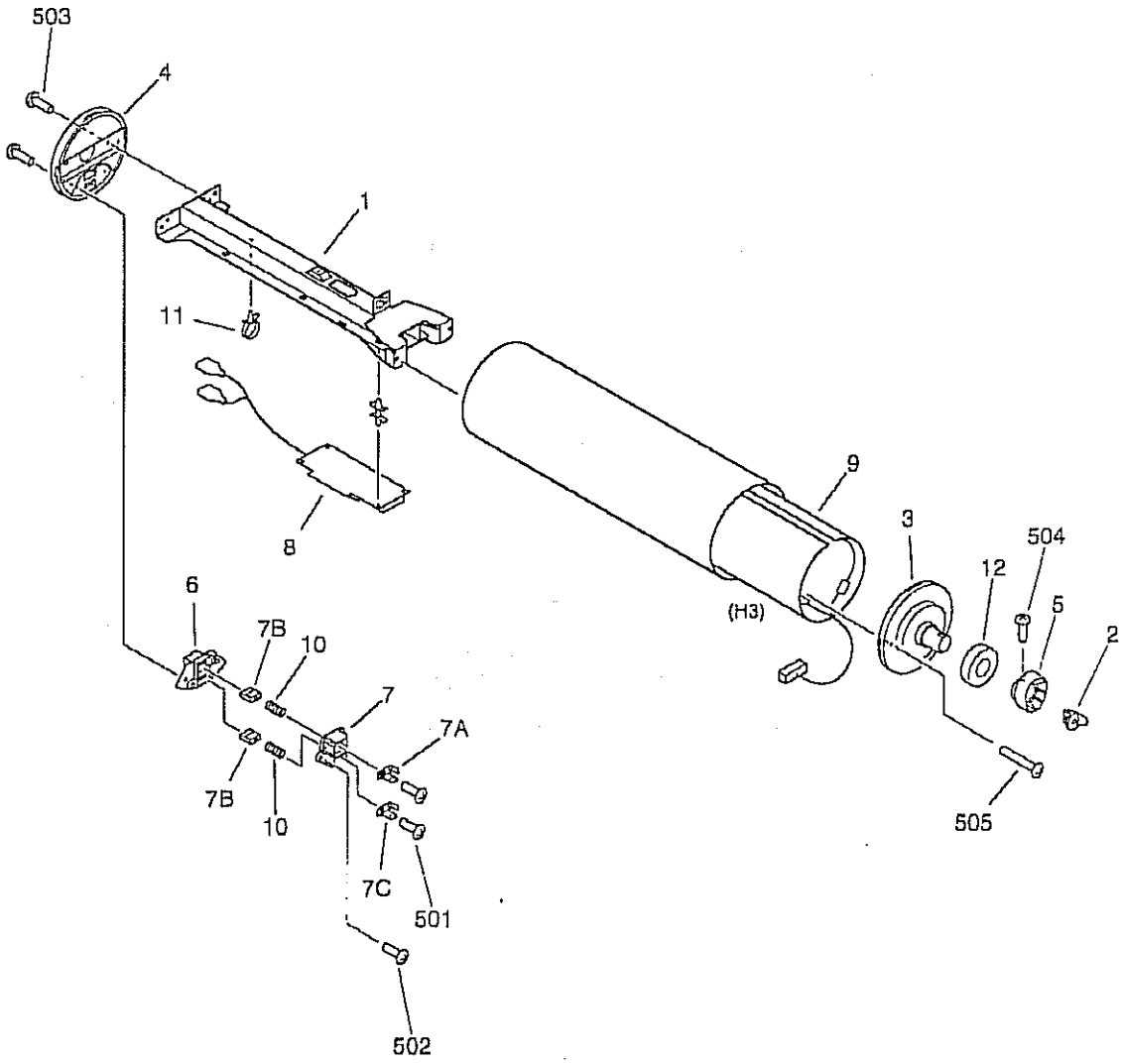

COPYRIGHT © 1998 CANON INC.
CANON 605/605V/600 REV.0 NOV. 1998 PRINTED IN JAPAN (IMPRIME AU JAPON)

FIGURE & KEY NO.	PART NUMBER	RANK	Q'TY	DESCRIPTION	SERIAL NUMBER / REMARKS
510 –	NPN		RF	PHOTO-SENSITIVE DRUM ASSEMBLY 感光ドラム部	
1	FA6 – 0648 – 000		1	GUIDE, DRUM ドラム ガイド	
2	FB4 – 1416 – 000		1	SUPPORT, DRUM ドラム固定筒	
3	FB4 – 1620 – 000		1	FLANGE, DRUM, FRONT ドラム フランジ (前)	
4	FB4 – 1621 – 000		1	FLANGE, DRUM, REAR ドラム フランジ (後)	
5	FB4 – 1622 – 000		1	CAM カム	
6	FB4 – 1623 – 000		1	MOUNT, BRUSH 摺電ブラシ台	
7	FF5 – 8733 – 000		1	BLOCK, TERMINAL 端子台	
7A	FA3 – 2394 – 000		1	TERMINAL, 1 摺電ブラシ端子 (1)	
7B	FA3 – 2395 – 000		2	BRUSH 摺電ブラシ	
7C	FB3 – 6117 – 000		1	TERMINAL, 2 摺電ブラシ端子 (2)	
8	FH6 – 3993 – 000		1	HEATER CONTROL PCB ASSEMBLY ヒータ制御回路基板	100/115/120V
	FH6 – 3994 – 000		1	HEATER CONTROL PCB ASSEMBLY ヒータ制御回路基板	220/240V
9	FH7 – 4504 – 000		1	HEATER, DRUM ドラム ヒータ	100/115/120V H3
	FH7 – 4605 – 000		1	HEATER, DRUM ドラム ヒータ	220/240V H3
10	FS2 – 2036 – 020		2	SPRING, COMPRESSION アッシュク バネ	
11	WT2 – 5178 – 000		1	CLIP, CABLE ロッキング ワイヤ サドル	
12	XG9 – 0307 – 000		1	BEARING, BALL ボール ベアリング	
501	XA1 – 6260 – 409		2	SCREW,MACH.,PAN HEAD,M2.6X4 ナベ ネジ	
502	XB1 – 2300 – 609		2	SCREW,MACH.,TRUSS HEAD,M3X6 バインド ネジ	
503	XB1 – 2400 – 609		4	SCREW,MACH.,TRUSS HEAD,M4X6 バインド ネジ	
504	XB2 – 8400 – 809		1	SCREW,W/WASHER,M4X8 バネツキ バインド ネジ	
505	XB6 – 7401 – 609		2	SCREW,TP,M4X16 TP ネジ	

COPYRIGHT © 1998 CANON INC.
CANON 605/605V/600 REV.0 NOV. 1998 PRINTED IN JAPAN (IMPRIME AU JAPON)

FIGURE 550 PRIMARY CORONA ASSEMBLY
一次帯電器

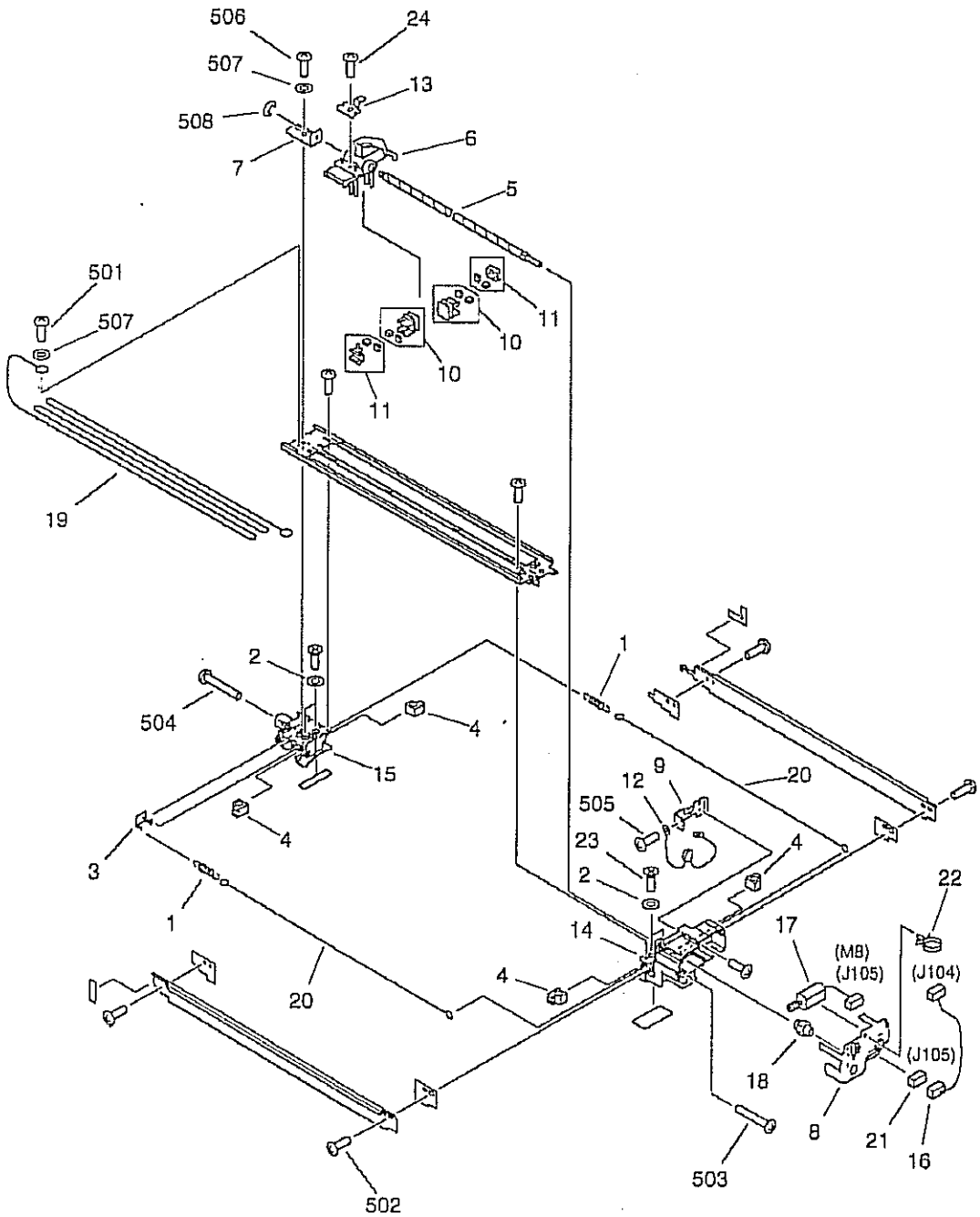

COPYRIGHT © 1999 CANON INC.
CANON 605/605V/600 REV.0 NOV. 1998 PRINTED IN JAPAN (IMPRIME AU JAPON)

FIGURE & KEY NO.	PART NUMBER	RANK	Q'TY	DESCRIPTION	SERIAL NUMBER / REMARKS
550 -	FG6 — 2015 — 000		1	PRIMARY CORONA ASSEMBLY 一次帯電器	
1	97 — 5527 — 000		2	SPRING, TENSION 帯電線ヒッパリ バネ	
2	FA2 — 1498 — 000		4	WASHER ワッシャ	
3	FA3 — 2112 — 000		1	HOOK, SPRING 一次バネ掛け	
4	FB3 — 9391 — 000		4	GUIDE, CORONA WIRE 帯電線ガイド	
5	FB4 — 1693 — 000		1	SCREW, SHAFT リード ネジ	
6	FB4 — 1933 — 000		1	HOLDER, PRIMARY CORONA クリップ台	
7	FB4 — 1940 — 000		1	PLATE, SHAFT SCREW リード ネジ板	
8	FB4 — 1941 — 000		1	COVER, MOTOR モータ カバー	
9	FB4 — 5305 — 000		1	PLATE, HEIGHT ADJUSTING 高さ調整板	
10	FF2 — 3551 — 000		2	BLOCK, CLEANING スライダ	
11	FF2 — 3552 — 000		2	HOLDER, PAD パッド ホルダ	
12	FF3 — 3330 — 000		1	VARISTOR UNIT バリスタ ユニット	
13	FF5 — 2975 — 000		1	GUIDE, PIN ガイド ピン	
14	FF5 — 7705 — 000		1	BLOCK, PRIMARY CORONA, FRONT 一次帯電器ブロック（前）	
15	FF5 — 7706 — 000		1	BLOCK, PRIMARY CORONA, REAR 一次帯電器ブロック（後）	
16	FG6 — 1858 — 000		1	CABLE, MOTOR CONNECTING モータ中継束線	J104,105
17	FH6 — 1135 — 000		1	MOTOR, DC, 1.36W DCモータ	M8 J105
18	FS6 — 0115 — 000		1	GEAR, 18T 18T ギア	
19	FY1 — 0883 — 000		1	WIRE, GRID, 0.1MM (100M) グリッド ワイヤ	
20	FY3 — 0030 — 000		AR	WIRE, CORONA, 0.06MM (20M) 帯電線	100V
	FY3 — 0040 — 000		AR	WIRE, CORONA, 0.06MM (20M) 帯電線	115/120/220/240V
21	VS1 — 5057 — 002		1	CONNECTOR, SNAP TIGHT チュウケイ コネクタ	J105
22	WT2 — 5178 — 000		1	CLIP, CABLE ロッキング ワイヤ サドル	
23	XA9 — 0228 — 000		4	SCREW,MACH.,C.S.HEAD,M4X18 サラ ネジ	
24	XA9 — 0915 — 000		1	SCREW,M3X6 タイト ネジ	
501	XB1 — 2300 — 603		2	SCREW,MACH.,TRUSS HEAD,M3X6 バインド ネジ	
502	XB1 — 2300 — 609		13	SCREW,MACH.,TRUSS HEAD,M3X6 バインド ネジ	
503	XB1 — 2301 — 203		1	SCREW,MACH.,TRUSS HEAD,M3X12 バインド ネジ	
504	XB1 — 2302 — 503		1	SCREW,MACH.,TRUSS HEAD,M3X25 バインド ネジ	

COPYRIGHT © 1998 CANON INC.

FIGURE & KEY NO.	PART NUMBER	RANK	Q'TY	DESCRIPTION	SERIAL NUMBER / REMARKS
550 - 505	XB2 — 7300 — 607		2	SCREW,W/WASHER,M3X6 バネツキ バインド ネジ	
506	XB6 — 7300 — 609		1	SCREW,TP,M3X6 TP ネジ	
507	XD1 — 2100 — 307		2	WASHER,PLAIN ヒラ ザガネ	
508	XD2 — 1100 — 242		1	RING,E E リング	

COPYRIGHT © 1998 CANON INC.
CANON 605/605V/600 REV.0 NOV. 1998 PRINTED IN JAPAN (IMPRIME AU JAPON)

FIGURE 570 PRE-TRANSFER CORONA ASSEMBLY
転写前帯電器

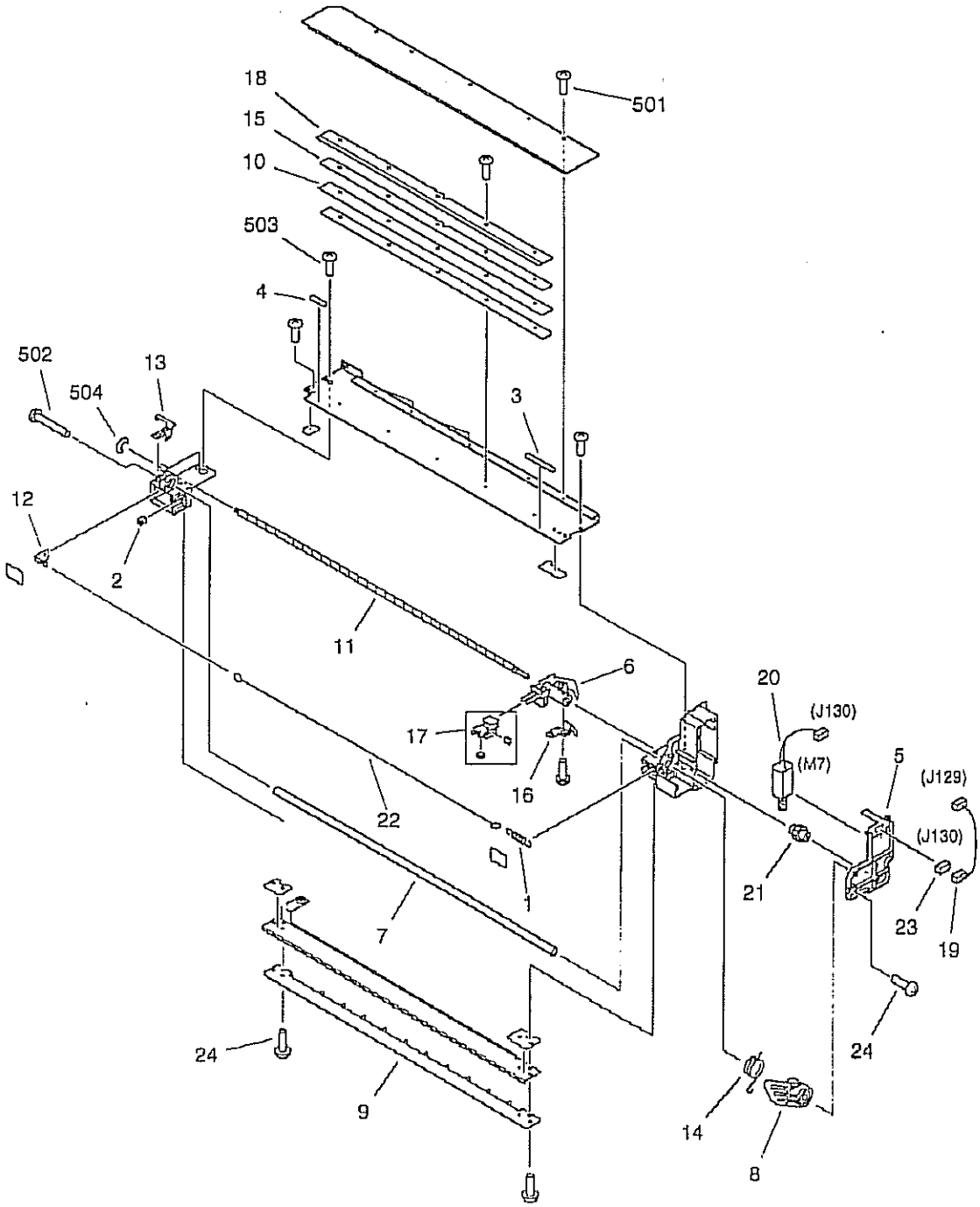

COPYRIGHT © 1998 CANON INC.
CANON 605/605V/600 REV.0 NOV. 1998 PRINTED IN JAPAN [IMPRIME AU JAPON]

FIGURE & KEY NO.	PART NUMBER	RANK	Q'TY	DESCRIPTION	SERIAL NUMBER / REMARKS
570 -	FG6 — 2016 — 000		1	PRE-TRANSFER CORONA ASSEMBLY 転写前帯電器	
1	97 — 5527 — 000		1	SPRING, TENSION 帯電線ヒッパリ バネ	
2	FA3 — 2128 — 000		1	DAMPER バッド	
3	FA3 — 2565 — 000		1	BRUSH, FRONT バイアス ブラシ (前)	
4	FA3 — 8004 — 000		1	BRUSH, REAR バイアス ブラシ (後)	
5	FB4 — 1680 — 000		1	COVER, PRE-TRANSFER MOTOR 転写前モータ カバー	
6	FB4 — 1681 — 000		1	HOLDER, SHAFT SCREW リード ネジ ホルダ	
7	FB4 — 1682 — 000		1	ROLLER, BIAS バイアス ローラ	
8	FB4 — 1683 — 000		1	ARM, BIAS ROLLER バイアス ローラ アーム	
9	FB4 — 1690 — 000		1	GUIDE, PRE-TRANSFER 転写前ガイド	
10	FB4 — 1691 — 000		1	MOUNT, PRE-TRANSFER SCRAPER 転写前スクレーパ	
11	FB4 — 1693 — 000		1	SCREW, SHAFT リード ネジ	
12	FB4 — 1694 — 000		1	TERMINAL, CORONA 帯電電極	
13	FB4 — 1695 — 000		1	TERMINAL, BIAS ROLLER バイアス ローラ電極	
14	FB4 — 1696 — 000		1	SPRING, TORSION ネジリ バネ	
15	FB4 — 1698 — 000		1	PLATE, SCRAPER RETAINING スクレーパ押え板	
16	FF5 — 2942 — 020		1	PLATE, PRESSURE 加圧板	
17	FF5 — 3090 — 000		1	HOLDER, WIRE CLEANING ワイヤ クリーナ ホルダ	
18	FF5 — 7934 — 000		1	SCRAPER, PRE-TRANSFER 転写前スクレーパ	
19	FG6 — 1856 — 000		1	CABLE, PRE-TRANSFER CONNECTING 転写前中継束線	J129,130
20	FH6 — 1135 — 000		1	MOTOR, DC, 1.36W DCモータ	M7 J130
21	FS6 — 0115 — 000		1	GEAR, 18T 18T ギア	
22	FY3 — 0030 — 000		AR	WIRE, CORONA, 0.06MM (20M) 帯電線	100V
	FY3 — 0040 — 000		AR	WIRE, CORONA, 0.06MM (20M) 帯電線	115/120/220/240V
23	VS1 — 5057 — 002		1	CONNECTOR, SNAP TIGHT チュウケイ コネクタ	J130
24	XA9 — 0591 — 000		4	SCREW,M3X8 タイト ネジ	
25	XA9 — 0915 — 000		4	SCREW,M3X6 タイト ネジ	
501	XB1 — 2300 — 609		8	SCREW,MACH.,TRUSS HEAD,M3X6 バインド ネジ	
502	XB1 — 2301 — 603		1	SCREW,MACH.,TRUSS HEAD,M3X16 バインド ネジ	
503	XB1 — 2400 — 407		1	SCREW,MACH.,TRUSS HEAD,M4X4 バインド ネジ	

COPYRIGHT © 1998 CANON INC.
CANON 0590/0590/0590 REV.0 NOV.1998 PRINTED IN JAPAN (IMPRIME AU JAPON)

FIGURE & KEY NO.	PART NUMBER	RANK	Q'TY	DESCRIPTION	SERIAL NUMBER / REMARKS
570 - 504	XD2 — 1100 — 242		1	RING,E E リング	

COPYRIGHT © 1998 CANON INC.
CANON 605/605V/600 REV.0 NOV. 1998 PRINTED IN JAPAN (IMPRIME AU JAPON)

FIGURE 580 TRANSFER/SEPARATE CORONA ASSEMBLY
転写／分離帯電器

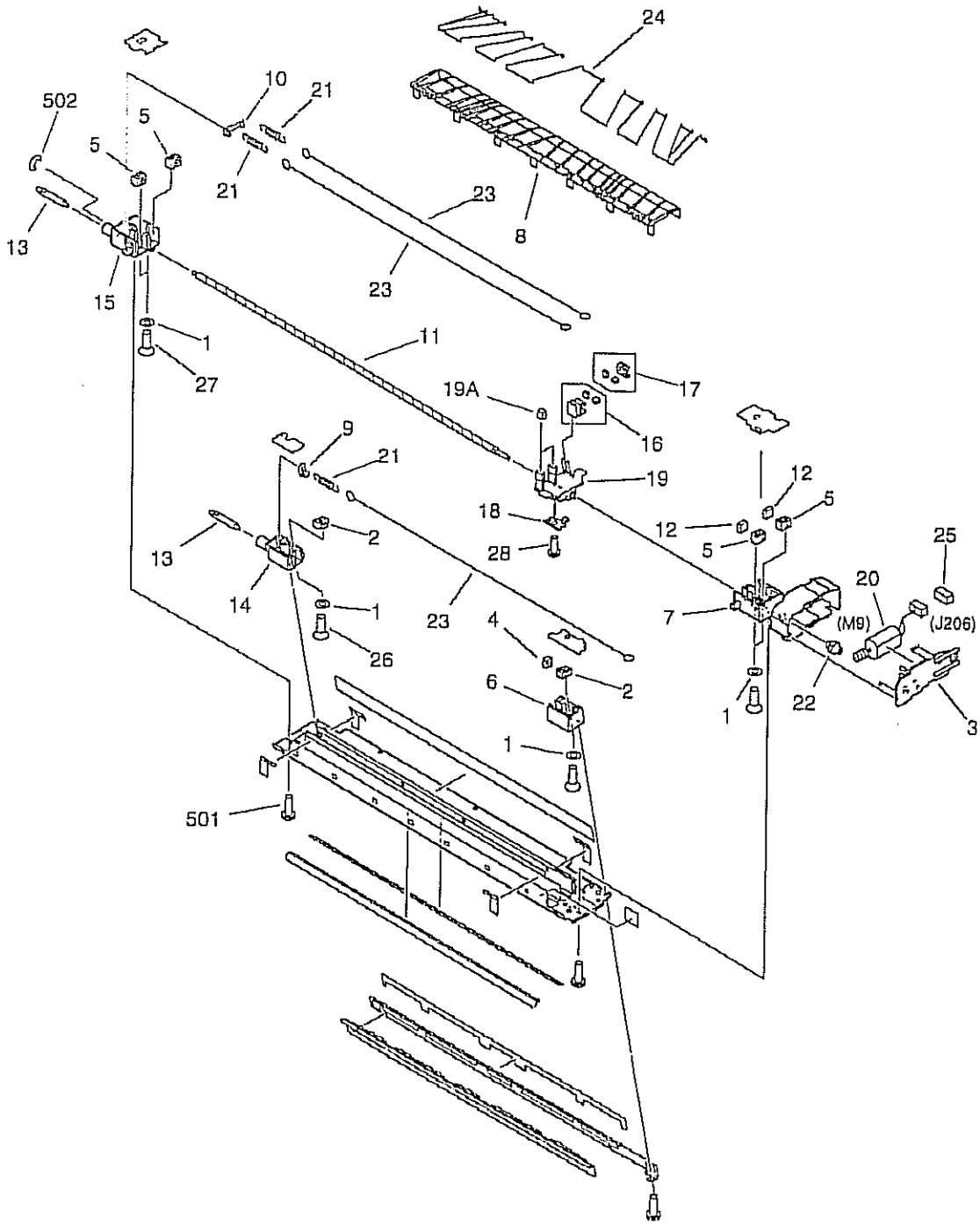

COPYRIGHT © 1998 CANON INC.
CANON 605/605V/600 REV.0 NOV. 1998 PRINTED IN JAPAN (IMPRIME AU JAPON)

FIGURE & KEY NO.	PART NUMBER	RANK	Q'TY	DESCRIPTION	SERIAL NUMBER / REMARKS
580 -	FG6 — 2045 — 000		1	TRANSFER/SEPARATE CORONA ASS'Y 転写／分離帯電器	
1	FA2 — 1498 — 000		6	WASHER ワッシャ	
2	FA3 — 6826 — 000		2	GUIDE, CORONA WIRE 帯電線ガイド	
3	FB2 — 6850 — 000		1	COVER, MOTOR モータ　カバー	
4	FB2 — 7096 — 000		1	PAD, DUST-PROOF 防塵パッド	
5	FB2 — 8469 — 000		4	BLOCK, ADJUSTING 調整コマ	
6	FB4 — 1648 — 000		1	BLOCK, TRANSFER, FRONT 転写ブロック（前）	
7	FB4 — 1650 — 000		1	BLOCK, SEPARATION, FRONT 分離ブロック（前）	
8	FB4 — 1653 — 000		1	GUIDE, PAPER SEPARATION 分離紙ガイド	
9	FB4 — 1656 — 000		1	HOOK, SPRING, 1 バネ掛け（1）	
10	FB4 — 1657 — 000		1	HOOK, SPRING, 2 バネ掛け（2）	
11	FB4 — 1693 — 000		1	SCREW, SHAFT リード　ネジ	
12	FB4 — 1718 — 000		2	PAD, SEPARATION 分離パッド	
13	FB4 — 9355 — 000		2	PIN, TRANSFER/SEPARATION 転写／分離ピン	
14	FB5 — 0529 — 000		1	BLOCK, TRANSFER, REAR 転写ブロック（後）	
15	FB5 — 0530 — 000		1	BLOCK, SEPARATION, REAR 分離ブロック（後）	
16	FF5 — 6883 — 000		1	BLOCK, WIRE CLEANING PAD 帯電線清掃パッド　ブロック	
17	FF5 — 6884 — 000		1	BLOCK, WIRE CLEANING PAD 帯電線清掃パッド　ブロック	
18	FF5 — 6885 — 000		1	GUIDE, PIN ピン　ガイド	
19	FF5 — 7891 — 000		1	HOLDER, FELT フェルト　ホルダ	
19A	FA5 — 7690 — 000		4	CLEANING FELT クリーニング　フェルト	
20	FH6 — 1135 — 000		1	MOTOR, DC, 1.36W DCモータ	M9 J206
21	FS2 — 2551 — 000		3	SPRING, TENSION, CORONA WIRE 帯電線ヒッパリ　バネ	
22	FS6 — 0115 — 000		1	GEAR, 18T 18T　ギア	
23	FY3 — 0030 — 000		AR	WIRE, CORONA, 0.06MM (20M) 帯電線	100V
	FY3 — 0040 — 000		AR	WIRE, CORONA, 0.06MM (20M) 帯電線	115/120/220/240V
24	RY1 — 1502 — 000		AR	WIRE, GUIDE テグス線	
25	VS1 — 5057 — 002		1	CONNECTOR, SNAP TIGHT チュウケイ　コネクタ	J206
26	XA9 — 0034 — 000		2	SCREW,MACH.,C.S.HEAD,M4X15 サラ　ネジ	
27	XA9 — 0228 — 000		4	SCREW,MACH.,C.S.HEAD,M4X18 サラ　ネジ	

COPYRIGHT © 1998 CANON INC.
CANON EOS/EOS-V/EOS REV.0 NOV. 1998 PRINTED IN JAPAN (IMPRIMÉ AU JAPON)

FIGURE & KEY NO.	PART NUMBER	RANK	Q'TY	DESCRIPTION	SERIAL NUMBER / REMARKS
580 - 28	XA9 — 0915 — 000		1	SCREW,M3X6 タイト ネジ	
501	XB1 — 2300 — 609		8	SCREW,MACH.,TRUSS HEAD,M3X6 バインド ネジ	
502	XD2 — 1100 — 242		1	RING,E E リング	

COPYRIGHT © 1998 CANON INC.
CANON 605/605V/600 REV.0 NOV. 1998 PRINTED IN JAPAN [IMPRIME AU JAPON]

FIGURE 600 AP KIT ASSEMBLY(1/2)
APキット部(1/2)

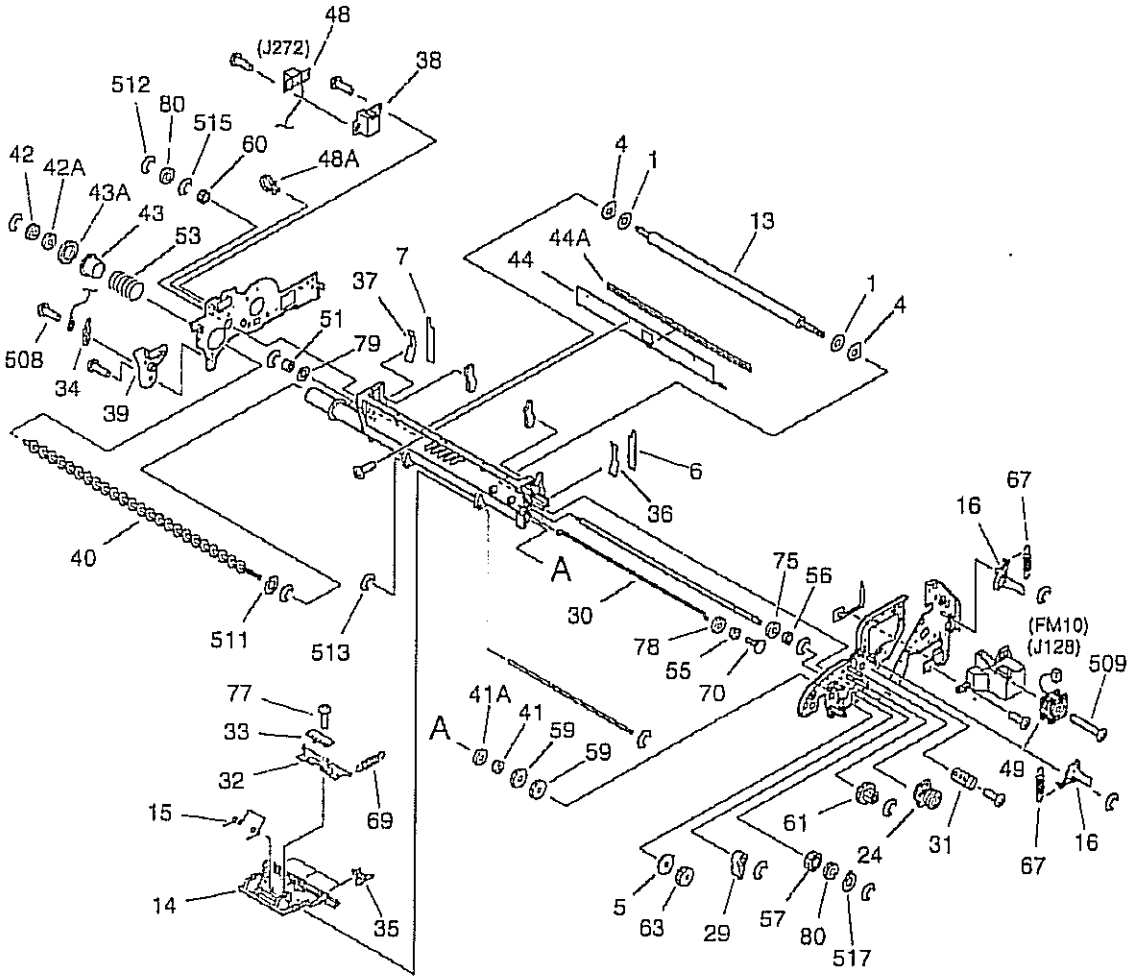

NOTE1:This assembly includes the assembly shown in Figure 720.
NOTE2:This assembly does not include the parts shown with key No.9,23,31, and 506.
注1：このユニットはFigure720のユニットを含みます。
注2：このユニットにKey No. 9、23、31、506の部品は含まれません。

COPYRIGHT © 1998 CANON INC.
CANON 600/605/1600 REV.0 NOV. 1998 PRINTED IN JAPAN [IMPRIME AU JAPON]

# FIGURE 600 AP KIT ASSEMBLY(2/2)
APキット部(2/2)

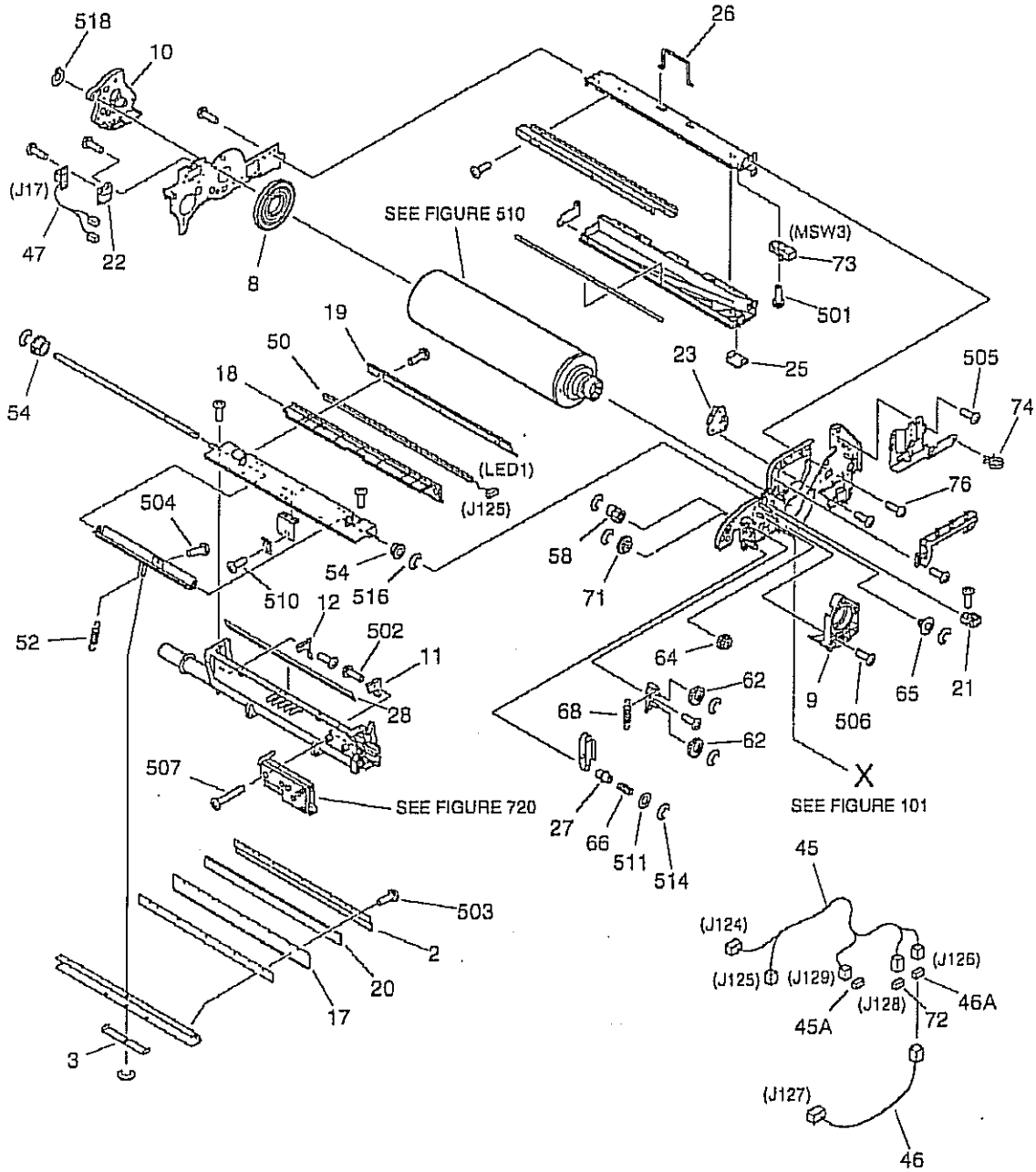

FIGURE & KEY NO.	PART NUMBER	RANK	QTY	DESCRIPTION	SERIAL NUMBER / REMARKS
600 -	FG6 — 1992 — 000		1	AP KIT ASSEMBLY APキット部	SEE NOTE 1
1	FA4 — 1819 — 000		2	SPACER スペーサ	
2	FA4 — 2037 — 000		1	RETAINER, BLADE ブレード オサエ	
3	FA5 — 4590 — 000		1	SPRING, LEAF 板バネ	
4	FA6 — 7865 — 000		2	SEAL, FELT シール フェルト	
5	FB2 — 8302 — 000		1	BUSHING ブッシング	
6	FB4 — 1569 — 000		1	SEAL, SIDE, FRONT サイド シール (前)	
7	FB4 — 1570 — 000		1	SEAL, SIDE, REAR サイド シール (後)	
8	FB4 — 1575 — 000		1	SUPPORT, DRUM SIDE ドラム サイド押え	
9	FB4 — 1576 — 000		1	BLOCK, TRANSFER FIXING, FRONT 転写固定ブロック (前)	SEE NOTE 2
10	FB4 — 1577 — 000		1	BLOCK, TRANSFER FIXING, REAR 転写固定ブロック (後)	
11	FB4 — 1578 — 000		1	SCRAPER, FRONT スクレーパ (前)	
12	FB4 — 1579 — 000		1	SCRAPER, REAR スクレーパ (後)	
13	FB4 — 1580 — 000		1	ROLLER, MAGNET マグネット ローラ	
14	FB4 — 1584 — 000		1	HOLDER, CLAW 爪ホルダ	
15	FB4 — 1585 — 000		1	SPRING, TORSION ネジリ バネ	
16	FB4 — 1590 — 000		2	SUPPORT, CORONA FIXING 帯電器固定板	
17	FB4 — 1592 — 000		1	PLATE, BLADE BACKING ブレード背板	
18	FB4 — 1594 — 000		1	HOLDER, PRECONDITIONING, A 前露光ホルダ (A)	
19	FB4 — 1595 — 000		1	HOLDER, PRECONDITIONING, B 前露光ホルダ (B)	
20	FB4 — 1596 — 000		1	BLADE, CLEANING クリーニング ブレード	
21	FB4 — 1598 — 000		1	ARM, RECIPROCATING レシプロ アーム	
22	FB4 — 1600 — 000		1	HOLDER, CONNECTOR コネクタ ホルダ	
23	FB4 — 1607 — 000		1	HOLDER, POSITIONING, FRONT 位置決めホルダ (前)	SEE NOTE 2
24	FB4 — 1609 — 000		1	LIMITER, TORQUE トルク リミッタ	
25	FB4 — 1611 — 000		1	COVER, PRE-TRANSFER DUCT 転写前ダクト カバー	
26	FB4 — 1612 — 000		1	HANDLE 把手	
27	FB4 — 1613 — 000		1	SPACER スペーサ	
28	FB4 — 1615 — 000		1	SHEET, SCRAPER, LOWER スクレーパ シート (下)	
29	FB4 — 1617 — 000		1	ARM, ROLLER ローラ アーム	

COPYRIGHT © 1998 CANON INC.
CANON 605/605V/600 REV.0 NOV. 1998 PRINTED IN JAPAN (IMPRIME AU JAPON)

FIGURE & KEY NO.	PART NUMBER	RANK	Q'TY	DESCRIPTION	SERIAL NUMBER / REMARKS
600 - 30	FB4 — 1618 — 000		1	SHAFT, CLEANER STIRRING クリーナ撹拌棒	
31	FB4 — 1619 — 000		1	RETAINER, BEARING ベアリング押え	SEE NOTE 2
32	FB4 — 8012 — 000		1	PLATE, SEPARATION CLAW 分離爪プレート	
33	FB4 — 8013 — 000		1	PLATE, GROUNDING, 1 アース板 (1)	
34	FB4 — 8014 — 000		1	PLATE, GROUNDING, 2 アース板 (2)	
35	FB4 — 8018 — 000		3	CLAW, SEPARATION 分離爪	
36	FB4 — 9517 — 000		1	PLATE, SHEET SUPPORT, FRONT シート保護板 (前)	
37	FB4 — 9518 — 000		1	PLATE, SHEET SUPPORT, REAR シート保護板 (後)	
38	FB4 — 9525 — 000		1	HOLDER, CONNECTOR コネクタ ホルダ	
39	FB4 — 9526 — 000		1	HOLDER, BIAS SUPPORT バイアス支持ホルダ	
40	FB4 — 9798 — 000		1	SCREW, CLEANING クリーナ スクリュ	
41	FF2 — 2891 — 000		1	BUSHING ブッシング	
41A	XG9 — 0111 — 000		1	SEAL, OIL オイル シール	
42	FF5 — 2983 — 000		1	BUSHING ブッシング	
42A	XG9 — 0111 — 000		1	SEAL, OIL オイル シール	
43	FF5 — 2986 — 000		1	SHUTTER, WASTE TONER ハイトナー シャッタ	
43A	FB2 — 6897 — 000		1	SEAL, SHUTTER シャッタ シール	
44	FF5 — 7682 — 000		1	SCRAPER スクレーパ	
44A	FB4 — 1616 — 000		1	SHEET, SCRAPER スクレーパ シート	
45	FG6 — 1851 — 000		1	CABLE, AP KIT APキット束線	J124-126,128,129
45A	VS1 — 5057 — 002		1	CONNECTOR, SNAP TIGHT チュウケイ コネクタ	J129
46	FG6 — 1852 — 000		1	CABLE, PRE-TRANSFER CONNECTING 転写前中継束線	J126,127
46A	VS1 — 5057 — 002		1	CONNECTOR, SNAP TIGHT チュウケイ コネクタ	J126
47	FG6 — 1853 — 000		1	CABLE, DRUM HEATER ドラム ヒータ中継束線	J17
48	FG6 — 3568 — 000		1	CABLE, SEPARATION CLAW 分離爪束線	J272
48A	WT2 — 5565 — 000		2	CLAMP, CABLE ソクセン オサエ	
49	FH6 — 1547 — 000		1	FAN, COOLING 冷却ファン	FM10 J128
50	FH7 — 3348 — 000		1	LED ARRAY ASSEMBLY LEDアレイ部	LED1 J125
51	FS2 — 1463 — 000		1	BUSHING ブッシング	
52	FS3 — 2886 — 020		1	SPRING, TENSION ヒッパリ バネ	

COPYRIGHT © 1996 CANON INC.
CANON 605/606V/600 REV.0 NOV. 1996 PRINTED IN JAPAN (IMPRIMÉ AU JAPON)

FIGURE & KEY NO.	PART NUMBER	RANK	Q'TY	DESCRIPTION	SERIAL NUMBER / REMARKS
600 - 53	FS3 — 2887 — 000		1	SPRING, COMPRESSION アッシュク バネ	
54	FS5 — 1795 — 000		2	BUSHING ブッシング	
55	FS5 — 1800 — 000		1	BUSHING ブッシング	
56	FS5 — 1801 — 000		1	BUSHING ブッシング	
57	FS6 — 0121 — 000		1	GEAR, 14T 14T ギア	
58	FS6 — 0136 — 000		1	GEAR, 18T 18T ギア	
59	FS6 — 0138 — 000		2	GEAR, 30T 30T ギア	
60	FS6 — 0972 — 000		1	GEAR, 14T 14T ギア	
61	FS6 — 0973 — 000		1	GEAR, 14T/26T 14T/26T ギア	
62	FS6 — 0975 — 000		2	GEAR, 24T 24T ギア	
63	FS6 — 0976 — 000		1	GEAR, 20T 20T ギア	
64	FS6 — 0977 — 000		1	GIAR, 14T/26T 14T/26T ギア	
65	FS6 — 0978 — 000		1	GEAR, 14T 14T ギア	
66	FS6 — 2748 — 000		1	SPRING, COMPRESSION アッシュク バネ	
67	FS6 — 2749 — 000		2	SPRING, TENSION ヒッパリ バネ	
68	FS6 — 2981 — 000		1	SPRING, TENSION ヒッパリ バネ	
69	FS6 — 2991 — 000		3	SPRING, TENSION ヒッパリ バネ	
70	FS7 — 0048 — 000		1	GEAR, 26T 26T ギア	
71	FS7 — 0050 — 000		1	GEAR, 23T/39T 23T/39T ギア	
72	VS1 — 5057 — 003		1	CONNECTOR, SNAP TIGHT チュウケイ コネクタ	J128
73	WC4 — 5157 — 000		1	MICRO SWITCH マイクロ スイッチ	MSW3
74	WT2 — 5178 — 000		2	CLIP, CABLE ロッキング ワイヤ サドル	
75	X71 — 9310 — 000		1	SEAL, OIL オイル シール	
76	XA9 — 0605 — 000		4	SCREW,M4X8 タイト ネジ	
77	XA9 — 0673 — 000		1	SCREW,M3X4.5 タイト ネジ	
78	XG9 — 0111 — 000		1	SEAL, OIL オイル シール	
79	XG9 — 0143 — 000		1	SEAL, OIL オイル シール	
80	XG9 — 0250 — 000		2	BEARING, BALL ボール ベアリング	
501	XB1 — 2231 — 009		1	SCREW,MACH.,TRUSS HEAD,M2.3X10 バインド ネジ	
502	XB1 — 2300 — 602		2	SCREW,MACH.,TRUSS HEAD,M3X6 バインド ネジ	

COPYRIGHT © 1998 CANON INC.
CANON 605/605V/650 REV.0 NOV. 1998 PRINTED IN JAPAN (IMPRIME AU JAPON)

FIGURE & KEY NO.	PART NUMBER	RANK	Q'TY	DESCRIPTION	SERIAL NUMBER / REMARKS
600 - 503	XB1 — 2300 — 609		9	SCREW,MACH.,TRUSS HEAD,M3X6 バインド ネジ	
504	XB1 — 2300 — 809		4	SCREW,MACH.,TRUSS HEAD,M3X8 バインド ネジ	
505	XB1 — 2400 — 609		37	SCREW,MACH.,TRUSS HEAD,M4X6 バインド ネジ	
506	XB1 — 2400 — 609		6	SCREW,MACH.,TRUSS HEAD,M4X6 バインド ネジ	SEE NOTE 2
507	XB1 — 2401 — 609		2	SCREW,MACH.,TRUSS HEAD,M4X16 バインド ネジ	
508	XB2 — 7300 — 607		1	SCREW,W/WASHER,M3X6 バネツキ バインド ネジ	
509	XB4 — 7303 — 009		2	SCREW,TAPPING,TRUSS HEAD,M3X30 バインド タッピン ネジ	
510	XB6 — 7400 — 609		1	SCREW,TP,M4X6 TP ネジ	
511	XD1 — 1106 — 235		2	SHIM ヒョウジュン ワッシャ	
512	XD2 — 1100 — 322		6	RING,E E リング	
513	XD2 — 1100 — 402		4	RING,E E リング	
514	XD2 — 1100 — 502		6	RING,E E リング	
515	XD2 — 1100 — 642		4	RING,E E リング	
516	XD2 — 1100 — 802		2	RING,E E リング	
517	XD2 — 2100 — 802		1	RING,GRIP グリップ リング	
518	XD2 — 2300 — 602		3	RING,GRIP グリップ リング	

COPYRIGHT © 1998 CANON INC.

FIGURE 640 DEVELOPING ASSEMBLY 現像器

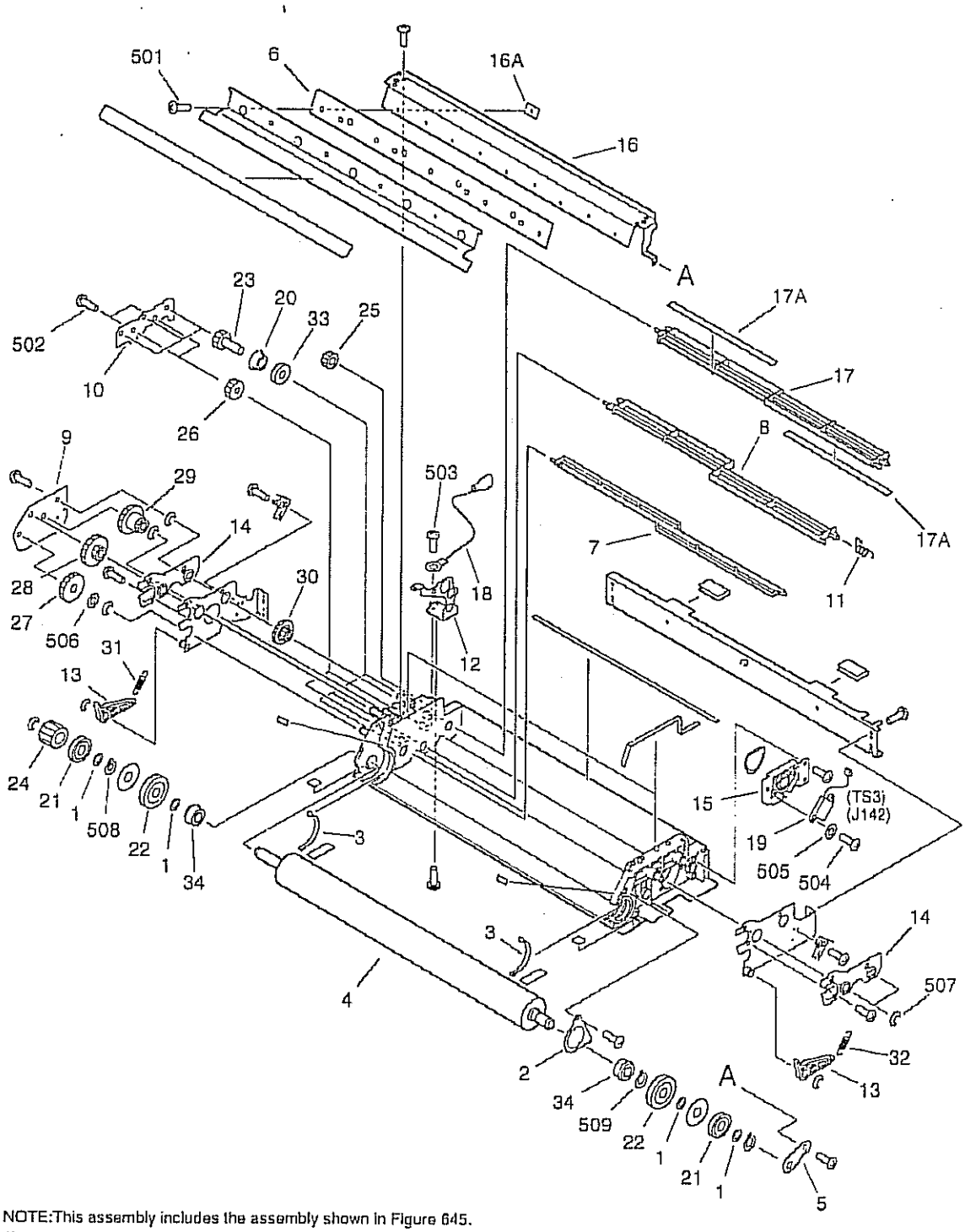

NOTE:This assembly includes the assembly shown in Figure 645.
注：このユニットはFigure645のユニットを含みます。

COPYRIGHT © 1998 CANON INC.
CANON 6GE/6GSV/6G3 REV.0 NOV. 1999 PRINTED IN JAPAN (IMPRIME AU JAPON)

FIGURE & KEY NO.	PART NUMBER	RANK	Q'TY	DESCRIPTION	SERIAL NUMBER / REMARKS
640 -	FG6 — 2010 — 000		1	DEVELOPING ASSEMBLY 現像器	SEE NOTE
1	FA3 — 0515 — 000		4	WASHER ワッシャ	
2	FA6 — 7822 — 000		1	MOUNT, BUSHING 軸受押え	
3	FB4 — 0464 — 000		2	PLATE, MAGNETIC 磁性板	
4	FB4 — 1819 — 000		1	CYLINDER, DEVELOPING 現像シリンダ	
5	FB4 — 1820 — 000		1	PLATE, MAGNET POSITIONING 極決め板	
6	FB4 — 1821 — 000		1	BLADE, MAGNET 磁性ブレード	
7	FB4 — 1824 — 000		1	ROD, STIRRING, 1 撹拌棒 (1)	
8	FB4 — 1825 — 000		1	ROD, STIRRING, 2 撹拌棒 (2)	
9	FB4 — 1828 — 000		1	RETAINER, REDUCTION GEAR 減速ギア押え	
10	FB4 — 1829 — 000		1	RETAINER, STIRRER DRIVE GEAR 撹拌ギア押え	
11	FB4 — 1831 — 000		1	SPRING, TORSION ネジリ バネ	
12	FB4 — 1837 — 000		1	TERMINAL, BIAS バイアス電極	
13	FB4 — 1862 — 000		2	ARM, PRESSURE 加圧アーム	
14	FB4 — 1866 — 000		2	MOUNT, PRESSURE SLIDE 加圧スライド台	
15	FF5 — 7698 — 000		1	MOUNT, TONER SENSOR トナー センサ台	
16	FF5 — 7700 — 000		1	PLATE, BLADE SUPPORT ブレード支板	
16A	FA6 — 7838 — 000		9	SHEET シート	
17	FF5 — 7701 — 000		1	ROD, STIRRING, 3 撹拌棒 (3)	
17A	FB4 — 1830 — 000		2	RUBBER, STIRRING 撹拌ゴム	
18	FG6 — 1854 — 000		1	CABLE, HV, DEVELOPING UNIT 現像ユニット高圧束線	
19	FH7 — 7337 — 000		1	SENSOR, TONER トナー センサ	TS3 J142
20	FS2 — 1014 — 000		3	BUSHING ブッシング	
21	FS5 — 6574 — 000		2	ROLLER, PRESSURE 加圧コロ	
22	FS5 — 6579 — 000		2	COLLAR 突き当てコロ	
23	FS6 — 0857 — 000		3	GEAR, 20T 20T ギア	
24	FS6 — 0979 — 000		1	GEAR, 24T 24T ギア	
25	FS6 — 0980 — 000		1	GEAR, 19T 19T ギア	
26	FS6 — 0981 — 000		2	GEAR, 21T 21T ギア	
27	FS6 — 0982 — 000		1	GEAR, 16T/31T 16T／31T ギア	

COPYRIGHT © 1998 CANON INC.
CANON 605/605V/600 REV.0 NOV. 1998 PRINTED IN JAPAN (IMPRIMÉ AU JAPON)

FIGURE & KEY NO.	PART NUMBER	RANK	QTY	DESCRIPTION	SERIAL NUMBER / REMARKS
640 - 28	FS6 — 0983 — 000		1	GEAR, 14T/34T 14T/34T ギア	
29	FS6 — 0984 — 000		1	GEAR, 14T/32T 14T/32T ギア	
30	FS6 — 0985 — 000		1	GEAR, 16T/34T 16T/34T ギア	
31	FS6 — 2750 — 000		1	SPRING, TENSION ヒッパリ バネ	
32	FS6 — 2751 — 000		1	SPRING, TENSION ヒッパリ バネ	
33	X71 — 9310 — 000		3	SEAL, OIL オイル シール	
34	XG9 — 0120 — 000		2	BEARING, BALL ボール ベアリング	
501	XB1 — 2300 — 402		9	SCREW,MACH.,TRUSS HEAD,M3X4 バインド ネジ	
502	XB1 — 2300 — 409		28	SCREW,MACH.,TRUSS HEAD,M3X4 バインド ネジ	
503	XB2 — 7300 — 407		3	SCREW,W/WASHER,M3X4 バネツキ バインド ネジ	
504	XB4 — 7300 — 809		2	SCREW,TAPPING,TRUSS HEAD,M3X8 バインド タッピン ネジ	
505	XD1 — 1103 — 139		2	SHIM ヒョウジュン ワッシャ	
506	XD1 — 1106 — 222		1	SHIM ヒョウジュン ワッシャ	
507	XD2 — 1100 — 502		8	RING,E E リング	
508	XD2 — 2101 — 002		1	RING,GRIP グリップ リング	
509	XD2 — 3100 — 102		2	RING,C,EXTERNAL C リング (ジクヨウ)	

COPYRIGHT © 1998 CANON INC.
CANON 605/605V/600 REV.0 NOV. 1998 PRINTED IN JAPAN (IMPRIME AU JAPON)

FIGURE 645 HOPPER ASSEMBLY
ホッパ部

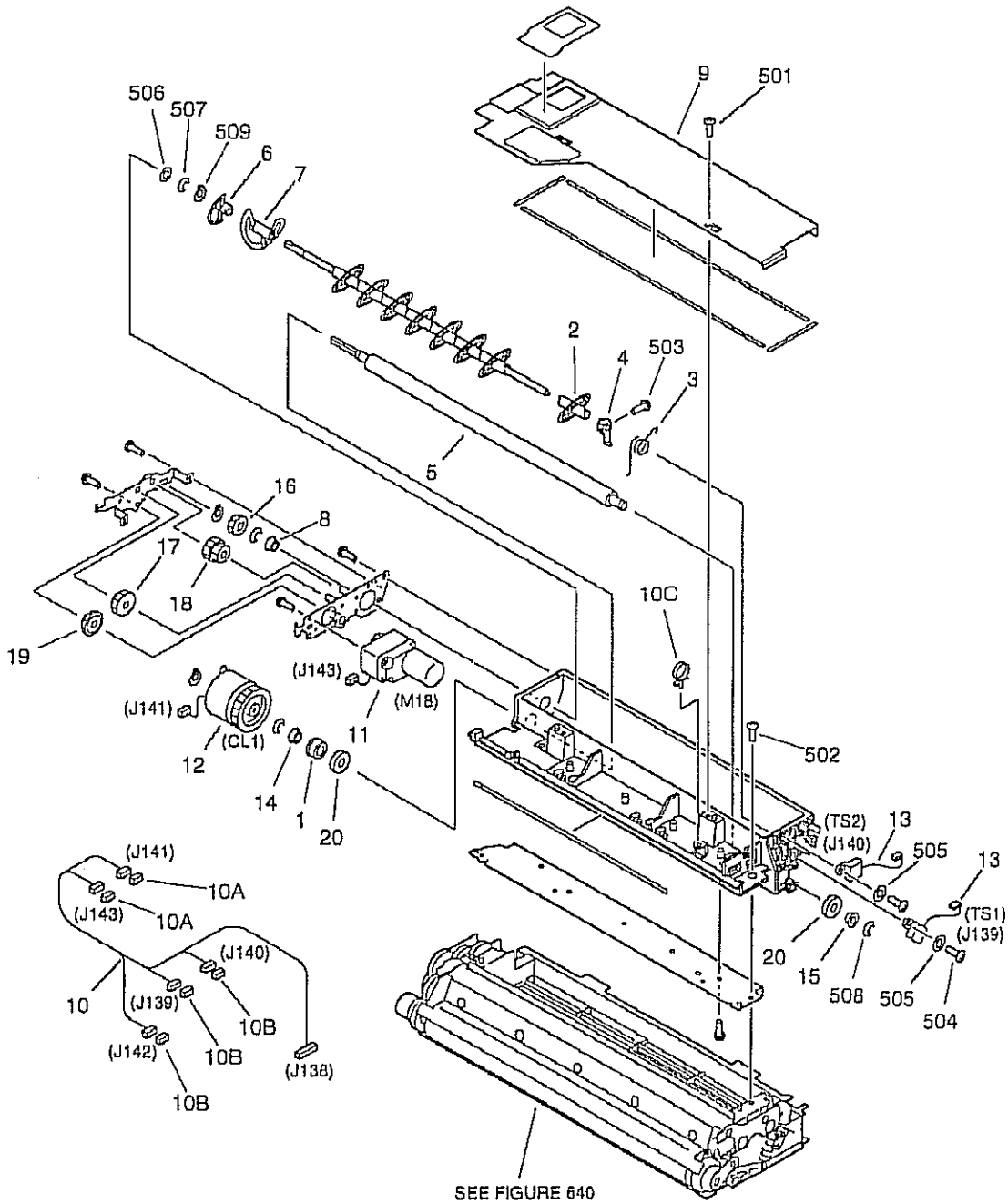

NOTE1:This assembly is included in the assembly shown in Figure 640.
NOTE2:This assembly does not include the part shown with key No.502.
注1：このユニットはFigure640のユニットに含まれます。
注2：このユニットにKey No. 502の部品は含まれません。

COPYRIGHT © 1998 CANON INC.
CANON 605/605V/600 REV.0 NOV. 1998 PRINTED IN JAPAN (IMPRIME AU JAPON)

FIGURE & KEY NO.	PART NUMBER	RANK	QTY	DESCRIPTION	SERIAL NUMBER / REMARKS
645 -	FG6 — 2011 — 000		1	BUFFER ASSEMBLY バッファ部	SEE NOTE 1
1	FA4 — 0207 — 000		1	HOLDER, OIL SEAL シール ホルダ	
2	FB4 — 1842 — 000		8	BLADE, STIRRING 撹拌羽根	
3	FB4 — 1849 — 000		1	SPRING, TORSION ネジリ バネ	
4	FB4 — 1850 — 000		1	MOUNT, SCRAPER スクレーパ台	
5	FB4 — 1856 — 000		1	ROLLER, MAGNET マグネット ローラ	
6	FB4 — 1857 — 000		1	BLADE, STIRRING 撹拌羽根	
7	FB4 — 1858 — 000		1	BLADE, STIRRING 撹拌羽根	
8	FF2 — 5730 — 000		1	BUSHING ブッシング	
9	FF5 — 7695 — 000		1	COVER, BUFFER バッファ カバー	
10	FG6 — 1891 — 000		1	CABLE, BUFFER UNIT バッファ ユニット束線	J138-143
10A	VS1 — 5057 — 002		2	CONNECTOR, SNAP TIGHT チュウケイ コネクタ	J141,143
10B	VS1 — 5057 — 003		3	CONNECTOR, SNAP TIGHT チュウケイ コネクタ	J139,140,142
10C	WT2 — 5565 — 000		1	CLAMP, CABLE ソクセン オサエ	
11	FH6 — 1543 — 000		1	MOTOR, DC 16.8W DCモータ	M18 J143
12	FH7 — 5840 — 000		1	CLUTCH, ELECTROMAGNETIC 電磁クラッチ	CL1 J141
13	FH7 — 7337 — 000		2	SENSOR, TONER トナー センサ	TS1,2 J139,140
14	FS1 — 1202 — 000		1	BUSHING ブッシング	
15	FS1 — 1503 — 000		1	BUSHING ブッシング	
16	FS2 — 0875 — 000		1	GEAR, 16T 16T ギア	
17	FS6 — 0988 — 000		1	GEAR, 14T/27T 14T／27T ギア	
18	FS6 — 0989 — 000		1	GEAR, 18T/19T 18T／19T ギア	
19	FS6 — 0990 — 000		1	GEAR, 14T/27T 14T／27T ギア	
20	X71 — 9310 — 000		2	SEAL, OIL オイル シール	
501	XB1 — 2300 — 409		13	SCREW,MACH.,TRUSS HEAD,M3X4 バインド ネジ	
502	XB1 — 2300 — 409		4	SCREW,MACH.,TRUSS HEAD,M3X4 バインド ネジ	SEE NOTE 2
503	XB1 — 2300 — 80		1	SCREW,MACH.,TRUSS HEAD,M3X8 バインド ネジ	
504	XB4 — 7300 — 809		9	SCREW,TAPPING,TRUSS HEAD,M3X8 バインド タッピン ネジ	
505	XD1 — 1103 — 139		4	SHIM ヒョウジュン ワッシャ	
506	XD1 — 1106 — 221		1	SHIM ヒョウジュン ワッシャ	

COPYRIGHT © 1998 CANON INC.

FIGURE & KEY NO.	PART NUMBER	RANK	Q'TY	DESCRIPTION	SERIAL NUMBER / REMARKS
645 - 507	XD2 — 1100 — 502		2	RING,E E リング	
508	XD2 — 1100 — 642		2	RING,E E リング	
509	XD2 — 2100 — 602		3	RING,GRIP グリップ リング	

COPYRIGHT © 1998 CANON INC.
CANON 605/605V/600 REV.0 NOV. 1998 PRINTED IN JAPAN (IMPRIME AU JAPON)

FIGURE 720 SEPARATION CLAW DRIVE ASSEMBLY
分離爪駆動部

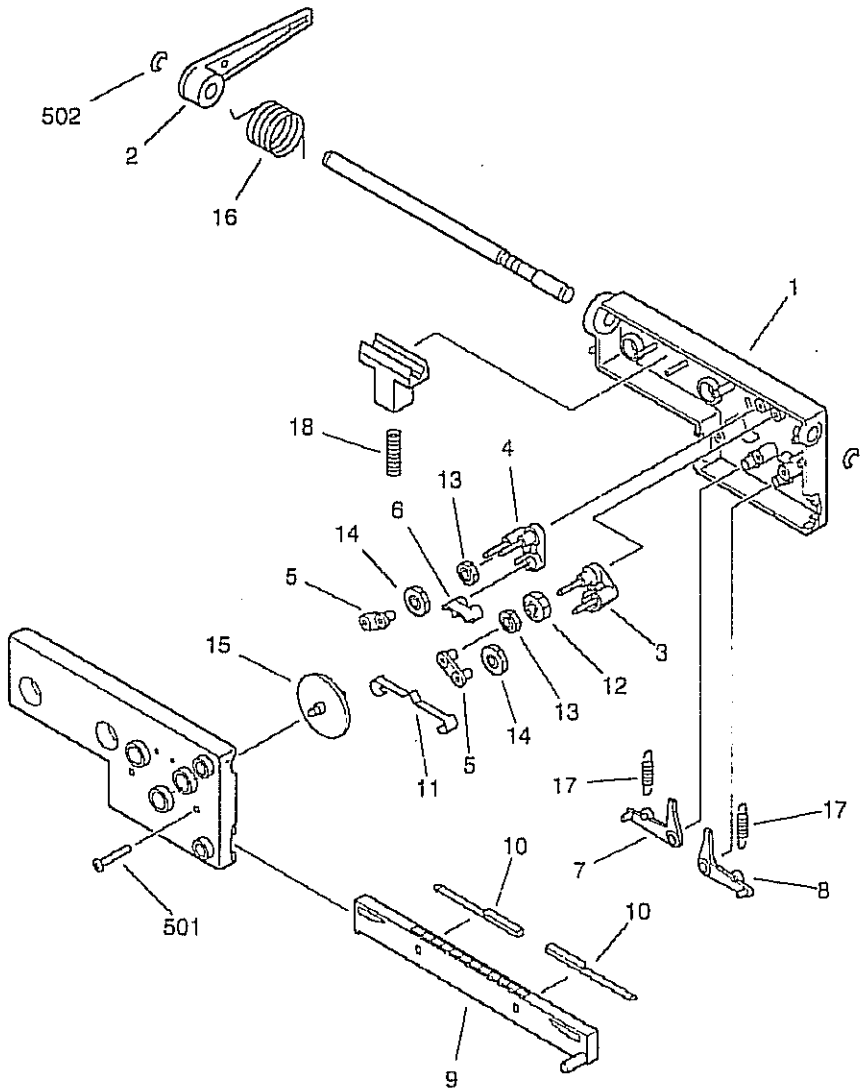

NOTE:This assembly is included in the assembly shown in Figure 600.
注：このユニットはFigure600のユニットに含まれます。

COPYRIGHT © 1998 CANON INC.
CANON 605/605V/600 REV.0 NOV.1998 PRINTED IN JAPAN [IMPRIME AU JAPON]

FIGURE & KEY NO.	PART NUMBER	RANK	Q'TY	DESCRIPTION	SERIAL NUMBER / REMARKS
720 –	FG1 – 3472 – 000		1	SEPARATION CLAW DRIVE ASSEMBLY 分離爪駆動部	SEE NOTE
1	FA3 – 2471 – 000		1	BASE ベース	
2	FA3 – 2472 – 000		1	LEVER クドウレバー	
3	FA3 – 2473 – 000		1	LINK, RIGHT ユウドウ リンク (ミギ)	
4	FA3 – 2474 – 000		1	LINK, LEFT ユウドウ リンク (ヒダリ)	
5	FA3 – 2475 – 000		2	BRACE ツナギ リンク	
6	FA3 – 2476 – 000		1	LINK クリック リンク	
7	FA3 – 2477 – 000		1	LEVER, RIGHT キリカエ レバー (ミギ)	
8	FA3 – 2478 – 000		1	LEVER, LEFT キリカエ レバー (ヒダリ)	
9	FA3 – 2479 – 000		1	RACK ラック	
10	FA3 – 2480 – 000		2	SPRING, LEAF イタ バネ	
11	FA3 – 2481 – 000		1	SPRING, LEAF クリック イタ バネ	
12	FS2 – 0088 – 000		1	GEAR, 20T 20T ギア	
13	FS2 – 0089 – 000		2	GEAR, 20T 20T ギア	
14	FS2 – 0090 – 000		2	GEAR, 25T 25T ギア	
15	FS2 – 0091 – 000		1	GEAR, 60T 60T ギア	
16	FS2 – 2001 – 000		1	SPRING, TORSION ネジリ バネ	
17	FS2 – 2002 – 000		2	SPRING, TENSION ヒッパリ バネ	
18	FS2 – 2058 – 000		1	SPRING, COMPRESSION アッシュク バネ	
501	XB4 – 7301 – 209		2	SCREW,TAPPING,TRUSS HEAD,M3X12 バインド タッピン ネジ	
502	XD2 – 1100 – 502		2	RING,E E リング	

COPYRIGHT © 1990 CANON INC.

FIGURE 770 WASTE TONER ASSEMBLY
廃トナー部

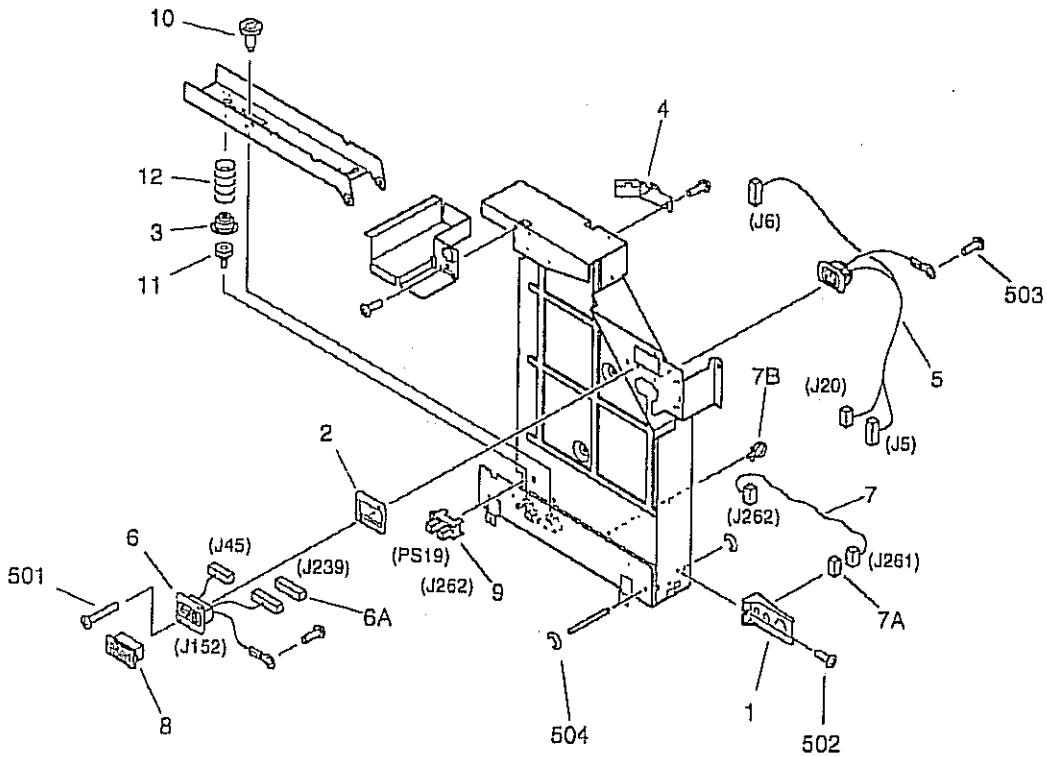

NOTE:This assembly does not include the part shown with key No.8.
注：このユニットにKey No. 8の部品は含まれません。

COPYRIGHT © 1998 CANON INC.
CANON 605/605V/600 REV.0 NOV. 1998 PRINTED IN JAPAN (IMPRIMÉ AU JAPON)

FIGURE & KEY NO.	PART NUMBER	RANK	Q'TY	DESCRIPTION	SERIAL NUMBER / REMARKS
770 -	FG6 - 2021 - 000		1	WASTE TONER ASSEMBLY 廃トナー部	
1	FB4 - 1443 - 000		1	MOUNT, AC CONNECTOR ACコネクタ台	
2	FB4 - 1542 - 000		1	SPACER, LATTICE CABLE ラティス束線スペーサ	
3	FB4 - 9511 - 000		1	SUPPORT, SPRING バネ座	
4	FB4 - 9799 - 000		1	GUIDE, CABLE 束線ガイド	
5	FG6 - 1818 - 000		1	CABLE, MAIN SWITCH CONNECTING メイン スイッチ中継束線	J5,6,20
6	FG6 - 1819 - 000		1	CABLE, LATTICE, 3.5K DECK ラティス束線 (3. 5KPD)	J45,152,239
6A	VS1 - 5057 - 007		1	CONNECTOR, SNAP TIGHT チュウケイ コネクタ	J239
7	FG6 - 1820 - 000		1	CABLE, WASTE TONER SENSOR 廃トナー検知束線	J261,262
7A	VS1 - 5057 - 003		1	CONNECTOR, SNAP TIGHT チュウケイ コネクタ	J261
7B	WT2 - 5565 - 000		4	CLAMP, CABLE ソクセン オサエ	
8	FH2 - 6552 - 000		1	COVER, CONNECTOR コネクタ カバー	SEE NOTE
9	FH7 - 7462 - 000		1	PHOTO-INTERRUPTER フォトインタラプタ	PS19 J262
10	FS2 - 9410 - 000		1	SCREW, STEPPED, M4X12.7 段ビス	
11	FS5 - 9398 - 000		1	SCREW, SIDE REGIST., M3X8 横レジ ビス	
12	FS6 - 2760 - 000		1	SPRING, COMPRESSION アッシュク バネ	
501	XB1 - 2301 - 407		2	SCREW,MACH.,TRUSS HEAD,M3X14 バインド ネジ	
502	XB1 - 2400 - 609		3	SCREW,MACH.,TRUSS HEAD,M4X6 バインド ネジ	
503	XB2 - 7400 - 607		2	SCREW,W/WASHER,M4X6 バネツキ バインド ネジ	
504	XD2 - 1100 - 502		2	RING,E E リング	

COPYRIGHT © 1998 CANON INC.
CANON 605/605V/600 REV.0 NOV. 1998 PRINTED IN JAPAN [IMPRIME AU JAPON]

FIGURE 775 WASTE TONER PIPE ASSEMBLY
廃トナーパイプ部

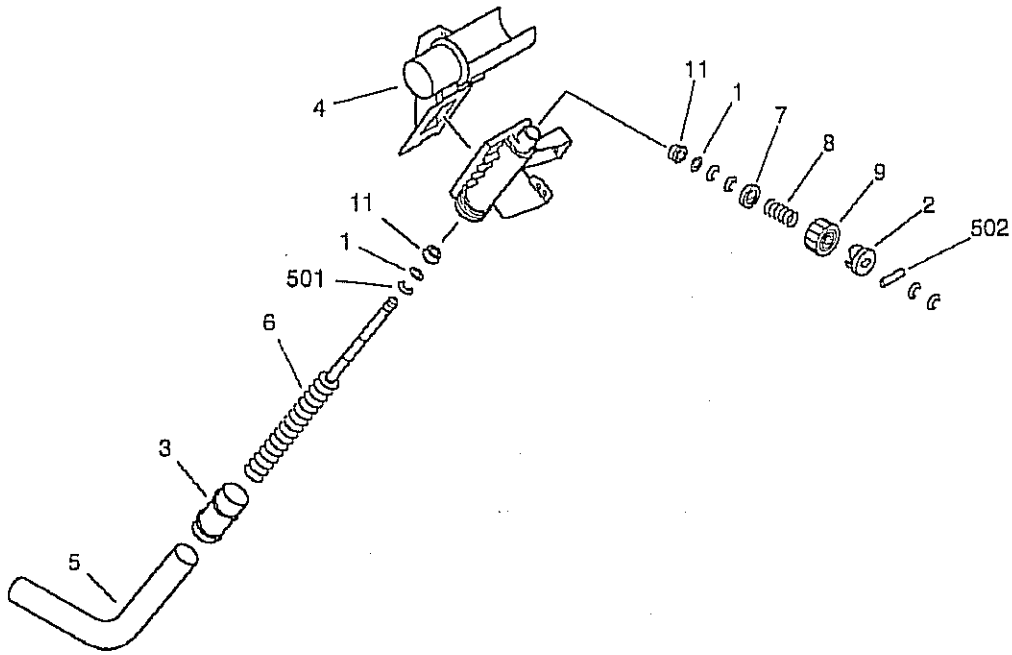

FIGURE & KEY NO.	PART NUMBER	RANK	Q'TY	DESCRIPTION	SERIAL NUMBER / REMARKS
775 -	FG6 — 2020 — 000		1	WASTE TONER PIPE ASSEMBLY 廃トナー パイプ部	
1	FB2 — 6285 — 000		2	SHIM ワッシャ	
2	FB2 — 7981 — 000		1	CAM カム	
3	FB2 — 8402 — 000		1	TUBE チューブ	
4	FB4 — 1792 — 000		1	CAP, WASTE TONER, 1 廃トナー キャップ (1)	
5	FB4 — 1794 — 000		1	PIPE, WASTE TONER 廃トナー パイプ	
6	FB4 — 1795 — 000		1	SHAFT, WASTE TONER 廃トナー軸	
7	FB4 — 1797 — 000		1	SUPPORT, SPRING バネ受け	
8	FS6 — 2756 — 000		1	SPRING, COMPRESSION アッシュク バネ	
9	FS7 — 0027 — 000		1	GEAR, 26T 26T ギア	
10	X62 — 7921 — 000		2	CLAMP, CABLE 束線バンド	
11	XG9 — 0211 — 000		2	BALL BEARING, MF128ZZ1MC3D4M ボール ベアリング	
501	XD2 — 1100 — 642		4	RING,E E リング	
502	XD3 — 2200 — 182		1	PIN,DOWEL ヘイコウ ピン	

COPYRIGHT © 1998 CANON INC.
CANON 605/505/1600 REV.0 NOV. 1998 PRINTED IN JAPAN [IMPRIME AU JAPON]

FIGURE 810 FIXING ASSEMBLY(1/2) 定着器(1/2)

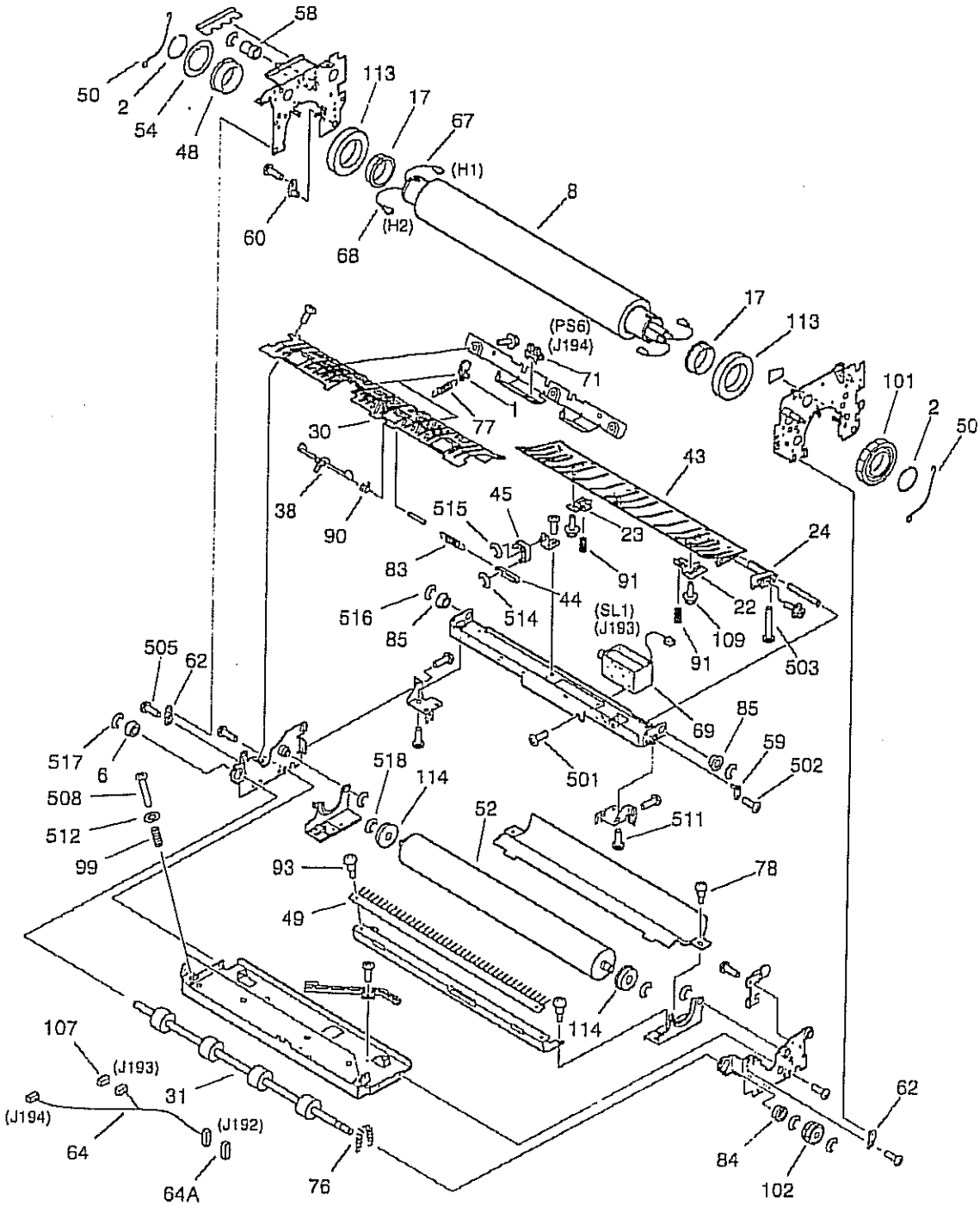

NOTE:This assembly is included in the assembly shown in Figure 320.
注：このユニットはFigure320のユニットに含まれます。

COPYRIGHT © 1998 CANON INC.
CANON 605/605V/600 REV.0 NOV. 1998 PRINTED IN JAPAN (IMPRIMÉ AU JAPON)

FIGURE 810 FIXING ASSEMBLY(2/2) 定着器(2/2)

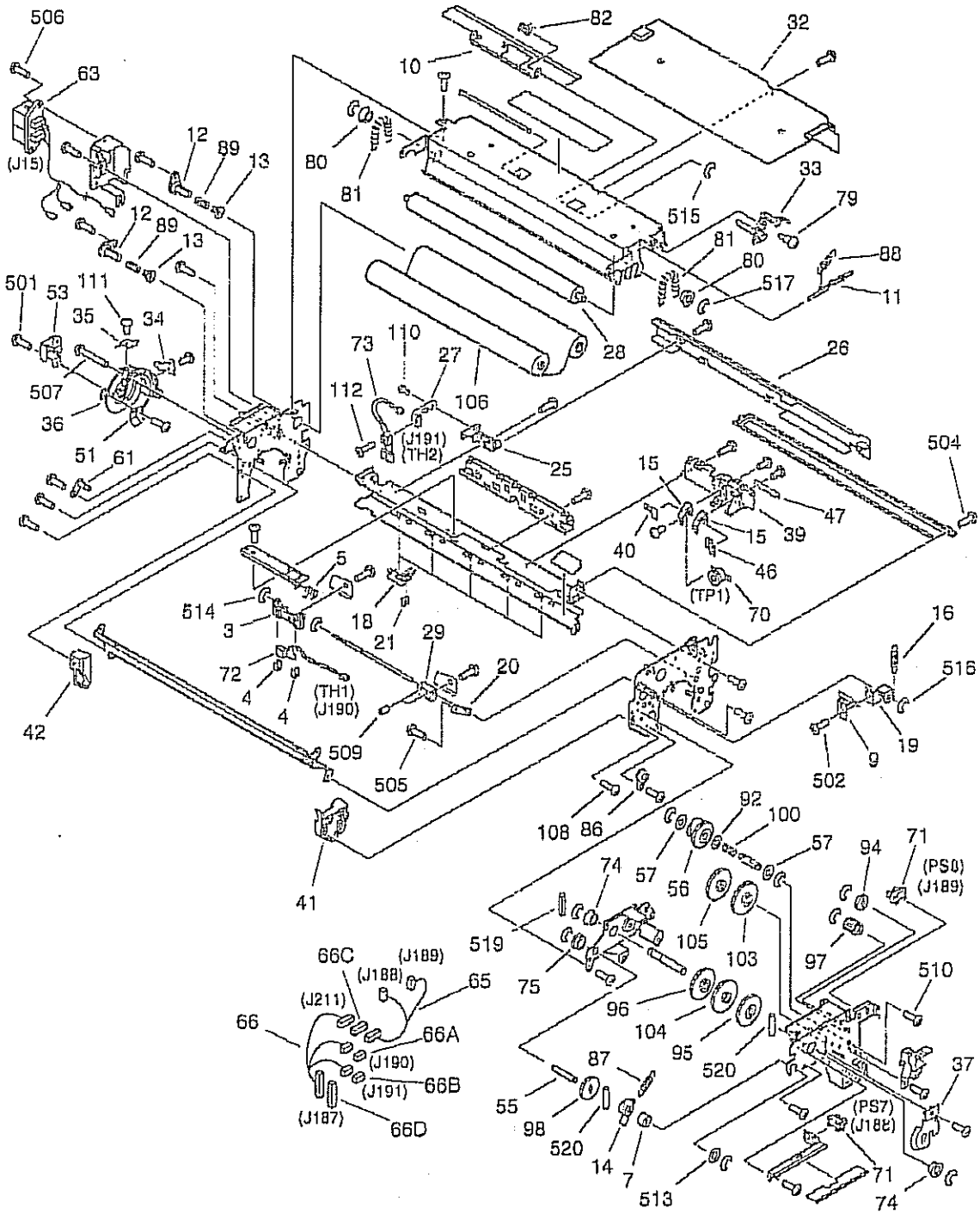

FIGURE & KEY NO.	PART NUMBER	RANK	Q'TY	DESCRIPTION	SERIAL NUMBER / REMARKS
810 –	FG6 – 2261 – 000		1	FIXING ASSEMBLY 定着器	100V 20A SEE NOTE
	FG6 – 2262 – 000		1	FIXING ASSEMBLY 定着器	100V 15A SEE NOTE
	FG6 – 2263 – 000		1	FIXING ASSEMBLY 定着器	115/120V SEE NOTE
	FG6 – 2264 – 000		1	FIXING ASSEMBLY 定着器	220/240V SEE NOTE
1	FA2 – 9037 – 000		2	CLAW, SEPARATION, LOWER 分離爪（下）	
2	FA3 – 8894 – 000		2	RING, RETAINING トメ ワ	
3	FA5 – 4400 – 000		1	MOUNT, THERMISTOR サーミスタ トリツケ ダイ	
4	FA5 – 4403 – 000		2	SPRING, LEAF サーミスタ オサエ バネ	
5	FA6 – 8003 – 000		1	SPRING, TORSION ネジリ バネ	
6	FA9 – 2112 – 000		1	BUSHING ブッシング	
7	FB1 – 6833 – 000		1	BUSHING ブッシング	
8	FB2 – 7200 – 000		1	ROLLER, FIXING 定着ローラ	
9	FB2 – 7219 – 020		1	PLATE, LIMIT, ARM アーム キセイ バン	
10	FB2 – 7221 – 000		1	PLATE, SUPPORT ウェブ オサエ バン	
11	FB2 – 7223 – 000		1	PLATE, LIMIT, LEVER レバー キセイ バン	
12	FB2 – 7224 – 030		2	SUPPORT, SHAFT ウェブ ササエ ジク	
13	FB2 – 7225 – 030		2	FLANGE, SHAFT ウェブ ジク フランジ	
14	FB2 – 7228 – 000		1	ARM, ONE-WAY ワンウェイ アーム	
15	FB2 – 7232 – 000		2	PLATE, TERMINAL デンキョク バン	
16	FB2 – 7238 – 000		1	SPRING, TENSION ヒッパリ バネ	
17	FB2 – 7239 – 000		2	BUSHING ブッシング	
18	FB2 – 7240 – 000		5	MOUNT, ROWEL ハクシャ ダイ	
19	FB2 – 7260 – 000		1	PLATE, LIMIT, ARM, 2 アーム規制板（2）	
20	FB2 – 7261 – 000		1	BUSHING レシプロ ジク ウケ	
21	FB2 – 7264 – 000		5	ROWEL 拍草	
22	FB3 – 8401 – 000		1	BLOCK, GUIDE, FRONT ガイド ベース ブロック（前）	
23	FB3 – 8402 – 000		1	BLOCK, GUIDE, REAR ガイド ベース ブロック（後）	
24	FB3 – 8403 – 020		1	BLOCK, INLET GUIDE 入口ガイド ブロック	
25	FB3 – 8409 – 000		1	HOLDER, THERMISTOR, 2 サーミスタ ホルダ（2）	
26	FB3 – 8412 – 000		1	COVER, CROSSMEMBER ステイ カバー	

COPYRIGHT © 1998 CANON INC.
CANON 605/605V/600 REV.0 NOV.1998 PRINTED IN JAPAN (IMPRIME AU JAPON)

FIGURE & KEY NO.	PART NUMBER	RANK	Q'TY	DESCRIPTION	SERIAL NUMBER / REMARKS
810 - 27	FB3 - 8420 - 000		1	HOLDER, THERMISTOR, 1 サーミスタ ホルダ (1)	
28	FB3 - 9174 - 000		1	ROLLER, CLEANING ウェブ ローラ	
29	FB3 - 9372 - 000		1	BLOCK, MOUNTING 素線固定ブロック	
30	FB4 - 2180 - 000		1	GUIDE, DELIVERY, LOWER 排紙ガイド (下)	
31	FB4 - 2181 - 000		1	ROLLER, INTERNAL DELIVERY 内排紙ローラ	
32	FB4 - 2182 - 000		1	COVER, FIXING, UPPER 定着カバー (上)	
33	FB4 - 2186 - 000		1	LEVER, PAPER SENSOR ウェブ残量検知レバー	
34	FB4 - 2187 - 000		1	TERMINAL, HEATER ヒータ端子	
35	FB4 - 2188 - 000		1	TERMINAL, HEATER ヒータ端子	
36	FB4 - 2189 - 000		1	HOLDER, HEATER ヒータ ホルダ	
37	FB4 - 2190 - 000		1	SUPPORT, HEATER ヒータ支持板	
38	FB4 - 2191 - 000		1	LEVER, PAPER JAM SENSOR 落紙センサ レバー	
39	FB4 - 2193 - 000		1	HOLDER, THERMOSWITCH サーモスイッチ ホルダ	
40	FB4 - 2194 - 000		2	TERMINAL, THERMOSWITCH, 1 サーモスイッチ端子 (1)	
41	FB4 - 2195 - 000		1	BLOCK, CLAW STOP, FRONT 爪ストッパ (前)	
42	FB4 - 2196 - 000		1	BLOCK, CLAW STOP, REAR 爪ストッパ (後)	
43	FB4 - 2198 - 000		1	GUIDE, INLET 入口ガイド	
44	FB4 - 2203 - 000		1	LINK, INLET GUIDE, 1 入口ガイド リンク (1)	
45	FB4 - 2204 - 000		1	LINK, INLET GUIDE, 2 入口ガイド リンク (2)	
46	FB4 - 2206 - 000		1	TERMINAL, THERMOSWITCH, 2 サーモスイッチ端子 (2)	
47	FB4 - 2207 - 000		1	TERMINAL, THERMOSWITCH, 3 サーモスイッチ端子 (3)	
48	FB4 - 2212 - 000		1	COLLAR, FIXING ROLLER 定着ローラ カラー	
49	FB4 - 2214 - 000		1	ELIMINATOR, STATIC CHARGE 除電針	
50	FB4 - 2215 - 000		2	SUPPORT, BEARING ベアリング押さえ	
51	FB4 - 2216 - 000		1	TERMINAL, BIAS バイアス接点	
52	FB4 - 2220 - 000		1	ROLLER, PRESSURE 加圧ローラ	
53	FB4 - 2222 - 000		1	COVER, HEATER ヒータ カバー	
54	FB4 - 2239 - 000		1	RING, BIAS バイアス リング	
55	FB4 - 9044 - 000		1	SHAFT, ONE-WAY ワンウエイ軸	
56	FB4 - 9360 - 000		1	GEAR CAM, 50T 50T ギア カム	

COPYRIGHT © 1998 CANON INC.

CANON 605/606V1000 REV.0 NOV. 1998 PRINTED IN JAPAN (IMPRIME AU JAPON)

FIGURE & KEY NO.	PART NUMBER	RANK	Q'TY	DESCRIPTION	SERIAL NUMBER / REMARKS
810 - 57	FB4 — 9361 — 000		2	PLATE, FRICTION 摩擦板	
58	FB4 — 9524 — 000		1	COLLAR カラー	
59	FF5 — 3211 — 000		1	PIN, GUIDE, POSITIONING イテデメ ピン	
60	FF5 — 7860 — 000		1	PIN, POSITIONING 位置決めピン	
61	FF5 — 8656 — 000		1	PLATE, PIN フロート ピン	
62	FF5 — 8657 — 000		2	PLATE, FIXING POSITION 定着位置決め板	
63	FG6 — 1875 — 000		1	CABLE, AC, FIXING/FEEDER 定着／搬送AC束線	J15
64	FG6 — 1878 — 000		1	CABLE, DC, FIXING 定着DC束線	J192-194
64A	VS1 — 6318 — 006		1	CONNECTOR, SNAP TIGHT チュウケイ コネクタ	J192
65	FG6 — 1880 — 000		1	CABLE, CLEANING BELT SENSOR ウエブ センサ束線	J188,189,211
66	FG6 — 1881 — 000		1	CABLE, DC, FIXING, UPPER 定着DC上束線	J187,190,191,211
66A	VS1 — 5057 — 002		1	CONNECTOR, SNAP TIGHT チュウケイ コネクタ	J190
66B	VS1 — 5057 — 003		1	CONNECTOR, SNAP TIGHT チュウケイ コネクタ	J191
66C	VS1 — 5057 — 006		1	CONNECTOR, SNAP TIGHT チュウケイ コネクタ	J211
66D	VS1 — 6318 — 010		1	CONNECTOR, SNAP TIGHT チュウケイ コネクタ	J187
67	FH7 — 4588 — 000		1	HALOGEN HEATER ハロゲン ヒータ	100V 20A H1
	FH7 — 4590 — 000		1	HALOGEN HEATER ハロゲン ヒータ	100V 15A H1
	FH7 — 4592 — 000		1	HALOGEN HEATER ハロゲン ヒータ	115/120V H1
	FH7 — 4594 — 000		1	HALOGEN HEATER ハロゲン ヒータ	220/240V H1
68	FH7 — 4596 — 000		1	HALOGEN HEATER ハロゲン ヒータ	100V 20A H2
	FH7 — 4598 — 000		1	HALOGEN HEATER ハロゲン ヒータ	100V 15A H2
	FH7 — 4600 — 000		1	HALOGEN HEATER ハロゲン ヒータ	115/120V H2
	FH7 — 4602 — 000		1	HALOGEN HEATER ハロゲン ヒータ	220/240V H2
69	FH7 — 5895 — 000		1	SOLENOID ソレノイド	SL1 J193
70	FH7 — 6281 — 000		1	THERMOSWITCH サーモスイッチ	TP1
71	FH7 — 7462 — 000		3	PHOTO-INTERRUPTER フォトインタラプタ	PS6,7,8 J194,188,189
72	FH7 — 7463 — 000		1	MAIN THERMISTOR ASSEMBLY メイン サーミスタ部	TH1 J190 FG6-8798-020
73	FH7 — 7464 — 000		1	SUB THERMISTOR ASSEMBLY サブ サーミスタ部	TH2 J191
74	FS1 — 1449 — 000		2	BUSHING ブッシング	
75	FS1 — 1569 — 000		1	BUSHING ブッシング	

COPYRIGHT © 1998 CANON INC.
CANON 605/605V/650 REV.0 NOV. 1998 PRINTED IN JAPAN (IMPRIME AU JAPON)

FIGURE & KEY NO.	PART NUMBER	RANK	Q'TY	DESCRIPTION	SERIAL NUMBER / REMARKS
810 - 76	FS1 - 2370 - 000		1	SPRING, TENSION ヒッパリ バネ	
77	FS1 - 2834 - 000		2	SPRING, TENSION ヒッパリ バネ	
78	FS1 - 9010 - 000		2	SCREW, STEPPED, M3 ダンビス	
79	FS1 - 9051 - 000		2	SCREW,STEPPED,M3 段ビス	
80	FS2 - 1256 - 000		2	BUSHING ブッシング	
81	FS2 - 2325 - 000		2	SPRING, TENSION ヒッパリ バネ	
82	FS3 - 2053 - 000		1	SPRING, TORSION ネジリ バネ	
83	FS3 - 2159 - 000		1	SPRING, TENSION ヒッパリ バネ	
84	FS5 - 1466 - 000		1	BUSHING ブッシング	
85	FS5 - 1755 - 000		2	BUSHING ブッシング	
86	FS5 - 1797 - 000		1	BUSHING ブッシング	
87	FS5 - 2939 - 000		1	SPRING, TENSION ヒッパリ バネ	
88	FS5 - 2940 - 000		1	SPRING, TENSION ヒッパリ バネ	
89	FS5 - 2941 - 000		2	SPRING, COMPRESSION アッシュク バネ	
90	FS5 - 2950 - 000		1	SPRING, TORSION ネジリ バネ	
91	FS5 - 2977 - 020		2	SPRING, COMPRESSION アッシュク バネ	
92	FS5 - 6583 - 000		1	SPACER スペーサ	
93	FS5 - 9619 - 000		4	SCREW,STEPPED,M3 段ビス	
94	FS6 - 0103 - 000		1	GEAR, 28T 28T ギア	
95	FS6 - 0104 - 000		1	GEAR, 60T 60T ギア	
96	FS6 - 0105 - 000		1	GEAR, 22T/60T 22T/60T ギア	
97	FS6 - 0106 - 000		1	GEAR, 23T 23T ギア	
98	FS6 - 0134 - 000		2	GEAR, 44T 44T ギア	
99	FS6 - 2758 - 000		2	SPRING, COMPRESSION アッシュク バネ	
100	FS6 - 2990 - 000		1	SPRING, COMPRESSION アッシュク バネ	
101	FS7 - 0007 - 000		1	GEAR, 52T 52T ギア	
102	FS7 - 0008 - 000		1	GEAR, 23T 23T ギア	
103	FS7 - 0045 - 000		1	GEAR, 22T/63T 22T/63T ギア	
104	FS7 - 0046 - 000		1	GEAR, 19T/63T 19T/63T ギア	
105	FS7 - 0047 - 000		1	GEAR, 19T/60T 19T/60T ギア	

COPYRIGHT © 1998 CANON INC.
CANON 605/606/V/600 REV.0 NOV. 1998 PRINTED IN JAPAN [IMPRIME AU JAPON]

FIGURE & KEY NO.	PART NUMBER	RANK	Q'TY	DESCRIPTION	SERIAL NUMBER / REMARKS
810 - 106	FY1 — 1157 — 000		1	ROLLER, CLEANING BELT ウェブ ローラ	
107	VS1 — 5057 — 003		1	CONNECTOR, SNAP TIGHT チュウケイ コネクタ	J193
108	XA9 — 0605 — 000		2	SCREW,M4X8 タイト ネジ	
109	XA9 — 0628 — 000		6	SCREW,RS,M4X8 RS タイト ネジ	
110	XA9 — 0807 — 000		1	SCREW, TP, M3X6 TP ネジ	
111	XA9 — 0866 — 000		7	SCREW,W/WASHER,M3X7 セムス ネジ	
112	XA9 — 0925 — 000		1	SCREW,MACH.,TRUSS HEAD,M3X10 バインド ネジ	
113	XG9 — 0325 — 000		2	BEARING ベアリング	
114	XG9 — 0383 — 000		2	BEARING, BALL ボール ベアリング	
501	XB1 — 2300 — 409		5	SCREW,MACH.,TRUSS HEAD,M3X4 バインド ネジ	
502	XB1 — 2300 — 609		5	SCREW,MACH.,TRUSS HEAD,M3X6 バインド ネジ	
503	XB1 — 2301 — 009		1	SCREW,MACH.,TRUSS HEAD,M3X10 バインド ネジ	
504	XB1 — 2400 — 409		6	SCREW,MACH.,TRUSS HEAD,M4X4 バインド ネジ	
505	XB1 — 2400 — 609		29	SCREW,MACH.,TRUSS HEAD,M4X6 バインド ネジ	
506	XB1 — 2400 — 809		2	SCREW,MACH.,TRUSS HEAD,M4X8 バインド ネジ	
507	XB1 — 2401 — 009		1	SCREW,MACH.,TRUSS HEAD,M4X10 バインド ネジ	
508	XB1 — 2404 — 509		2	SCREW,MACH.,TRUSS HEAD,M4X45 バインド ネジ	
509	XB6 — 2300 — 408		2	SETSCREW,M3X4 ロッカク アナツキ トメネジ	
510	XB6 — 7300 — 609		1	SCREW,TP,M3X6 TP ネジ	
511	XB6 — 7400 — 609		2	SCREW,TP,M4X8 TP ネジ	
512	XD1 — 1104 — 635		2	SHIM ヒョウジュン ワッシャ	
513	XD1 — 1106 — 225		1	SHIM ヒョウジュン ワッシャ	
514	XD2 — 1100 — 242		2	RING,E E リング	
515	XD2 — 1100 — 322		3	RING,E E リング	
516	XD2 — 1100 — 502		12	RING,E E リング	
517	XD2 — 1100 — 642		9	RING,E E リング	
518	XD2 — 1100 — 802		3	RING,E E リング	
519	XD3 — 1300 — 142		1	PIN,SPRING スプリング ピン	
520	XD3 — 2200 — 122		2	PIN,DOWEL ヘイコウ ピン	

COPYRIGHT © 1998 CANON INC.
CANON 605/605W/600 REV.0 NOV. 1998 PRINTED IN JAPAN (IMPRIME AU JAPON)

Canon

PRINTED IN JAPAN [IMPRIME AU JAPON]